„SIMBO-PROIECT”SRL	Simbo Proiect	**„SIMBO-PROIECT” SRL** **Chişinău, bl. Mircea cel Batrin 31/3** **Tel.fax: (37322) 71 61 24** **IDNO: 1008600013896** **e-mail: bogza61@mail.ru**

Proiect de execuție

Lucrări de actualizare a raportului de expertiză tehnică şi elaborarea soluţiilor de proiect privind reparaţia podului de şosea poziţionat pe drumul public R35, Comrat–Cantemir–R34, km 14,370.

Volumul 2

Soluții constructive

Cartea 2. Pod PC 142+28,50.

Ex. Nr._____

Obiect nr. 274/2024-P

Chişinău – 2025

Societatea cu Răspundere Limitată
„SIMBO-PROIECT”

Proiect de execuție

Lucrări de actualizare a raportului de expertiză tehnică și elaborarea soluțiilor de proiect privind reparația podului de șosea poziționat pe drumul public R35, Comrat–Cantemir–R34, km 14,370.

Volumul 2

Soluții constructive.

Cartea 2 Pod PC 142+28,50.

Director „Simbo-Proiect” **S. Bogza**

Inginer șef proiect **S. Bogza**
Certificat seria 2024-P nr. 1279 din 17.09.2024

Ex. Nr._____ **Obiect nr. 274/2024-P**

Chișinău – 2025

“IDM-PrimeSolutions” S.R.L.

Proiect de execuție

Lucrări de actualizare a raportului de expertiză tehnică și elaborarea soluțiilor de proiect privind reparația podului de șosea poziționat pe drumul public R35, Comrat–Cantemir–R34, km 14,370.

Volumul 2

Soluții constructive.

Cartea 2 Pod PC 142+28,50.

Director “IDM-PrimeSolutions” S.R.L. **D. Fomiciov**

Inginer șef proiect compartiment **D. Fomiciov**
Certificat seria 2024, nr.1278 din 17.09.2024

Ex. Nr._____ **Obiect nr. 274/2024-P**

Chișinău – 2025

Lucrări de actualizare a raportului de expertiză tehnică și elaborarea soluțiilor de proiect privind reparația podului de șosea poziționat pe drumul public R35 Comrat–Cantemir–R34, km 14,370.

Componența proiectului de execuție

Volumul 1	**Memoriu tehnic. Liste de cantități** **Cartea 1. Drum PC 140+60 – PC 143+40.** **Cartea 2 Pod PC 142+28,50.**
Volumul 2	**Soluții constructive** **Cartea 1. Drum PC 140+60 – PC 143+40** **Cartea 2. Pod PC 142+28,50.**
Volumul 3	**Documentație de deviz** **Cartea 1 Deviz general. Deviz local Drum.** **Cartea 2 Devize local. Pod PC 142+28,50.**
Volumul 4	**Organizarea șantierului de construcție.** **Organizarea circulației rutiere pe șantier.** **Demontarea construcțiilor existente**
Anexa nr.1	**Raport Topo-geodezic**
Anexa nr.2	**Raport geotehnic**
Anexa nr.3	**Raport hidrometeorologic**
Anexa nr.4	**Raport de Expertiză Tehnică a podului**
Anexa nr.5	**Raport de Expertiză Tehnică a construcției drumului**

Lista seturilor de baza a planselor de executie

Indicativ	Denumirea	Nota
273/274/2024-P – DA	Volumul 2. Cartea 1. Drum PC 140+60 – PC 143+40	
273/274/2024-P – LA	Volumul 2. Cartea 2. Pod PC 142+28,50.	

Plansa	Denumire	Nota
1	Date generale	2 planse
2	Dispozitie generala a podului	6 planse
3	Trasarea axelor podului si pilelor	
4	Plan amplasare placi de trotuar	2 planse
5	Schema de montarea a parapetului de siguranta pietonala	3 planse
6	Schema de montarea a parapetului de siguranta	
7	Dispozitie generala a culeei Nr. 1	
8	Dispozitie generala a culeei Nr. 2	
9	Radier monolit Rm-1	3 planse
10	Elevatie culee Ec-1	3 planse
11	Sector monolit Sm-1	2 planse
12	Timpan monolit Tm-1	3 planse
13	Timpan monolit Tm-2	
14	Zidul monolit Zm-1 la culeea 1. Intrare.	4 planse
15	Zidul monolit Zm-2 la culeea 1. Iesire.	4 planse
16	Zidul monolit Zm-3 la culeea 2. Intrare.	4 planse
17	Zidul monolit Zm-4 la culeea 2. Iesire.	4 planse
18	Desen structural	
19	Detaliu tip A, B, C, D	
20	Placi din otel ondulat. Tip A, B, C, D.	
21	Placi din otel ondulat. Tip RA, RB, RC, RD.	
22	Placi din otel ondulat. Tip 1, 2, 3, 4.	
23	Placi din otel ondulat. Tip 5, 6, 7, 8.	
24	Placi din otel ondulat. Tip 9, 10, 11, 12.	
25	Placi din otel ondulat. Tip 13, 14, 15, 16, 17.	
26	Placi din otel ondulat. Tip 18, 19, 20, 21, 22, 23.	
	Alte elemente	
27	Pilati forati P-1	
28	Fundatie parapet Fp-1	
29	Placa de trotuar Pt-1	3 planse
30	Ancore pentru placi metalice.	
31	Organizarea santierului de constructie	
32	Schema podului existent	
33	Variante de pod	4 planse
34	Indicator rutier	

Verificator de proiecte 0139
Cecan Alexandru
Domeniile 4d,f,g,h,i
Nr. de inregistrare a avizului 116 VP/2025
Valabil de la 08.02.2025 pina la 08.02.2028
14.10.25

FOMICIOV DMITRII
P-2024
Nr.1278
4c,d,e,f,g,h,i,
j(porturi
PROIECTANT

I.S.P. Certificat seria 2024-P №1278 de la 17.09.2024 an.

Schimb inv. №

Semnatura si data

Inv. №

Proiectul este elaborat on conformitate cu cerintele si regulelor in constructii on vigoare

Inginer sef proiect compartiment

FOMICIOV DMITRII
P-2024
Nr.1278
4c,d,e,f,g,h,i,
j(porturi
PROIECTANT

Fomiciov D.

Mod.	№sec.	Plansa	№doc.	Semnatura	Data
Manager pr.		Bogza S.			03.25
ISP		Fomiciov D.			03.25
Verificat		Fomiciov D.			03.25
Elaborat		Tcaci A.			03.25

274/2024 – LA

Lucrari de actualizare a raportului de expertiza tehnica si elaborarea solutiilor de proiect privind reparatia podului de sosea pozitionat pe drumul public R35 Comrat–Cantemir–R34, km 14,370.

Pod peste Valea Adinca, pozitionat pe drumul R35 Comrat – Cantemir – R34, km 14,370

Faza	Plansa	Planse
PE	1	33

Date generale

S.R.L. „IDM PRIMESOLUTION"
or. Chişinău

Lista documentilor de referinta

Indicativ	Denumirea	Nota
CP D.02.08-2014	Dimensionarea structurilor rutiere suple	
STB 1033-2004. IDT	"Amestecuri de beton asfaltic pentru drumuri si aerodromuri si beton asfaltic, Conditii tehnice"	
SM EN 1536+A1:2017	Executia lucrarilor geotehnice speciale. Pilot foraj	
SM EN 1090	Executia structurilor de otel si structurilor	

Normele de proiectare:

NCM D.02.01:2024 Drumuri si poduri. Proiectarea drumurilor publice;
CP D.02.11-2014 Recomandari privind proiectarea strazilor si drumurilor din localitati urbane si rurale;
СНиП 2.05.03-84* Мосты и трубы (Нормы проектирования);
NCM F.02.02-2006/A1:2014 Calculul, proiectarea si alcatuirea elementelor de constructii din beton armat si beton precomprimat;
CP E.04.03-2005 Protectia anticorosiva a constructiilor si instalatiilor;
CP D.02.05-2017 Drumuri si poduri. Proiectarea podurilor de sosea in zonile seismice;
NCM F.01.03-2009 Reguli de executie, controlul caliatii si receptia terenurilor de fundare si fundatiilor;
СНиП 3.06.04-91* Мосты и трубы;
NCM A.08.02:2014 Securitatea si sanatatea muncii in constructii
NCM E.02.02:2016 Fizabilitatea elementelor de constructii si terenurilor de fundatii. Principii de baza
NCM E.01.02:2019 Actiuni in constructii. Regulament privind stabilirea categoriilor de importanta a constructiilor.
SM EN 1997-2:2011 Eurocod 7: Proiectarea geotahnica. Partea 2: Investigarea si incercarea terenului.

1. Categoria drumului- III
2. Categoria de importanta deosebita (categoria B, care corespunde clasei de consecinte CC3), conform Codul Urbanismului si Constructiilor, Nr. 434 din 28-12-2023.
3. Sarcina de calcul - LM-1, LM-2.
4. Gabaritul podului G-9,0+2x1,50
5. Seismicitatea de calcul a constructiei - 8 grade
6. Toate elementele constructive a podului vor fi executate din beton cu clasa de expunere - XF2-XC4; XF4-XD1;
7. Toate constructiile, astupate cu sol sa fie unse cu strat dublu de mastic bituminos,
8. Decizile de proiect sunt date in sistema baltica:
   RP2 - cota 111,62 la pc 141+85,5 (dreapta - 5,2m)

Faze determinante:

- Demolarea podului;
- Executia infrastructurii (culee);
- Montarea elementelor constructii din otel ondulat;
- Hidroizolarea elementelor podului si executarea umpluturii (rambleu);
- Lucrari de consolidarea.

Verificator de proiecte 0139
Cecan Alexandru
Domeniile 4d,f,g,h,i
Nr. de inregistrare a avizului 116 VP/2025
Valabil de la 08.02.2025 pina la 08.02.2028
14.10.25

FOMICIOV DMITRII
P-2024
Nr.1278
4c,d,e,f,g,h,i,
j(porturi)
PROIECTANT

Inv. Nº	Semnatura si data	Schimb inv. Nº

Mod.	Cant.	Plansa	Nº doc.	Semnatura	Data	274/2024 - LA	Plansa 2

Plan
Sc 1:200

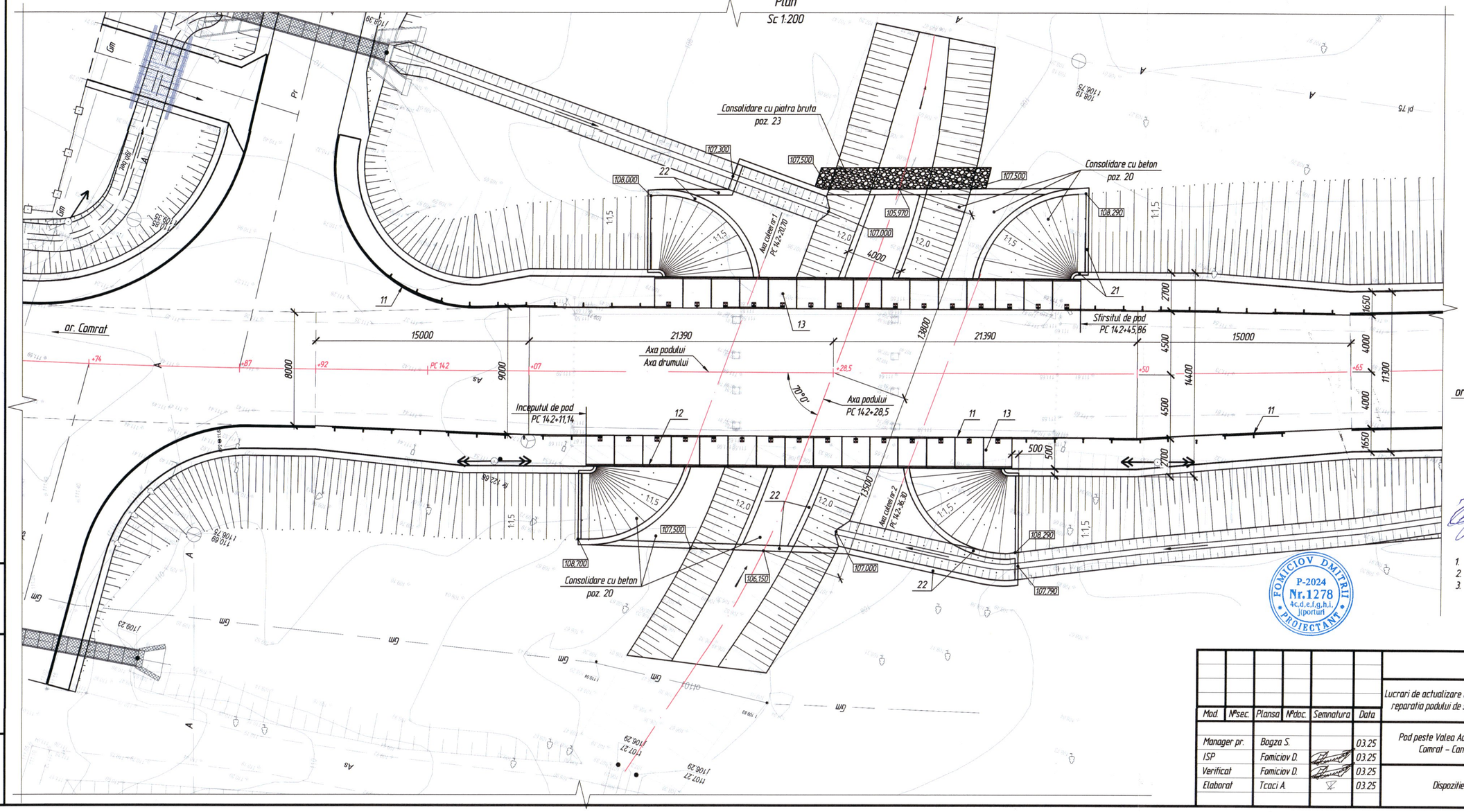

Verificator de proiecte 0139
Cocan Alexandru
Domeniile 4d,f,g,h,i
Nr. de inregistrare a avizului 116VP11095
Valabil de la 08.02.2023 pina la 08.02.2028
14.10.25

FOMICIOV DMITRII
P-2024
Nr.1278
4c,d,e,f,g,h,i.
j(porturi
PROIECTANT

1. Specificatia la pl. 2-6
2. Lucreaza cu pl. 2-2
3. Cotele in metri

Mod.	N°sec.	Plansa	N°doc.	Semnatura	Data
Manager pr.		Bogza S.			03.25
ISP		Fomiciov D.			03.25
Verificat		Fomiciov D.			03.25
Elaborat		Tcaci A.			03.25

274/2024 - LA

Lucrari de actualizare a raportului de expertiza tehnica si elaborarea solutiilor de proiect privind reparatia podului de sosea pozitionat pe drumul public R35 Comrat–Cantemir–R34, km 14,370.

Pod peste Valea Adinca, pozitionat pe drumul R35 Comrat - Cantemir - R34, km 14,370

Faza	Plansa	Planse
PE	2	6

Dispozitie generala a podului

S.R.L. „IDM PRIMESOLUTION"
or. Chișinău

Schimb inv. N°

Semnatura si data

Inv. N°

Fatada la intarea podului
Sc 1:100

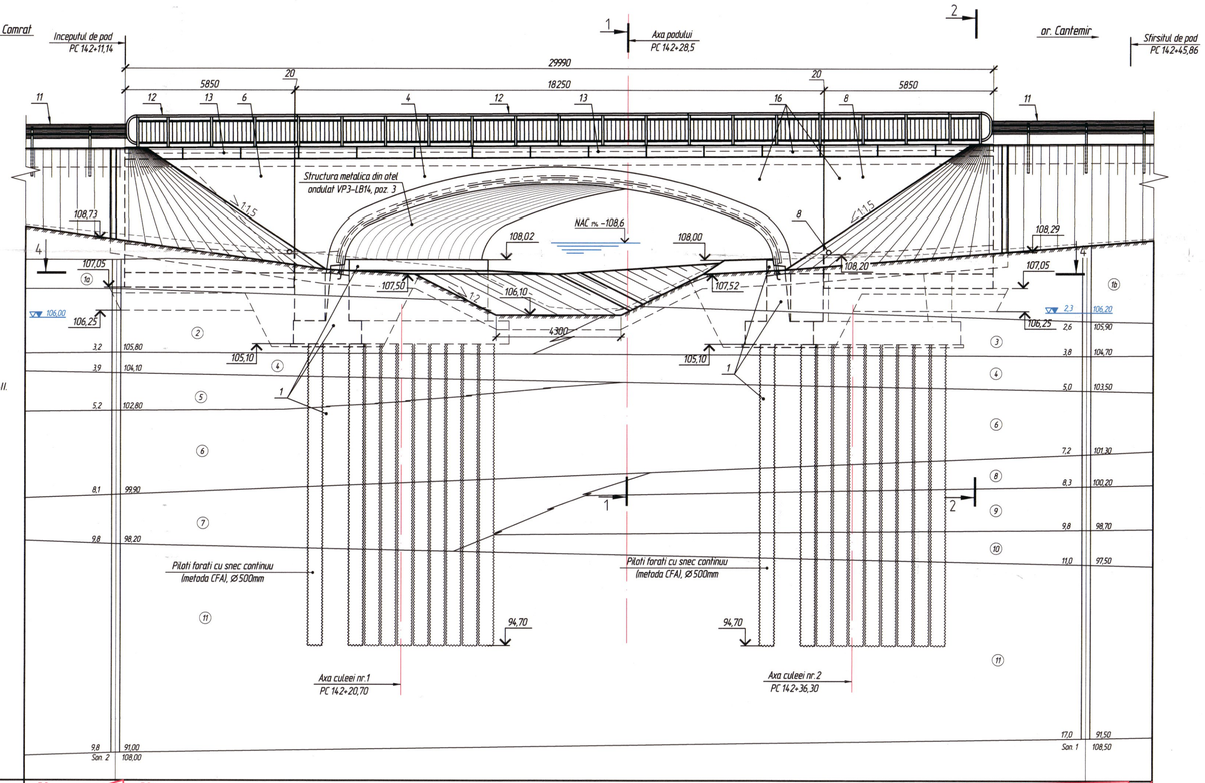

Legenda sondei geologice:

1a – Sol de umplutura, argila p.a8, EGC–I.
1b – Sol de umplutura, argila nisipoasa p.33v EGC–II.
2 – Argila, p.8g.d EGC–III.
3 – Argila nisipoase, p.33b EGC–IV.
4 – Argila, p.8g.d EGC–V.
5 – Argila, p.8a EGC–VI.
6 – Nisip, p.27a EGC–VII.
7 – Argila, p.8a EGC–VIII.
8 – Argila, p.8a EGC–IX
9 – Argila nisipoase p.33b EGC–X.
10 – Pietris si argila, p.27a, p.8a,g EGC–XI.
11 – Argila, p.8g.d EGC–XII.

Date proiect	Declivitatea, ‰, curba verticala, m	5,0	1,16	5,0							34,72	5,0 / 2,88
	Cota pe axa partii carosabile, m		111,76		111,81			111,85		111,89		111,94
Date teren	Cota pe axa partii carosabile, m		108,88		107,93	107,70	106,39	106,30	106,34	108,00	108,13	108,71
	Distanta, m			9,6		2,3	2,8	9,1	1,0	3,4	4,4	9,6
PC									67+50,0			

Hidrologie

Denumirea	U/m	Cant.	Nota
Debitul de calcul riuletului, $Q_{m.}$	m^3/s	42,2	
Nivelul apei exceptionale (NAC)$_{m.}$	m		108,6
Declivitatea albiei riului la pod	‰	7,0	
Viteza apei sub pod	m/s	3,0	

Caracteristicile solului

N° EGC	Denumirea	ρ_r g/cm³	C_I kPa	φ_I °	e_0	I_p	I_L	Sr	R_0 kPa	Cat.pam. seism.
I Strat 1a	Sol de umplutura, argila p.a8	–	–	–	0,733	26	<0,00	0,78	150	II
II Strat 1b	Sol de umplutura, argila nisipoasa p.33v	–	–	–	0,789	16	<0,00	0,65	165	II
III Strat 2	Argila, p.8g.d	–	25	13	0,992	28	<0,00	0,75	327	III
IV Strat 3	Argila nisipoase, p.33b	–	–	–	1,257	17	0,41	0,65	–	III
V Strat 4	Argila, p.8g.d	1,79	31	16	0,828	27	0,10	0,86	288	II
VI Strat 5	Argila, p.8a	–	29	14	0,862	24	0,29	0,85	188	II
VII Strat 6	Nisip, p.27a	–	1	23	–	–	–	–	100	III
VIII Strat 7	Argila, p.8a	–	35	17	0,783	20	0,15	0,80	272	II
IX Strat 8	Argila, p.8a	1,91	36	17	0,726	19	0,27	0,92	230	II
X Strat 9	Argila nisipoase p.33b	–	13	17	0,818	17	0,35	0,72	265	II
XI Strat 10	Pietris si argila, p.27a, p.8a,g	–	40	17	0,715	19	0,21	0,95	265	II
XII Strat 11	Argila, p.8g.d	1,98	45	17	0,652	28	0,00	0,87	465	II

1. Specificatia la pl. 2–6
2. Lucreaza cu pl. 2–3, 2–4, 2–5
3. Cotele in metri

Verificator de proiecte 0139
Cecan Alexandru
Domeniile Ad.t.c.h.i
Nr. de inregistrare a certificat 116/13/2025
Valabil de la 08.07.2025 pînă la 08.07.2028
11-10-25

FOMICIOV DMITRII
P-2024
Nr.1278
A.c.d.c.f.g.h.i.
Ajourisat
ARHITECT

Mod	Cant	Planso	N°doc	Semnatura	Data	274/2024 – LA – 2	Planso 2

Schimb inv. N°
Semnatura si data
Inv. N°

Format A3x3

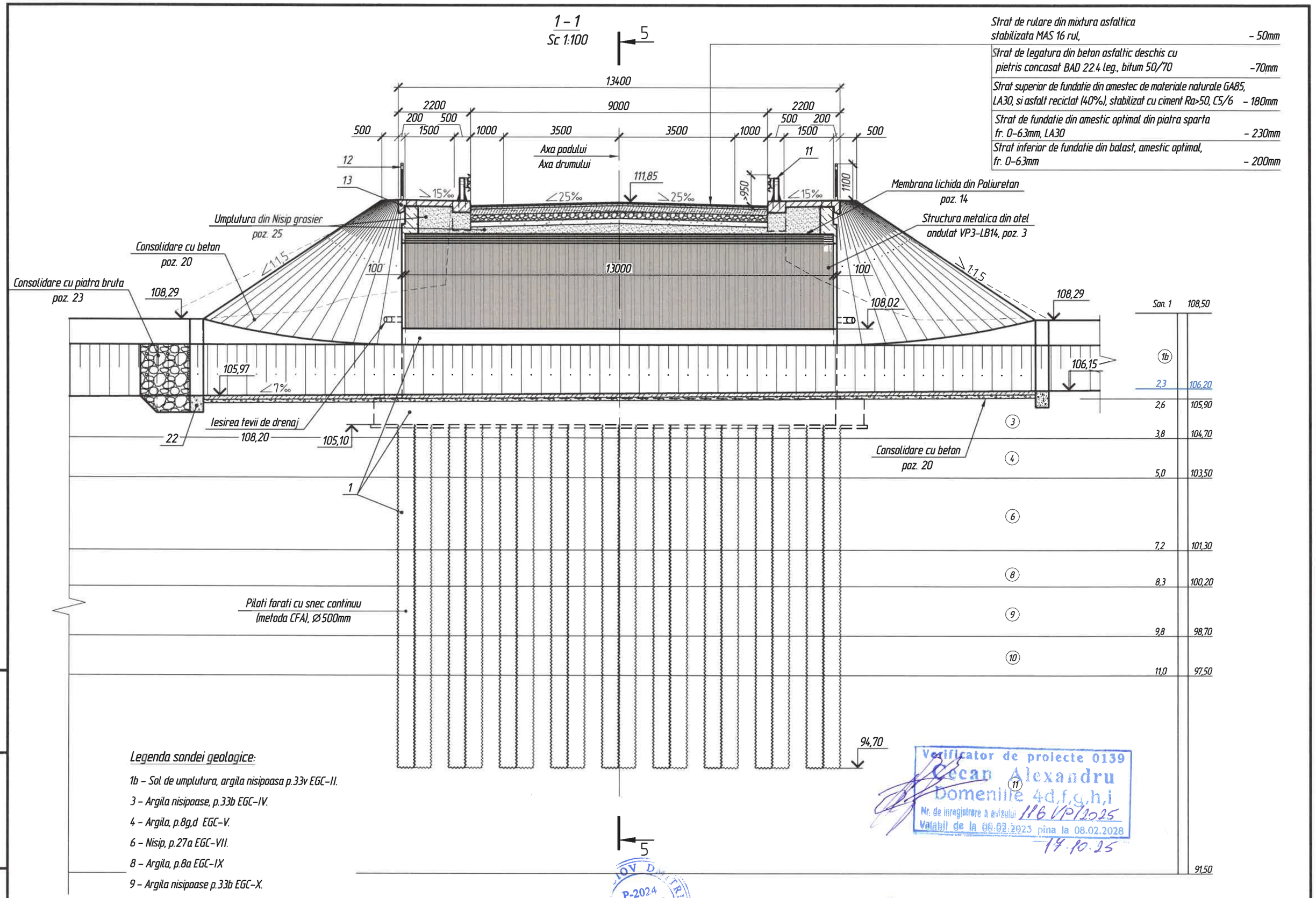

Strat de rulare din mixtura asfaltica stabilizata MAS 16 rul, – 50mm

Strat de legatura din beton asfaltic deschis cu pietris concasat BAD 22.4 leg., bitum 50/70 –70mm

Strat superior de fundatie din amestec de materiale naturale GA85, LA30, si asfalt reciclat (40%), stabilizat cu ciment Ra>50, C5/6 – 180mm

Strat de fundatie din amestic optimal din piatra sparta fr. 0-63mm, LA30 – 230mm

Strat inferior de fundatie din balast, amestic optimal, fr. 0-63mm – 200mm

Legenda sondei geologice:

1b – Sol de umplutura, argila nisipoasa p.33v EGC-II.

3 – Argila nisipoase, p.33b EGC-IV.

4 – Argila, p.8g,d EGC-V.

6 – Nisip, p.27a EGC-VII.

8 – Argila, p.8a EGC-IX

9 – Argila nisipoase p.33b EGC-X.

10 – Pietris si argila, p.27a, p.8a,g EGC-XI.

11 – Argila, p.8g,d EGC-XII.

Verificator de proiecte 0139
Cecan Alexandru
Domeniile 4d,f,g,h,i
Nr. de inregistrare a avizului 116 VP/2025
Valabil de la 08.02.2023 pina la 08.02.2028
17.10.25

P-2024
Nr.1278
4c,d,e,f,g,h,i
J(porturi
PROIECTANT

Mod.	Cant.	Plansa	Nº doc.	Semnatura	Data	274/2024 – L.A. – 2	Plansa 3

Schimb inv. Nº

Semnatura si data

Inv. Nº

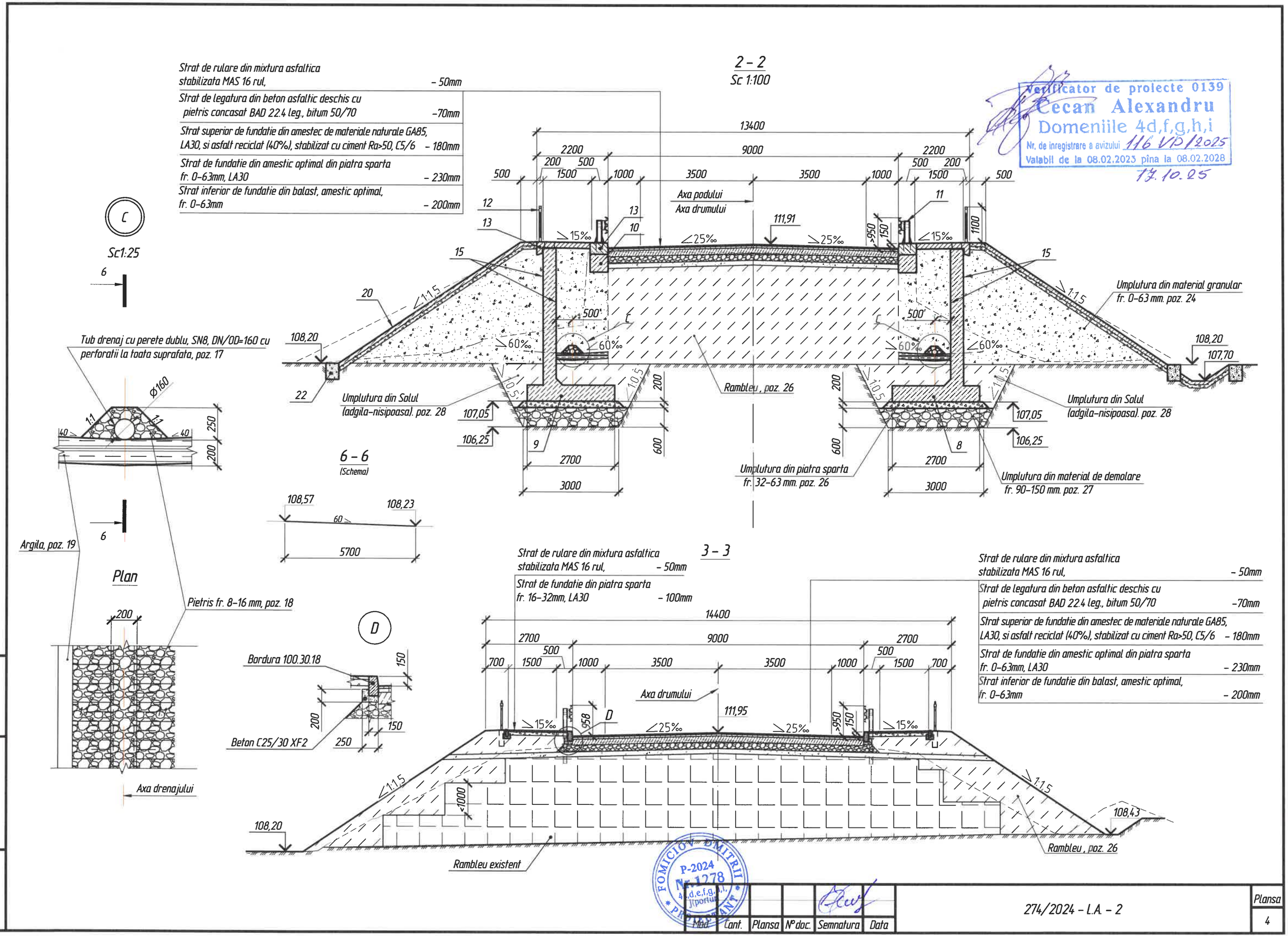

Strat de rulare din mixtura asfaltica stabilizata MAS 16 rul, - 50mm
Strat de legatura din beton asfaltic deschis cu pietris concasat BAD 22.4 leg., bitum 50/70 -70mm
Strat superior de fundatie din amestec de materiale naturale GA85, LA30, si asfalt reciclat (40%), stabilizat cu ciment Ra>50, C5/6 - 180mm
Strat de fundatie din amestic optimal din piatra sparta fr. 0-63mm, LA30 - 230mm
Strat inferior de fundatie din balast, amestic optimal, fr. 0-63mm - 200mm
2 - 2
Sc 1:100
Sc1:25
Axa podului
Axa drumului
Umplutura din material granular fr. 0-63 mm. poz. 24
Umplutura din Solul (adgila-nisipoasa). poz. 28
Rambleu, poz. 26
Umplutura din piatra sparta fr. 32-63 mm. poz. 26
Umplutura din material de demolare fr. 90-150 mm. poz. 27
Tub drenaj cu perete dublu, SN8, DN/OD=160 cu perforatii la toata suprafata, poz. 17
Argila, poz. 19
Plan
Pietris fr. 8-16 mm, poz. 18
Axa drenajului
6 - 6
(Schema)
Bordura 100.30.18
Beton C25/30 XF2
3 - 3
Strat de rulare din mixtura asfaltica stabilizata MAS 16 rul, - 50mm
Strat de fundatie din piatra sparta fr. 16-32mm, LA30 - 100mm
Strat de rulare din mixtura asfaltica stabilizata MAS 16 rul, - 50mm
Strat de legatura din beton asfaltic deschis cu pietris concasat BAD 22.4 leg., bitum 50/70 -70mm
Strat superior de fundatie din amestec de materiale naturale GA85, LA30, si asfalt reciclat (40%), stabilizat cu ciment Ra>50, C5/6 - 180mm
Strat de fundatie din amestic optimal din piatra sparta fr. 0-63mm, LA30 - 230mm
Strat inferior de fundatie din balast, amestic optimal, fr. 0-63mm - 200mm
Axa drumului
Rambleu existent
Rambleu, poz. 26
Verificator de proiecte 0139
Cecan Alexandru
Domeniile 4d,f,g,h,i
Nr. de inregistrare a avizului 116 VP/2025
Valabil de la 08.02.2023 pina la 08.02.2028
17.10.25
FOMICIOV DMITRII
P-2024
Nr. 1278
4d,d,e,f,g,h,i,j(portul)
PROIECTANT
Schimb inv. Nº
Semnatura si data
Inv. Nº
Mod. Cant. Plansa Nº doc. Semnatura Data
274/2024 - L.A. - 2
Plansa
4

5 – 5
Sc 1:100

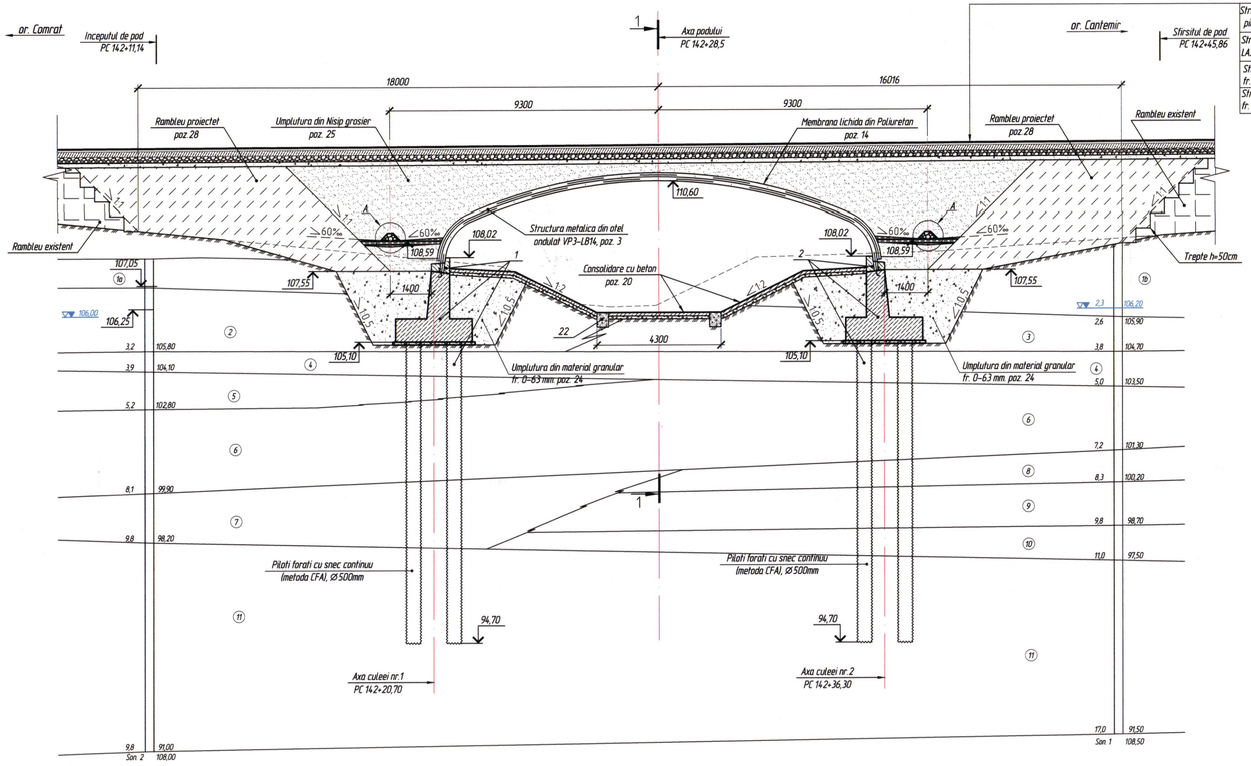

Strat de rulare din mixtura asfaltica stabilizata MAS 16 rul, – 50mm
Strat de legatura din beton asfaltic deschis cu pietris concasat BAD 22,4 leg. bitum 50/70 – 70mm
Strat superior de fundatie din amestec de materiale naturale GAB5, LA30, si asfalt reciclat (40%), stabilizat cu ciment Rb>50, C5/6 – 180mm
Strat de fundatie din amestec optimal din piatra sparta fr. 0-63mm, LA30 – 230mm
Strat inferior de fundatie din balast, amestec optimal, fr. 0-63mm – 200mm

4 – 4
Sc 1:100

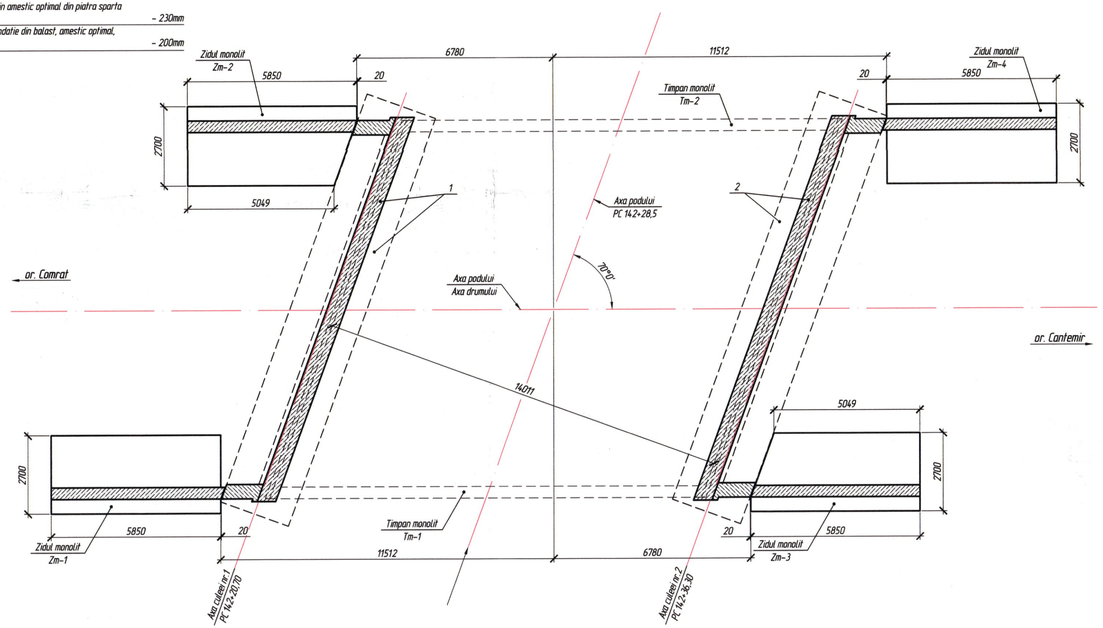

A
Sc1:25

7 – 7
(Schema)

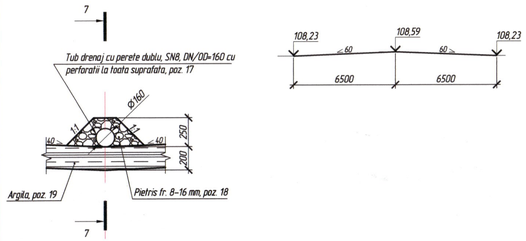

Verificator de proiecte 0139
Cecan Alexandru
Domeniile 4d,f,g,h,i
Nr. de inregistrare a avizului 116 VP/2025
Valabil de la 06.02.2025 pina la 06.02.2026
13.10.25

FOMICIOV DMITRII
P-2024
Nr.1278
A.d.e.f.g.h.i.
Vizonom
PROIECTANT

Mod.	Conf.	Planso	N°doc.	Semnatura	Data	274/2024 – LA – 2	Planso 5

Schimb inv. N°
Semnatura si data
Inv. N°

Specificatie

Poz.	Marcare	Denumire	Cant.	Masa unit. kg	Nota
		Pile			
1	10/02-10/136-L.A. - pl. 7	Culeea Nº1	1		
2	10/02-10/136-L.A. - pl. 8	Culeea Nº2	1		
		Structura VP3-LB14			
3	10/02-10/136-L.A. - pl. 18	Schema de instalare a elementelor structurale			
		Elemente din beton armat monolit			
4	10/02-10/136-L.A. - pl. 12	Timpan monolit Tm-1	1		16,2 m³
5	10/02-10/136-L.A. - pl. 13	Timpan monolit Tm-2	1		16,2 m³
6	10/02-10/136-L.A. - pl. 14	Zidul monolit Zm-1	1		17,75 m³
7	10/02-10/136-L.A. - pl. 15	Zidul monolit Zm-2	1		17,88 m³
8	10/02-10/136-L.A. - pl. 16	Zidul monolit Zm-3	1		17,88 m³
9	10/02-10/136-L.A. - pl. 17	Zidul monolit Zm-4	1		18,2 m³
10	10/02-10/136-L.A. - pl. 28	Granda de fundare Gf-1	2		9,1 m³
		Alte			
11	10/02-10/136-L.A. - pl. 6	Parapet de siguranta a circulatiei vehiculelor (pod)			
12	10/02-10/136-L.A. - pl. 5	Parapet pietonal (pod)			
13	10/02-10/136-L.A. - pl. 4	Amplasare placi de trotuar			
14	SM SR EN 1504-2/2004	Protectia elementelor cu membrana lichida analog (analog Sikalastic-851, Tehnocoat P-2049)			
		- Structura VP3-LB14	338,0 m²		
15	SM SR EN 13808:2014	Protectia fundatielor cu mastica bituminoasa (Ziduri monolite, Timpan Tm-1, Tm-2)	340,6 m²		
16	SM SR EN 1504	Vopsea polimer-ciment (1 strat) (analog-Sikagard-680S)	106,4 m²		
		Sistem de drenaj			
17	SM EN 13476-3+A1:2020	Tub drenaj cu perete dublu, SN8, DN/OD=160 cu perforatii la toata suprafata/	58,0 m.l		
18*	SM SR EN 13242+A1:2010	Pietris concasat fr.8-16 mm(Piatra sparta LA20)			5,0 m³
19*	SM SR EN 13242+A1:2010	Argila, h=20cm			15,9m³
20		Consolidarea cu beton monolit	516,0 m²		
	SM EN 206:2013+A2:2021	Beton C30/37 XC4 XF2, h=120mm			61,9m³
	SM SR EN 10080 2014 SM EN 15630-2:2019	Plasa $\frac{6A240-200}{6A240-200}$	516,0 m²	1135,2	
	SM SR EN 13242+A1:2010	Piatra sparta LA 20, h=100mm			51,6m³

Specificatie

Poz.	Marcare	Denumire	Cant.	Masa unit. kg	Nota
		Reazem din beton monolit			
21	SM EN 206:2013+A2:2021	- 200x500mm , Beton C25/30 XF2, XA1	32,3 ml		3,2m³
22	SM EN 206:2013+A2:2021	- 400x500mm , Beton C25/30 XF2, XA1	150,8 ml		30,2m³
		Consolidare cu piatra bruta			
23*	SM SR EN 13383-2:2010	Risberma din material de demolare fr. 90-250			5,0m³
		Umplutura			
24*	SM SR EN 13242+A1:2010	Material granular fr.0-63 mm. Ga75 (Balast)			600,0m³
25*	SM SR EN 13242+A1:2010	Nisip grosier			463,0m³
26*	SM SR EN 13242+A1:2010	Piatra sparta LA 20 fr. 32-63, h=200mm			16,4m³
27*		Material de demolare fr. 90-150 mm, h=600mm			36,8m³
28*		Solul (adgila-nisipoasa)			330,0m³
	Volumul 2. Cartea 1	Sistem rutier			

* - Volum geometric (fara coeficient de compactare)

FOMICIOV DMITRII P-2024 Nr.1278 4c,d,e,f,g,h,i, j(porturi) * PROIECTANT *

Verificator de proiecte 0139 Cecan Alexandru Domeniile 4d,f,g,h,i Nr. de inregistrare a avizului 116VP/2025 Va' de la 08.02.2023 pina la 08.02.2028 17.10.25

Schimb inv. Nº	
Semnatura si data	
Inv. Nº	

Mod.	Cant.	Plansa	Nº doc.	Semnatura	Data	274/2024 - L.A. - 2	Plansa 6

Plan
Sc 1:100

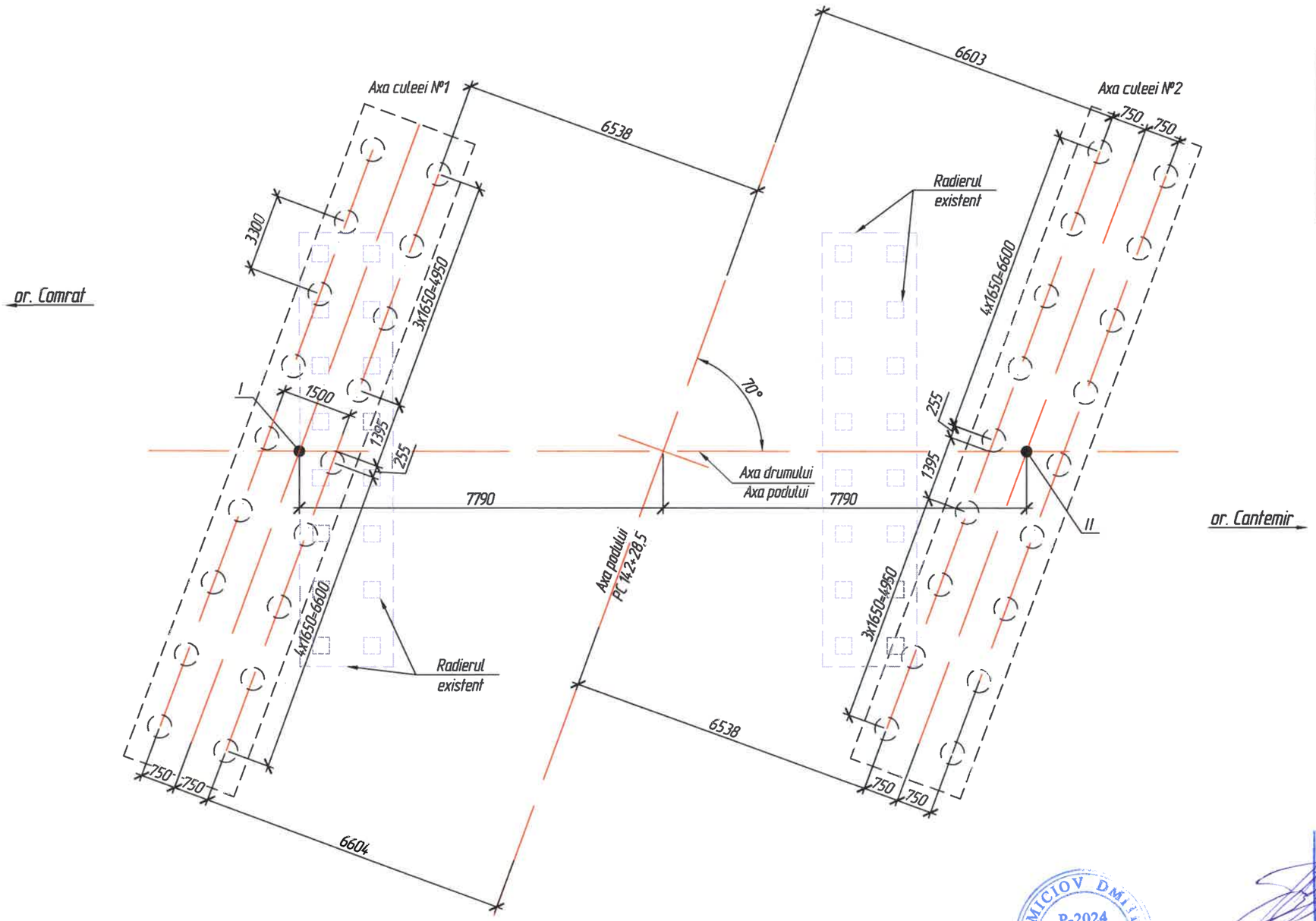

Lista de coordonate

Nº puncte de intersectie	X	Y
I	203892,84	132802,34
II	203878,18	132797,08

Baterea pilotilor in prezenta reprezentantului "IDM PRIMESOLUTION" S.R.L pentru concretizarea cotelor de asternerea stratului de fundatie la baza pilotilor.

FOMICIOV DMITRII P-2024 Nr.1278 4c,d,e,f,g,h,i, j(porturi) PROIECTANT

Verificator de proiecte 0139 Cecan Alexandru Domeniile 4d,f,g,h,i Nr. de inregistrare a avizului 116 VP/2025 Valabil de la 08.02.2023 pina la 08.02.2028 17.10.25

Mod.	Nºsec.	Plansa	Nºdoc.	Semnatura	Data
Manager pr.		Bogza S.			03.25
ISP		Fomiciov D.			03.25
Verificat		Fomiciov D.			03.25
Elaborat		Ianioglo N.			03.25

274/2024 - LA

Lucrari de actualizare a raportului de expertiza tehnica si elaborarea solutiilor de proiect privind reparatia podului de sosea pozitionat pe drumul public R35 Comrat–Cantemir–R34, km 14,370.

Pod peste Valea Adinca, pozitionat pe drumul R35 Comrat – Cantemir – R34, km 14,370

Faza	Plansa	Planse
PE	3	

Trasarea axelor podului si pilelor

S.R.L. „IDM PRIMESOLUTION" or. Chișinău

Schimb inv. Nº | Semnatura si data | Inv. Nº

Plan amplasare placi de trotuar
Sc. 1:100

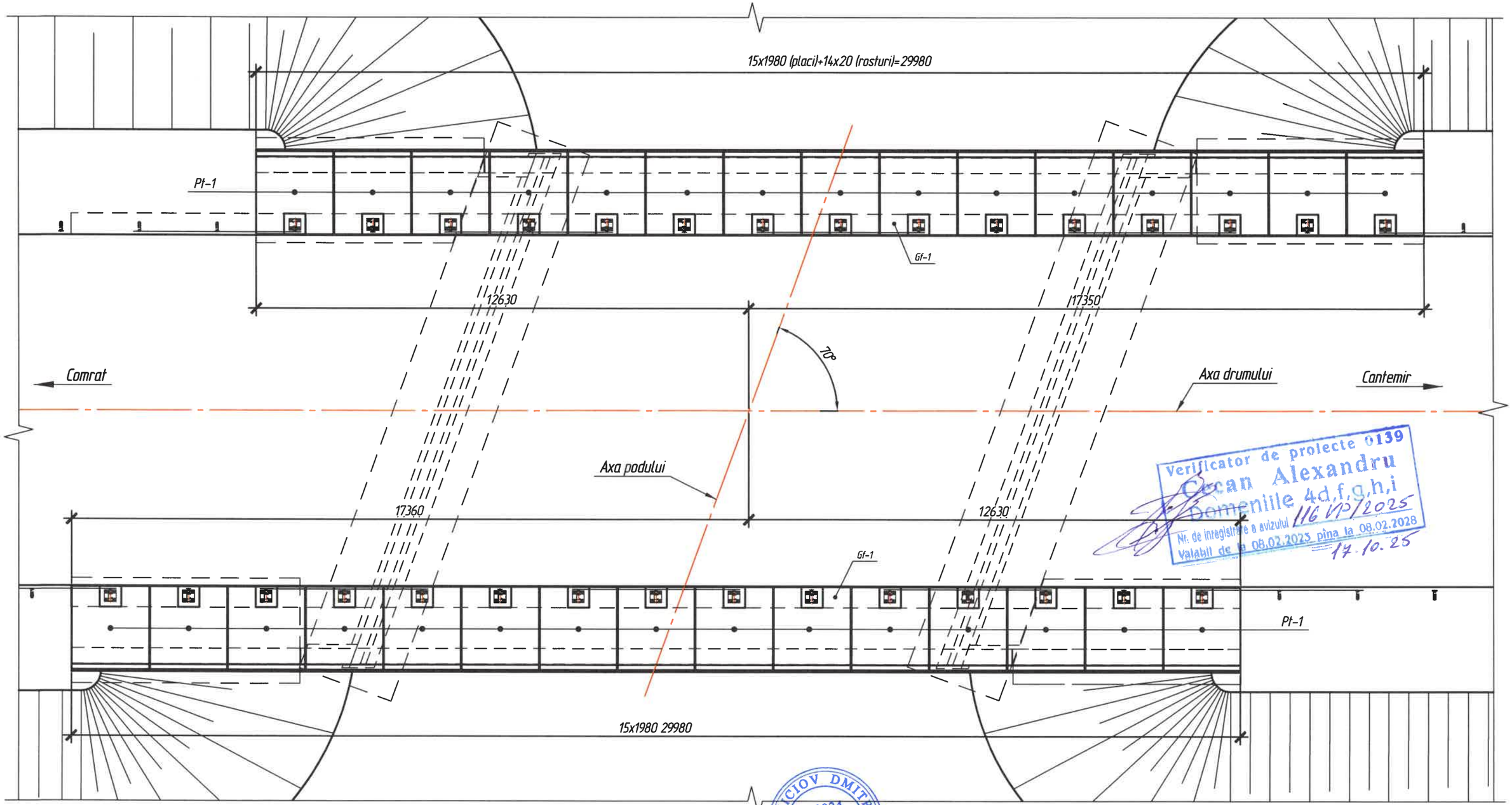

Verificator de proiecte 0139
Turcan Alexandru
Domeniile 4d,f,g,h,i
Nr. de inregistrare a avizului 116 VP/2025
Valabil de la 08.02.2023 pina la 08.02.2028
17.10.25

FOMICIOV DMITRII
P-2024
Nr.1278
4c,d,e,f,g,h,i, II porturi
PROIECTANT

Etansarea rosturilor intre placi
Sc. 1:5

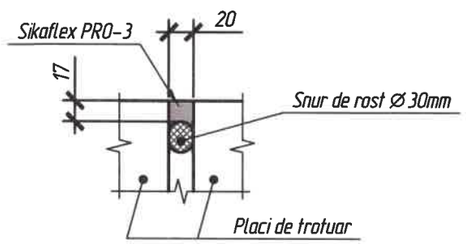

Note:
1. Dimensiunile sunt indicate in mm.
2. Modul de imbinare a placilor cu zidul/timpanul si grinda de fundare vezi pe pl. 4-2.
3. Consumul de materiale pentru imbinarea placilor cu zidul/timpanul si grinda de fundare vezi pe pl. 4-2.

Mod.	Nºsec.	Plansa	Nºdoc.	Semnatura	Data
Manager pr.		Bogza S.			09.25
ISP		Fomiciov D.			09.25
Verificat		Fomiciov D.			09.25
Elaborat		Turcan E.		Turcan	09.25

274/2024 - LA

Lucrari de actualizare a raportului de expertiza tehnica si elaborarea solutiilor de proiect privind reparatia podului de sosea pozitionat pe drumul public R35 Comrat–Cantemir–R34, km 14,370.

Pod de sosea pozitionat pe drumul R35 Comrat–Cantemir–R34, km 14,370

Faza	Plansa	Planse
PE	4	2

Plan amplasare placi de trotuar

S.R.L. „IDM PRIMESOLUTION"
or. Chişinău

Schimb inv. Nº | Semnatura si data | Inv. Nº

Plan-schema de montare a placilor de trotuar

Sc. 1:25

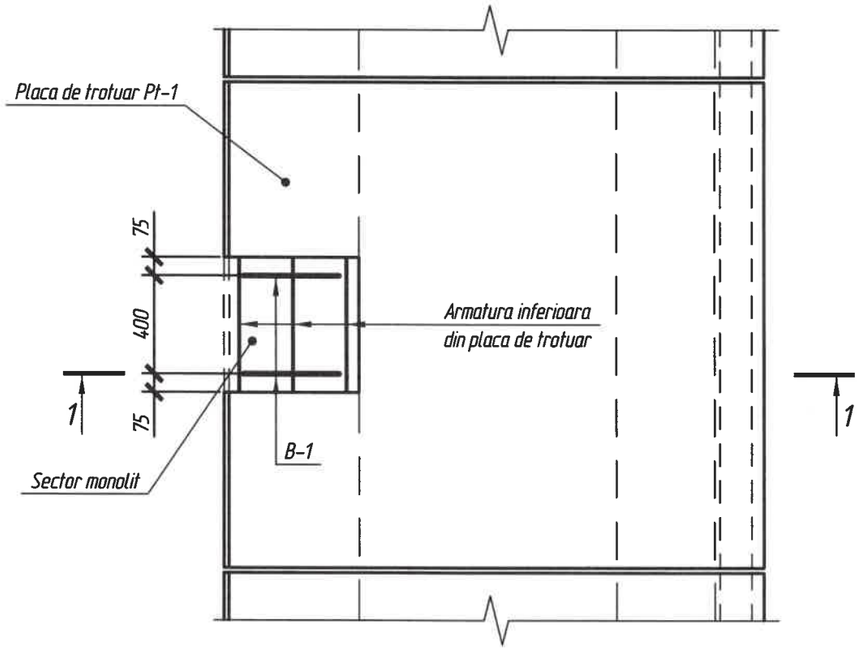

Sectiunea 1-1

Sc. 1:25

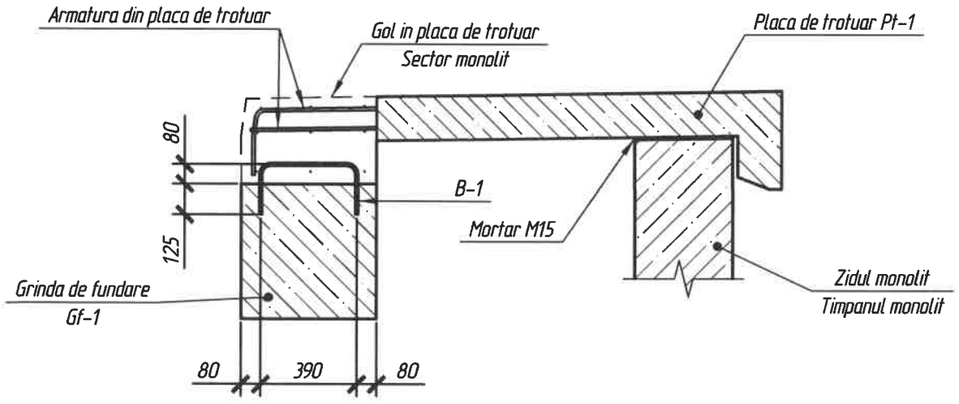

Specificatia (pentru o placa de trotuar)

Poz.	Marcarea	Denumirea	Cant.	Masa unit., kg	Note
		Elemente din beton armat			
Pt-1	274/2024 - LA - 29	Placa de trotuar	30	2350	
Gf-1	274/2024 - LA - 28	Grinda de fundare Gf-1	2		0,91 m^3
		Detalii de armare			
B-1	SM SR EN 10080:2014	Bara B-1 Ø14 A500C L=765	2	0,92	1,84
		Materiale			
		Forarea gaurilor cu Ø16mm si L=125mm	4		
		Ancora chimica HILTI (sau orice produs analogic dupa caracteristici)	4	16,8 ml	67,0 ml
	SM EN 998-2:2017	Mortar M15, H=20mm			0,01 m^3
	SM EN 206:2013+A2:2021	Beton C35/45, XC4, XF4, XD3, XM1			0,11 m^3
	SM SR EN 1504-2:2010	Protectia placilor de trotuar cu vopsea de polimer ciment (analog Sikagard-680S)			6,5m^2
	SM EN 13808:2014	Protectia elementelor cu mastic bituminos			3,3m^2
		Sigilarea unui rost dintre placile de trotuar			
	ETAG 002	SikaPrimer-3 N pentru amorsarea suprafetelor din beton inainte de sigilare			0,065m^2
		Snur de rost din polietilena cu Ø30mm	3,2 m.l.		
	SM EN 15651-4:2017	Sikaflex PRO-3 (sigilant pentru rosturi cu rezistente mecanice mari)	3,2 m.l.	340ml/m	1090ml

Borderoul detaliilor

Poz.	Schita
B-4	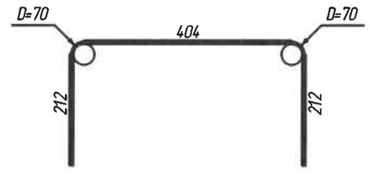

Borderoul consumului de metal, kg

Marca elementului	Confectii din armatura		
	Clasa armaturii		Total
	A500C, S355J2		
	SM EN 10025-2:2020		
	Ø14	Total	
Pt-1	1,84	1,84	1,84

Note:

1. Executarea gaurilor si montarea ancorelor (B-1) se va executa dupa montarea placilor de trotuar.
2. Pe intregul pod se prevede montarea placilor de trotuar in numar de - 30 elemente.
3. Sigilarea rosturilor - 28 buc.
4. Pot fi utilizate orice materiale de constructie cu parametrii tehnici identici celor indicate.

FOMICIOV DMITRII P-2024 Nr.1278 4c,d,e,f,g,h,i, j(porturi) PROIECTANT

Verificator de proiecte 013
Cecan Alexandru
Domeniile 4d,f,g,h,i
Nr. de inregistrare a atestatului 116VP/2025
Valabil de la 06.02.2025 pina la 08.02.2028
14.10.25

Mod.	Cant.	Plansa	N°doc.	Semnatura	Data
					09.25
					09.25

274/2024 - LA - 4

Plansa 2

Schimb inv. N° | Semnatura si data | Inv. N°

Vederea "A"
Sc1:50

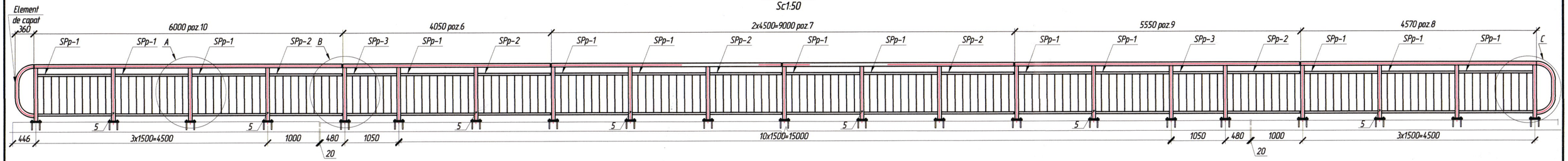

Plan
Sc 1:100

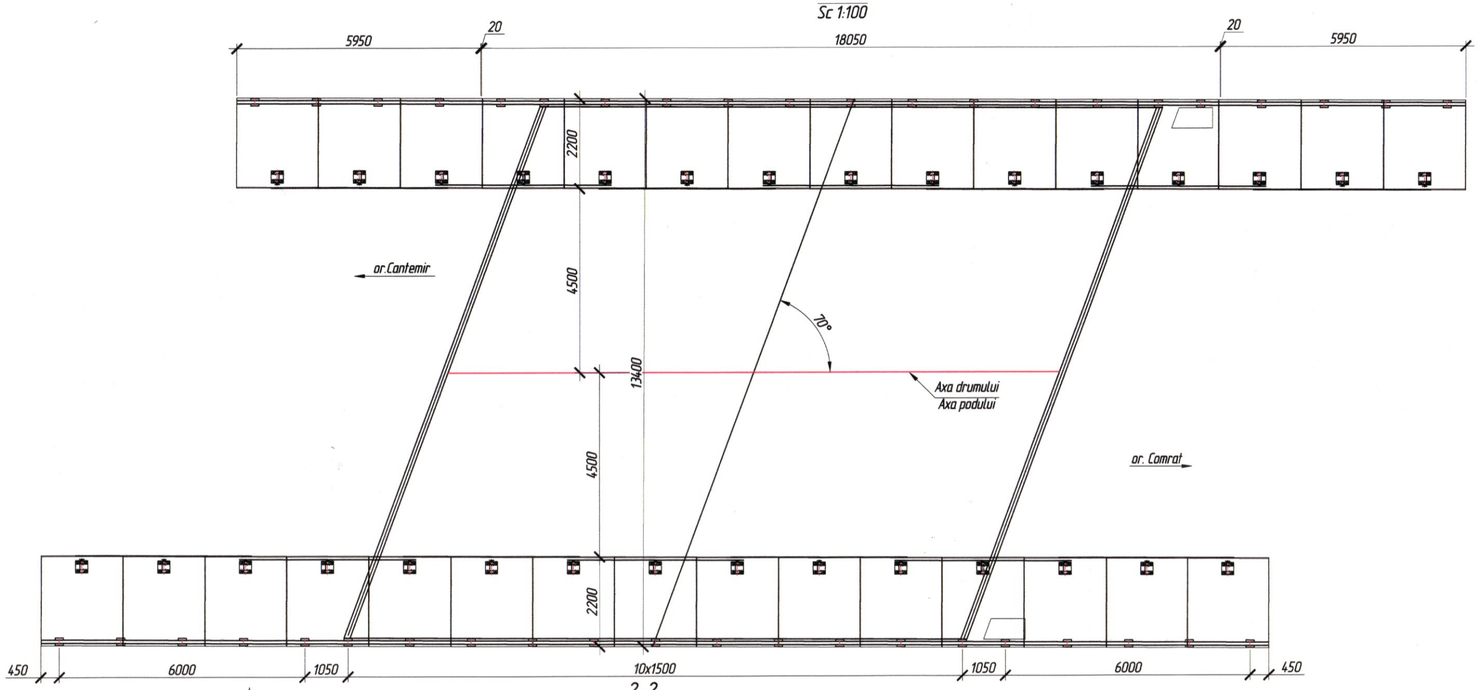

2-2
Sc 1:20

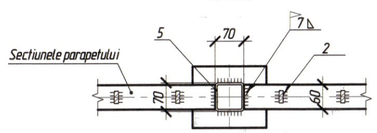

Vederea "A"

1. Noduri "B","C" si "D" pe pl. 5-2
2. Specificatia pe pl. 5-3
3. Nodul "C" este oglindit Nodul "C"

A
Sc 1:20

(Fixarea stîlpului (poz.5) cu soclul Sp-1 si secciunilor parapetului pietonal cu stîlp)

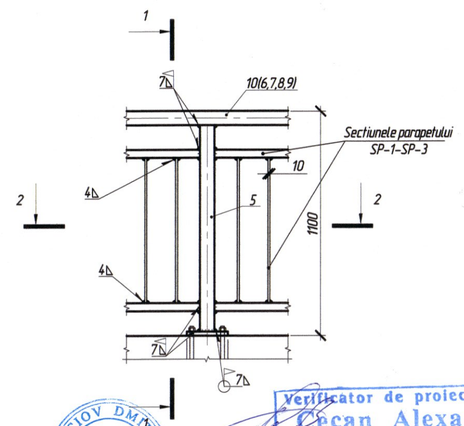

1-1
Sc 1:10

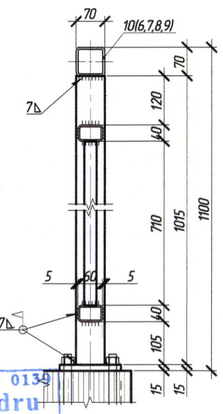

Verificator de proiecte 0139
Cecan Alexandru
Domeniile 4d,f,g,h,i
Nr. de inregistrare a avizului 116VP/2025
Valabil de la 08.02.2023 pina la 08.02.2028
14.10.25

FOMICIOV DMITRII P-2024 Nr.1278 4c,d,e,f,g,h,i J/portun PROIECTANT

Mod.	N°sec.	Plansa	N°doc.	Semnatura	Data	274/2024 - LA		
						Lucrari de actualizare a raportului de expertiza tehnica si elaborarea solutiilor de proiect privind reparatia podului de sosea pozitionat pe drumul public R35 Comrat–Cantemir–R34, km 14,370.		
Manager pr.		Bogza S.			03.25	Pod peste Valea Adinca, pozitionat pe drumul R35 Comrat - Cantemir - R34, km 14,370	Faza	Plansa	Planse
ISP		Fomiciov D.			03.25		PE	5	3
Verificat		Fomiciov D.			03.25				
Elaborat		Ianioglo N.			03.25	Schema de montarea a parapetului de siguranta pietonala	S.R.L. „IDM PRIMESOLUTION" or. Chişinău		

Format A4x3

Schimb inv. N°

Semnatura si data

Inv. N°

B

Sc 1:10

(Imbinarea sectiunii pietonale deasupra pilei)

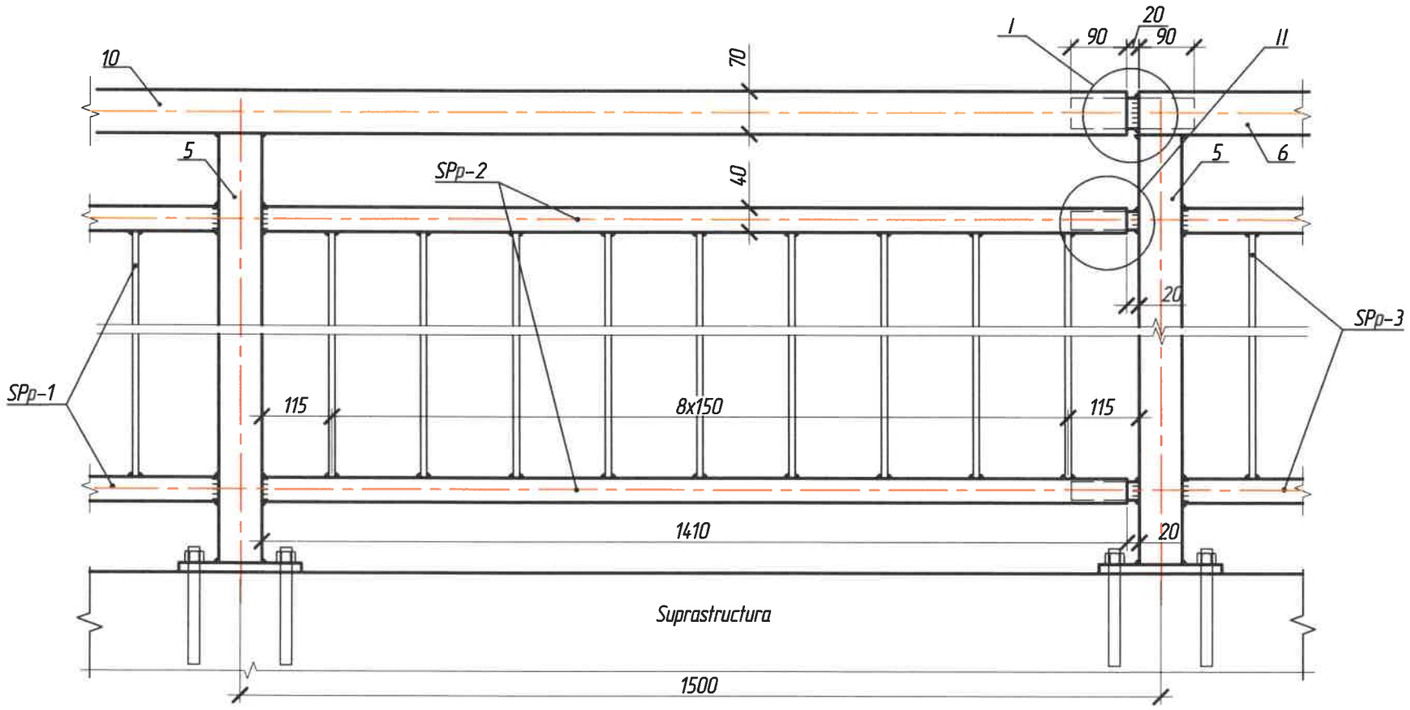

C

Sc 1:10

(Element de capat)

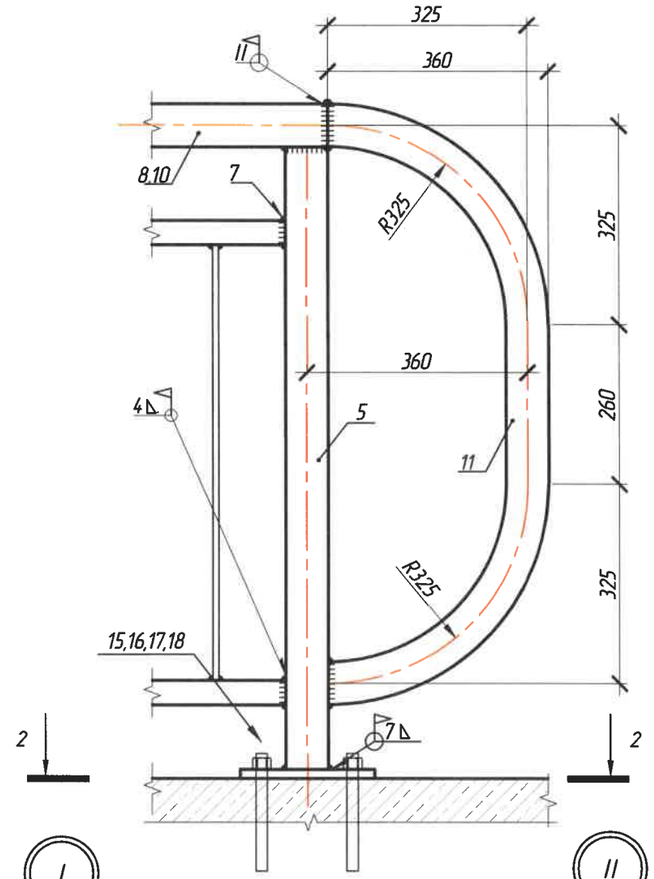

I

M 1:5

II

M 1:5

Sectiunele parapetului pietonale SPp-1-SPp-3

Sc 1:10

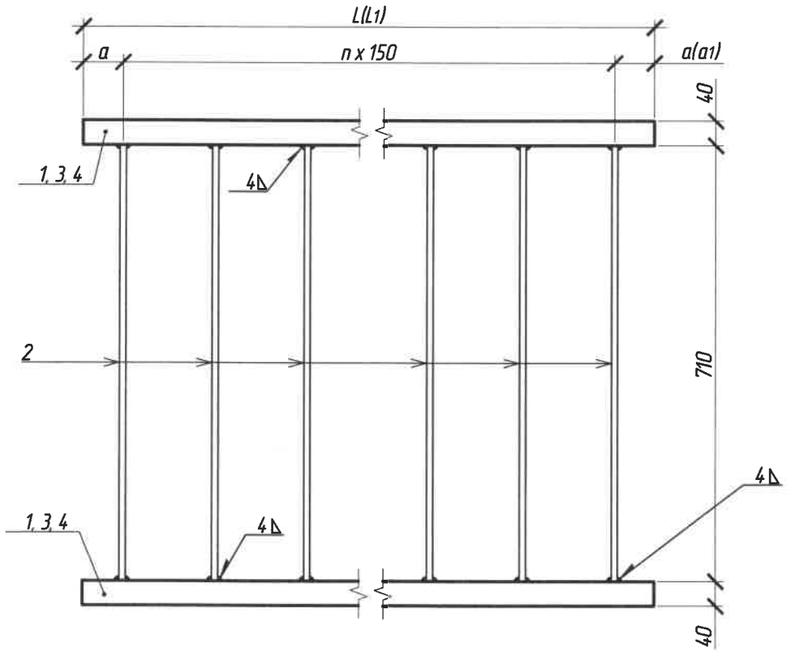

Dimensiuni, mm

	L	L1	a	a1	n
SPp-1	1430	0	115	0	8
SPp-2		1410	115	95	8
SPp-3	980	0	115	0	5

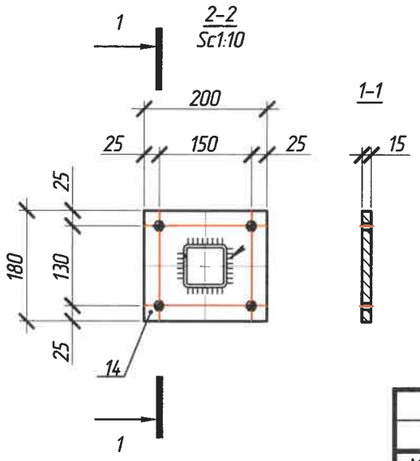

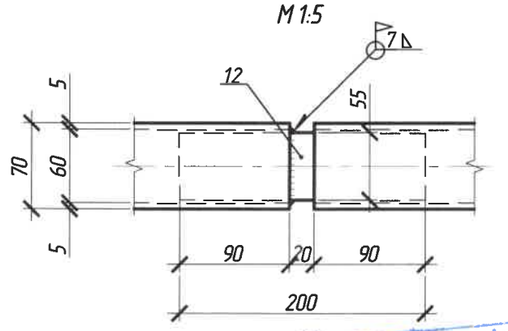

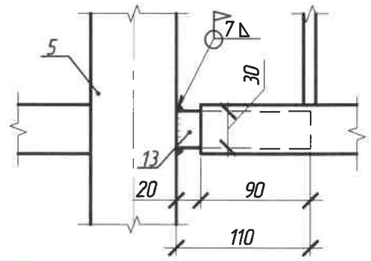

Specificatia pe pl. 5-3

Verificator de proiecte 0139
Cecan Alexandru
Domeniile 4d,f,g,h,i
Nr. de inregistrare a avizului 116VP/2023
Valabil de la 08.02.2023 pina la 08.02.2028
12.10.25

FOMICIOV DMITRII
P-2024
Nr.1278
4c,d,e,f,g,h,i,
j(porturi)
PROIECTANT

Mod.	Cant.	Plansa	N°doc.	Semnatura	Data		
					03.25	274/2024 - LA - 5	Plansa
					03.25		2

Schimb inv. N°

Semnatura si data

Inv. N°

Consumul de metal pe pod, kg

Marca elementului	Marca metalului										Consumul total
	Tevi din otel						Table din otel				
	S275J2H						S235J2				
	SM EN 10219-2:2019			SM EN 10219-2:2019			SM EN 10025-2:2015				
	70x70x5	60x60x5	Rez.	60x40x4	50x30x4	Rez.	—10x30	Rez.	—15x180	Rez.	
Parapet pietonal	1048,8	16,6	1065,4	614,0	9,4	623,4	581,2	581,2	176.8200	176.8200	2446,8

Greutatea parapetului pietonal pentru intreg pod (inclus racordarea) este – 27491,3 kg.
Ancora chimica HIT-RE 500 V3 (sau orice produs analog) – 13,74 litre.

Nota:

1. Sudarea pieselor se executa conform SM EN ISO 9692-1:2015. "Imbinarea de colt N°3.1.1", "Imbinarea de colt dublu N°4.1.3".

Pe parapetul pietonal se va aplica sistemul de vopsire anticoroziva – A4.15 conform SM EN ISO 12944-5:2020.
Sudarea pieselor se executa conform SM EN ISO 9692-1:2015.

Verificator de proiecte 0139
Cecan Alexandru
Domeniile 4d,f,g,h,i
Nr. de integrare a avizului 116VP/2025
Valabil de la 08.02.2023 pina la 08.02.2028
17.10.25

Specificatie

Poz.	Marcare	Denumire	Cant.	Masa unit. kg	Nota
		Unitati de asamblare			
		Sectiunea parapetului pietonal SPp-1	26	30,95	
1	SM EN 10219-2:2019	Teava 60x40x4 L=1430,	2	7,95	
2	SM EN 10058:2019	Otel plat—10x30 L=710, S235J2	9	1,67	
		Sectiunea parapetului pietonal SPp-2	10	30,73	
3	SM EN 10219-2:2019	Teava 60x40x4 L=1410,	2	7,84	
2	SM EN 10058:2019	Otel plat—10x30 L=710, S235J2	9	1,67	
		Sectiunea parapetului pietonal SPp-3	4	20,93	
4	SM EN 10219-2:2019	Teava 60x40x4 L=980,	2	5,45	
2	SM EN 10058:2019	Otel plat—10x30 L=710, S235J2	6	1,67	
		Elemente separate			
5	SM EN 10219-2:2019	Stilp parapetului Teava 70x70x5 L=1015	42	10,02	
		Balustrada parapetilor			
6	SM EN 10219-2:2019	-Teava 70x70x5 L=4050	2	39,97	
7	SM EN 10219-2:2019	-Teava 70x70x5 L=4500	4	44,42	
8	SM EN 10219-2:2019	-Teava 70x70x5 L=4570	2	45,11	
9	SM EN 10219-2:2019	-Teava 70x70x5 L=5550	2	54,78	
10	SM EN 10219-2:2019	-Teava 70x70x5 L=6000	2	59,22	
		Element de capat parapetului			
11	SM EN 10219-2:2019	Teava 70x70x5 L=1320,	4	13,03	
		Elemente imbinarii parapetului			
12	SM EN 10219-2:2019	Teava 60x60x5 L=200	10	1,66	
13	SM EN 10219-2:2019	Teava 50x30x4 L=110	20	0,47	
		Elemente verticale de sustinere			
14	SM EN 10058:2019	Platbanda -15x180, L=200 mm, S235J2	42	4,21	
		Accesorii			
15	DIN 976	Tija filetata M10x130 – A4-70	168	0,0750	12,6 kg
16	EN 10219	Saiba plata M10 – 300 HV-A4	168	0,0036	0.0058 kg
17	SM EN ISO 4032:2023	Piulita M10 – A4-70	168	0,0105	1.764 kg
18		Ancora chimica HIT-RE 500 V3 (sau orice produs analog)	168	6.8 ml	1142.4 ml

Mod.	Cant.	Plansa	N°doc.	Semnatura	Data		Plansa
					03.25	274/2024 – LA -5	
					03.25		3

Schimb inv. N°

Semnatura si data

Inv. N°

1 – 1

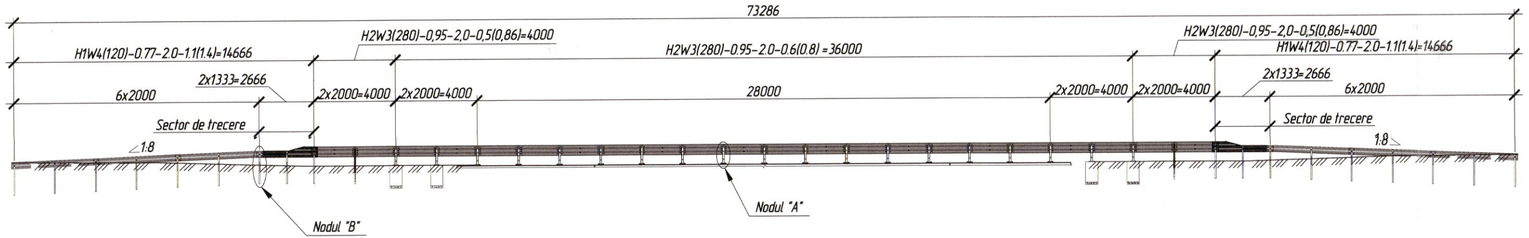

Nodul "A"
H2W3(280)-0.95-2.0-0.6(0.8)
Sc 1:20

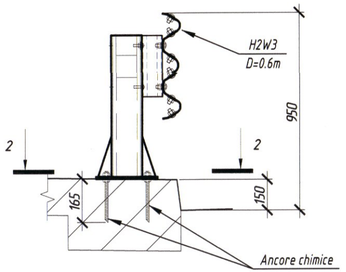

Schema de montarea a parapetului de siguranta a circulatiei vehiculelor. Plan
Sc 1:200

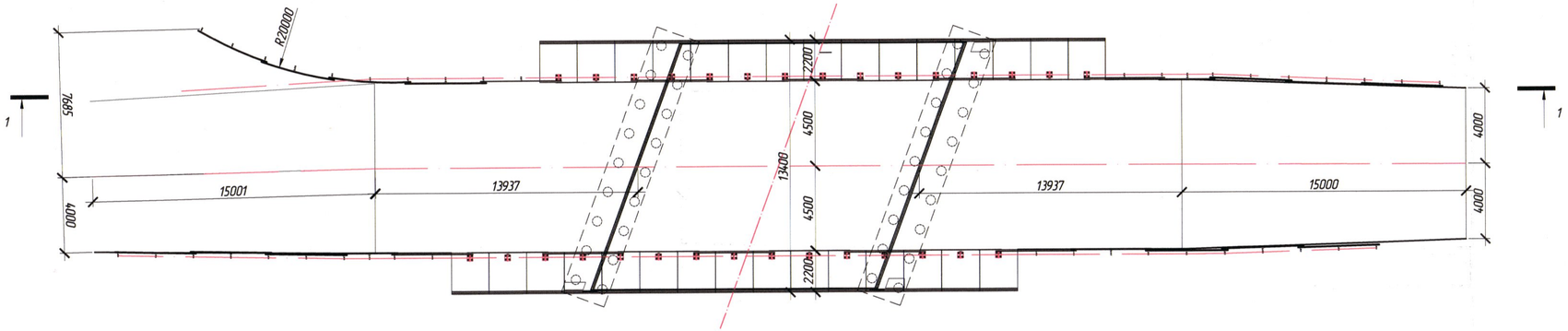

2-2

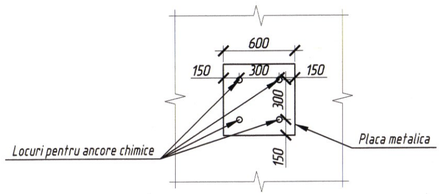

Nodul "B"
H1W4(120)-0.77-2.0-1.1(1.4)
Sc 1:20

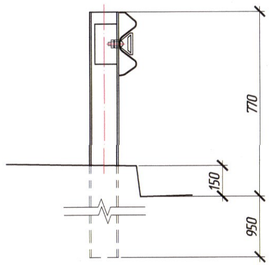

Note:
1. H2W3-ASI B (280)-0.95-2.0-0.6(0.8) – 72,0 m.l.
2. H2W3-ASI A (280)-0.95-2.0-0.5(0.86) – 16,0 m.l.
3. H1W4-ASI A (120)-0.77-2-1.1(1.4) – 48 m.l.
4. H1W4-ASI A (120)-0.77-2-1.1(1.4) – 10,66 m.l. (sector de trecere).
3. Nivelurile de performanta a parapetelor de siguranta sunt adoptate conform SM SR EN 1317-2:2014.

FOMICIOV DMITRII P-2024 Nr. 1278 a,c,d,e,f,g,h,i (portiul) PROIECTANT

Verificator de proiecte 0139 Cecan Alexandru Domeniile 4d,f,g,h,i Nr. de inregistrare a avizului 116/VP/2025 Valabil de la 08.02.2023 pina la 08.02.2028 14.10.25

Mod.	N°sec.	Plansa	N°doc.	Semnatura	Data
Manager pr.		Bogza S.			03.25
ISP		Fomiciov D.			03.25
Verificat		Fomiciov D.			03.25
Elaborat		Ianioglo N.			03.25

274/2024 - LA

Lucrari de actualizare a raportului de expertiza tehnica si elaborarea solutiilor de proiect privind reparatia podului de sosea pozitionat pe drumul public R35 Comrat–Cantemir–R34, km 14,370.

Pod peste Valea Adinca, pozitionat pe drumul R35 Comrat – Cantemir – R34, km 14,370

Faza	Plansa	Planse
PE	6	

Schema de montarea a parapetului de siguranta

S.R.L. „IDM PRIMESOLUTION" or. Chișinău

Schimb inv. N° | Semnatura si data | Inv. N°

Culeea nr.1
Sc. 1:100

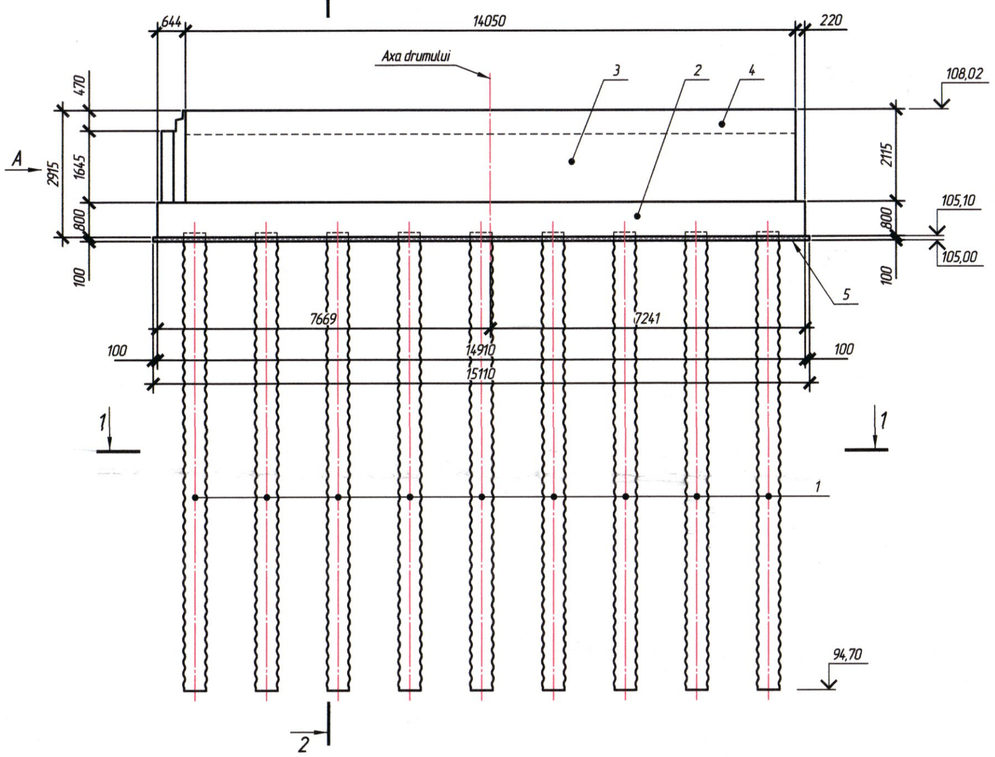

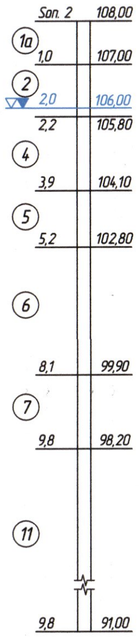

Vederea A
Sc. 1:100

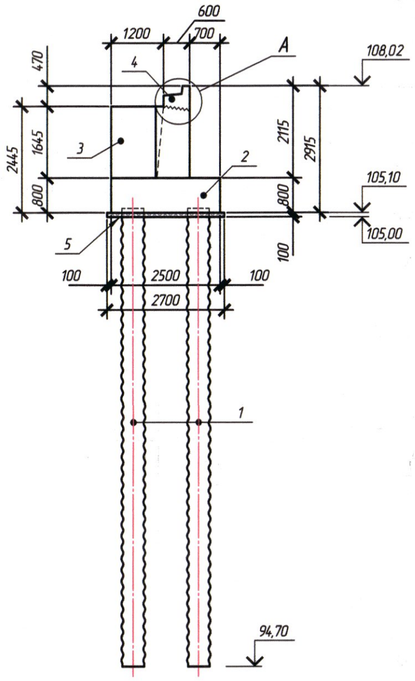

Vedere B
Sc. 1:100

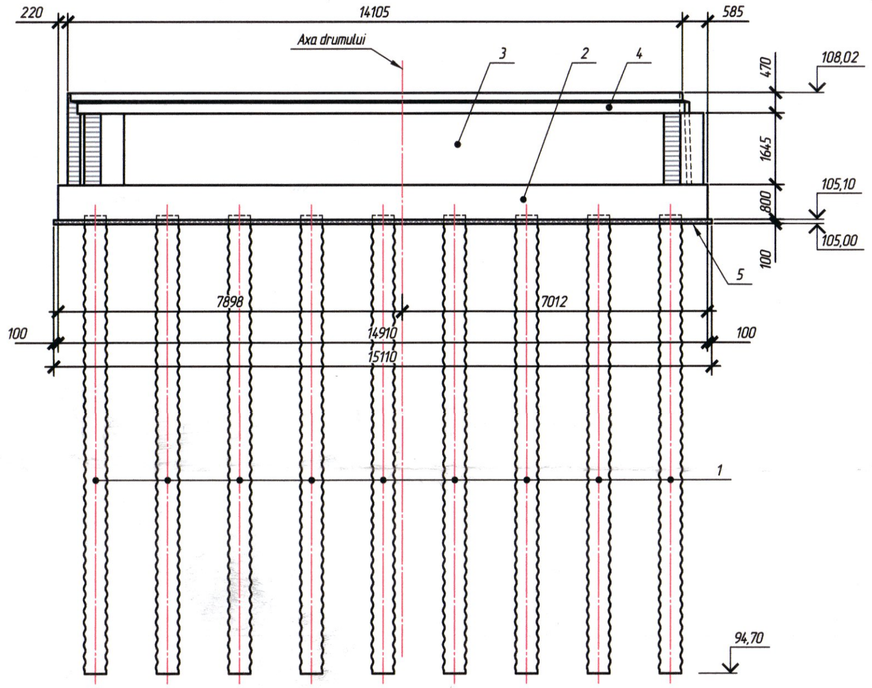

Plan
Sc. 1:100

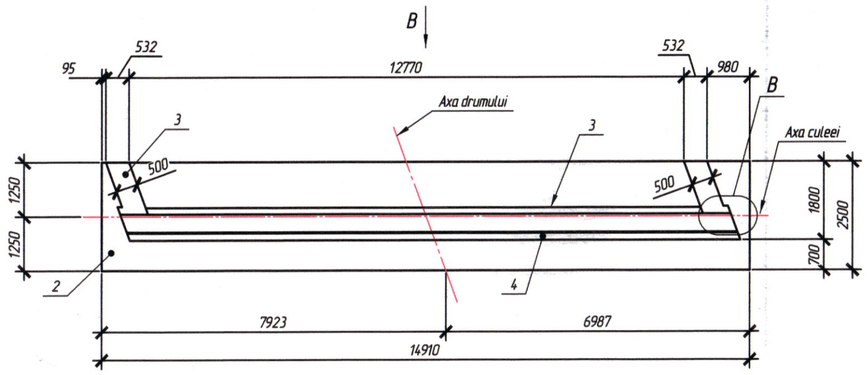

Sectiunea 2-2
Sc. 1:100

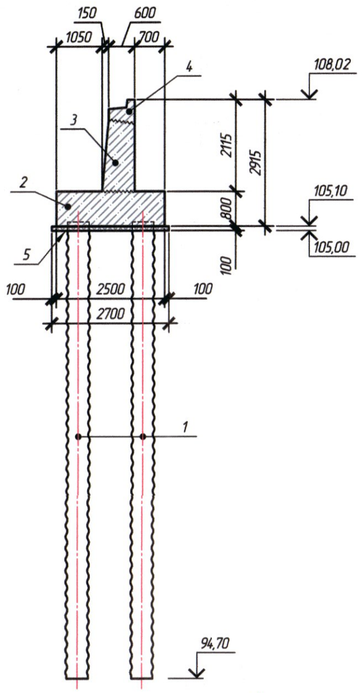

Specificatia

Poz.	Marcarea	Denumirea	Cant.	Masa unit., kg.	Note
		Elemente din beton armat monolit			
1	274/2024 – LA–27	Piloti forati cu snec continuu (metoda CFA) P–1	18		2,31 m^3
2	274/2024 – LA–9	Radier monolit Rm–1	1		30,6m^3
3	274/2024 – LA–10	Elevatia culeei Ec–1	1		17,5 m^3
4	274/2024 – LA–11	Sector monolit Sm–1	1		3,2 m^3
		Altele			
5	SM SR EN 13242+A1:2010/C91:2022	Piatra sparta LA20, fr. 16–32mm, H=100mm	39,3m^2		3,93 m^3
6	SM EN 13808:2014	Protectia elementelor cu mastic bituminos	137,2 m^2		
7	SM SR EN 1504–2:2010	Vopsea polimerica hidrofuga (2 straturi)	18,9m^2		

Sectiunea 1-1
Sc. 1:100

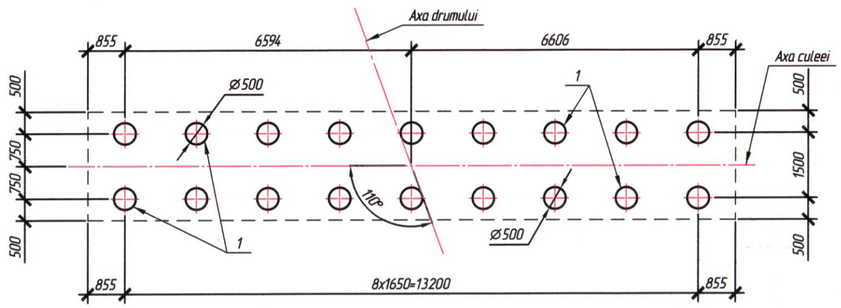

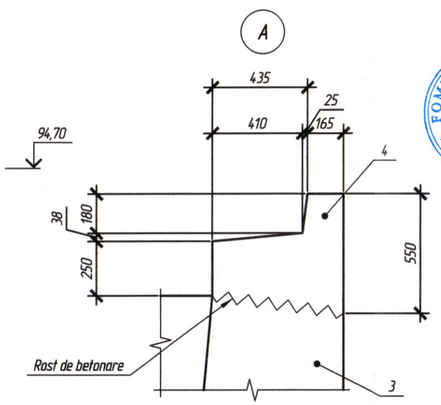

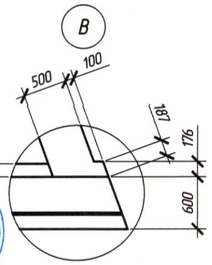

Legenda sondei geologice:

1a – Sol de umplutura, argila p.8a, EGC–I.
2 – Argila, p.8g,d EGC–III.
4 – Argila, p.8g,d EGC–V.
5 – Argila, p.8a EGC–VI.
6 – Nisip, p.27a EGC–VII.
7 – Argila, p.8a EGC–VIII.
11 – Argila, p.8g,d EGC–XII.

Verificator de proiecte 0139
Turcan Alexandru
Domeniile 4d,f,g,h,i
Nr. de inregistrare a avizului 116 VP/2025
Valabil de la 08.02.2023 pina la 08.02.2028
14.10.25

FOMICIOV DMITRII
P-2024
Nr.1278
4c,d,e,f,g,h,i, j(portiri)
PROIECTANT

Note:
1. Dimensiunile sunt indicate in milimetri.
2. Cotele de nivel sunt indicate in metri.
3. Pilotii vor fi batuti pina la refuz.
4. Capacitatea portanta admisibila a pilotului la compresiune, determinata in functie de caracteristicile terenului de fundare – 30,68 t.

Mod.	N°sec.	Plansa	N°doc.	Semnatura	Data
Manager pr:		Bogza S.			09.25
ISP		Fomiciov D.			09.25
Verificat		Fomiciov D.			09.25
Elaborat		Turcan E.		Turcan	09.25

274/2024 – LA

Lucrari de actualizare a raportului de expertiza tehnica si elaborarea solutiilor de proiect privind reparatia podului de sosea pozitionat pe drumul public R35 Comrat–Cantemir–R34, km 14,370.

Pod peste Valea Adinca, pozitionat pe drumul R35 Comrat – Cantemir – R34, km 14,370

Faza	Plansa	Planse
PE	7	

Dispozitia generala a culeei Nr.1

S.R.L. „IDM PRIMESOLUTION"
or. Chişinău

Schimb inv. N°
Semnatura si data
Inv. N°

Culeea nr.2
Sc. 1:100

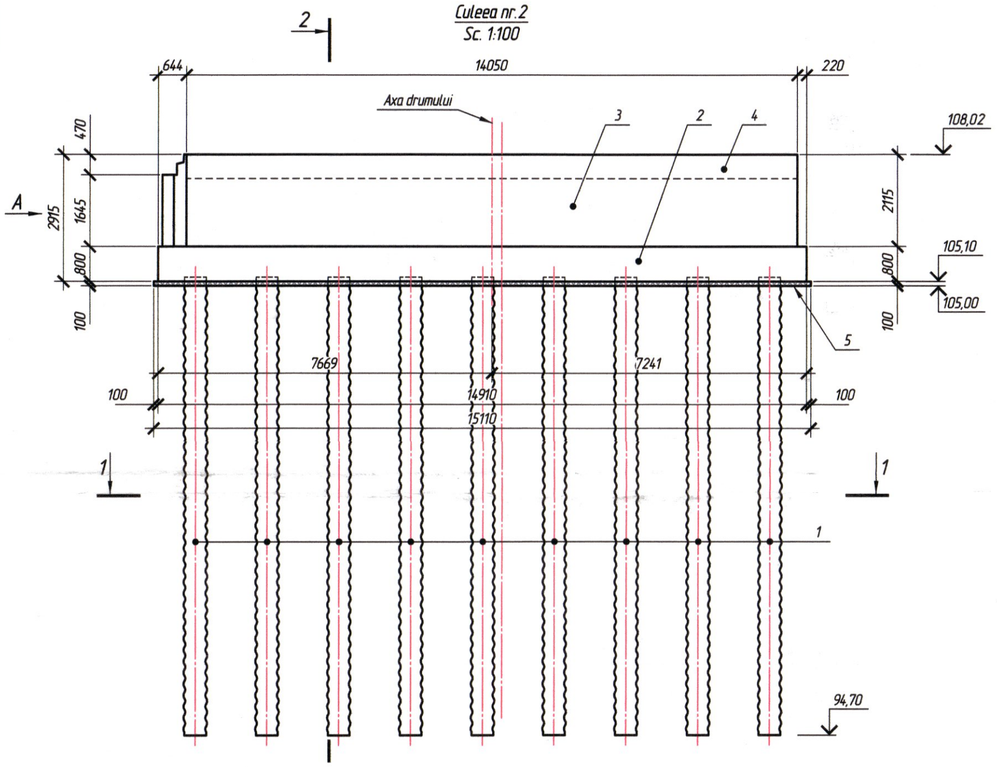

Vederea A
Sc. 1:100

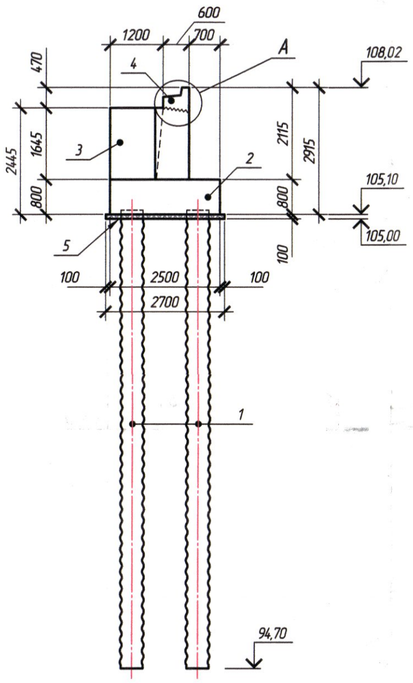

Vedere B
Sc. 1:100

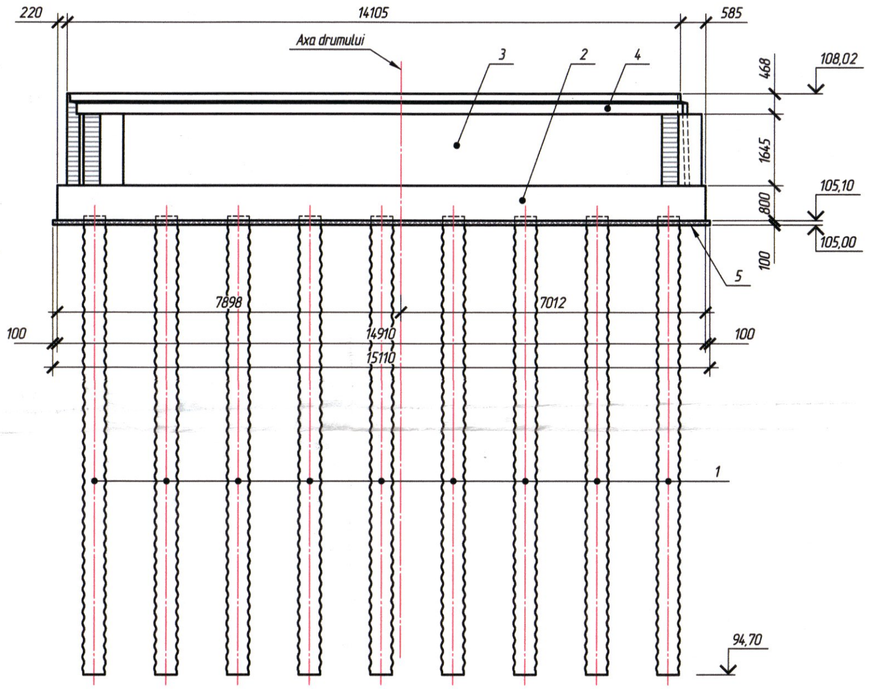

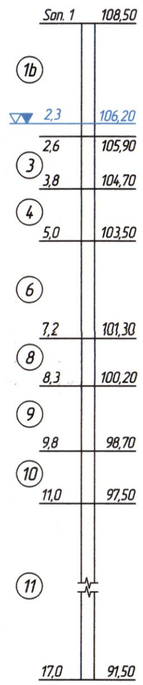

Plan
Sc. 1:100

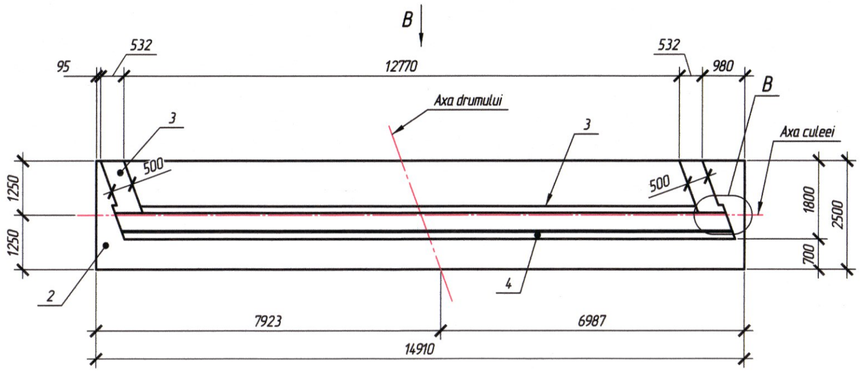

Sectiunea 2-2
Sc. 1:100

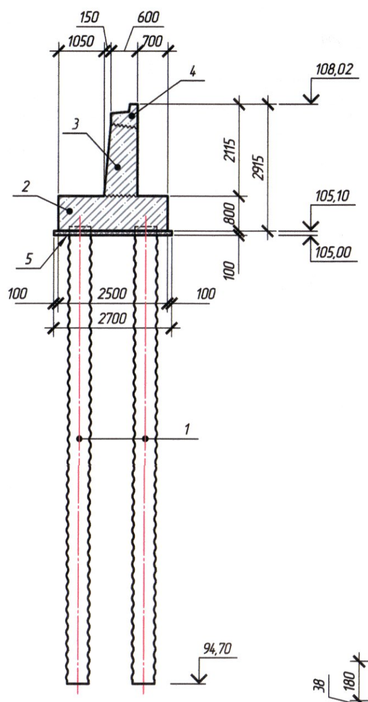

Sectiunea 1-1
Sc. 1:100

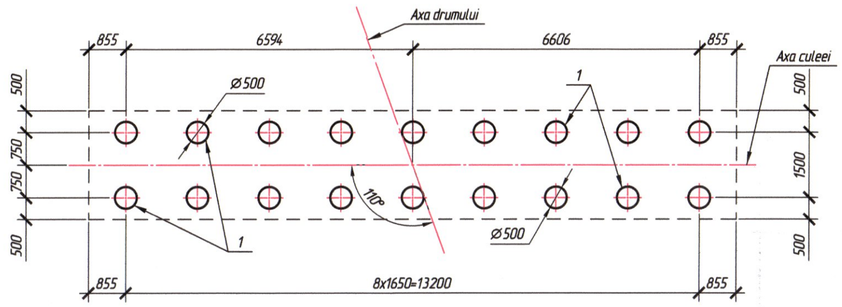

Specificatia

Poz.	Marcarea	Denumirea	Cant.	Masa unit., kg.	Note
		Elemente din beton armat monolit			
1	274/2024 - LA-27	Pilati forati cu snec continuu (metoda CFA) P-1	18		2,31 m^3
2	274/2024 - LA-9	Radier monolit Rm-1	1		30,6m^3
3	274/2024 - LA-10	Elevatia culeei Ec-1	1		17,5 m^3
4	274/2024 - LA-11	Sector monolit Sm-1	1		3,2 m^3
		Altele			
5	SM SR EN 13242+A1:2010/C91:2022	Piatra sparta LA20, fr. 16-32mm, H=100mm	40,8m^2		4,1 m^3
6	SM EN 13808:2014	Protectia elementelor cu mastic bituminos	137,2 m^2		
7	SM SR EN 1504-2:2010	Vopsea polimerica hidrofuga (2 straturi)	18,9m^2		

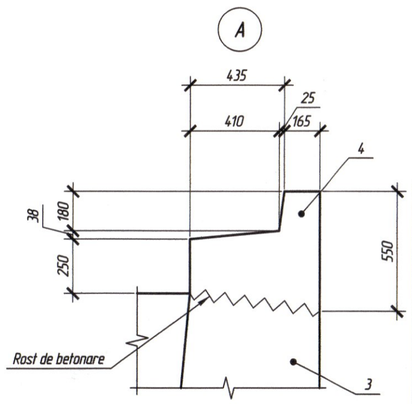

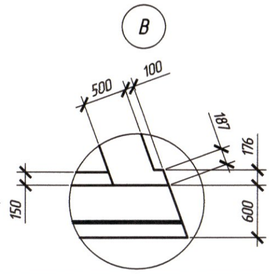

Note:
1. Dimensiunile sunt indicate in milimetri.
2. Cotele de nivel sunt indicate in metri.
3. Pilotii vor fi batuti pina la refuz.
4. Capacitatea portanta admisibila a pilotului la compresiune, determinata in functie de caracteristicile terenului de fundare - 30,944 t.

FOMICIOV DMITRII P-2024 Nr.1278 a,c,d,e,f,g,h,i j(porturi) PROIECTANT

Verificator de proiecte 0139 Cecan Alexandru
Domeniile 4d,f,g,h,i
Nr. de înregistrare a avizului 116 VI/2025
Valabil de la 08.02.2023 pina la 08.02.2028
14.10.25.

Legenda sondei geologice:
1b - Sol de umplutura, argila nisipoasa p.33v EGC-I-II.
3 - Argila nisipoase, p.33b EGC-IV.
4 - Argila, p.8g,d EGC-V.
6 - Nisip, p.27a EGC-VII.
8 - Argila, p.8a EGC-IX
9 - Argila nisipoase p.33b EGC-X.
10 - Pietris si argila, p.27a, p.8a,g EGC-XI.
11 - Argila, p.8g,d EGC-XII.

Mod.	Nºsec.	Plansa	Nºdoc.	Semnatura	Data
Manager pr.		Bagza S.			09.25
ISP		Fomiciov D.			09.25
Verificat		Fomiciov D.			09.25
Elaborat		Turcan E.		Turcan	09.25

274/2024 - LA

Lucrari de actualizare a raportului de expertiza tehnica si elaborarea solutiilor de proiect privind reparatia podului de sosea pozitionat pe drumul public R35 Comrat-Cantemir-R34, km 14,370.

Pod peste Valea Adinca, pozitionat pe drumul R35 Comrat - Cantemir - R34, km 14,370

Faza	Plansa	Planse
PE	8	

Dispozitia generala a culeei Nr.2

S.R.L. „IDM PRIMESOLUTION" or. Chișinău

Schimb inv. Nº | Semnatura si data | Inv. Nº

Schema de cofrare
Sc. 1:100

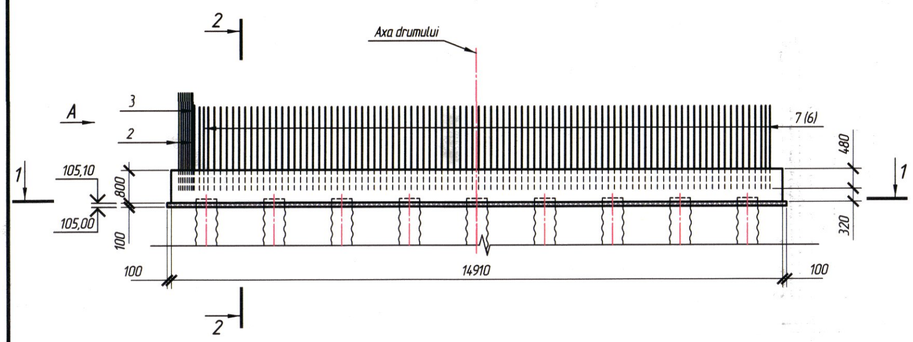

Vederea A (poz. 6 si 7 nu sunt indicate)
Sc. 1:50

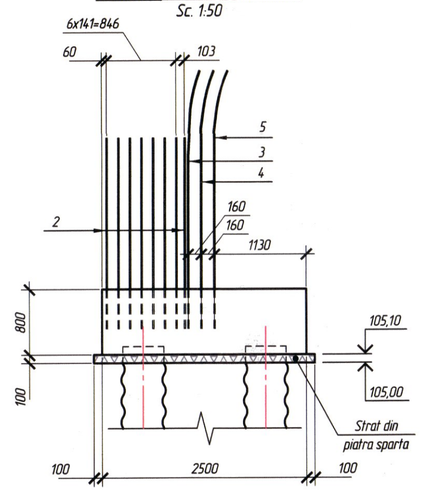

Sectiunea 2-2 (poz. 3-5 nu sunt indicate)
Sc. 1:50

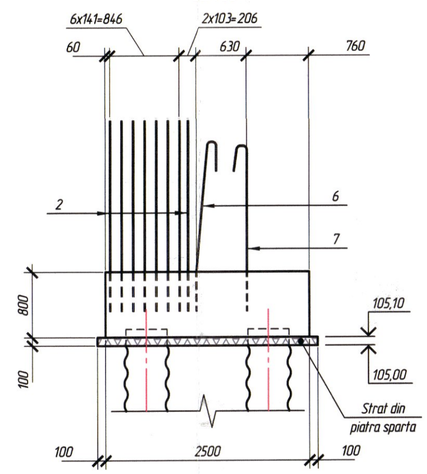

Consumul de metal pentru un element, kg

Marca elemetului	Confectii din armatura					Consumul total
	Armatura clasa					
	A240, S235J0		A500C, S355J2			
	SM EN 10025-2:2020		SM EN 10025-2:2020			
	Ø6	Total	Ø12	Ø16	Total	
Radier monolit Rm-1	68,2	68,2	668,9	1456,4	2125,3	2193,4

Plan
Sc. 1:100

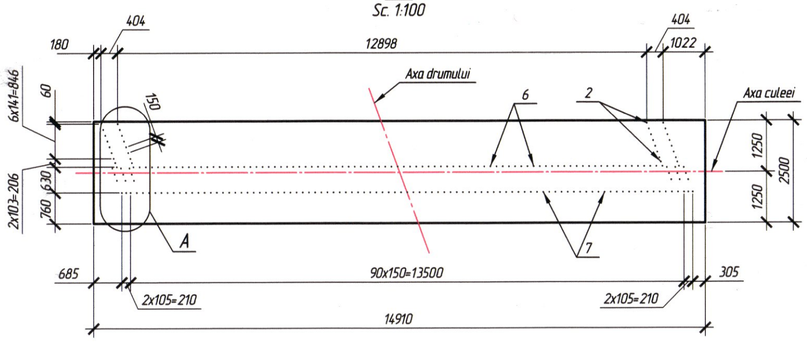

Nodul A
Sc. 1:25

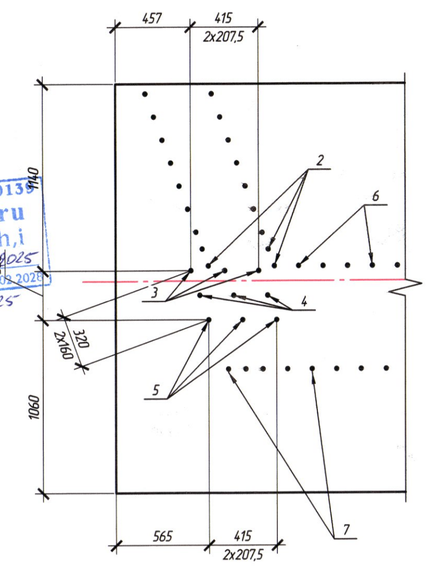

Sectiunea 1-1
Sc. 1:100

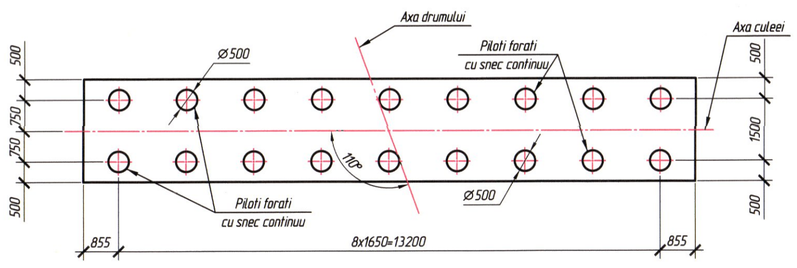

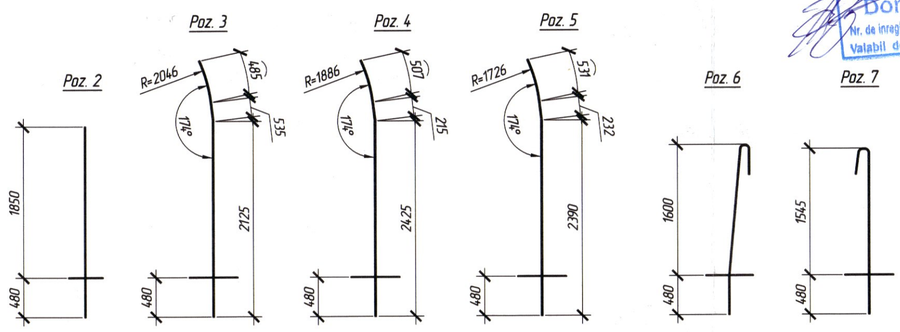

Verificator de proiecte 0139
Cocan Alexandru
Domeniile 4d,f,g,h,i
Nr. de inregistrare a avizului 116 VP/2025
Valabil de la 06.02.2023 pina la 06.02.2028
14.10.25

FOMICIOV DMITRII
P-2024
Nr.1278
4c,d,e,f,g,h,i, 1(portiuni)
PROIECTANT

Note:
1. Dimensiunile sunt indicate in milimetri.
2. Cotele de nivel sunt indicate in metri.
3. Schema de armare vezi pe pl. 9-2.
4. Borderoul consumului de metal vezi pe pl. 9-2.

Mod.	N°sec.	Plansa	N°doc.	Semnatura	Data	274/2024 - LA
						Lucrari de actualizare a raportului de expertiza tehnica si elaborarea solutiilor de proiect privind reparatia podului de sosea pozitionat pe drumul public R35 Comrat–Cantemir–R34, km 14,370.
Manager pr.		Bagza S.			09.25	Pod peste Valea Adinca, pozitionat pe drumul R35 Comrat - Cantemir - R34, km 14,370
ISP		Fomiciov D.			09.25	
Verificat		Fomiciov D.			09.25	
Elaborat		Turcan E.			09.25	Radier monolita Rm-1

Faza	Plansa	Planse
PE	9	3

S.R.L. „IDM PRIMESOLUTION"
or. Chişinău

Schimb inv. N°
Semnatura si data
Inv. N°

Schema de armare
(mustatile de armatura a elevatiei culeei nu sunt indicate)
Sc. 1:50

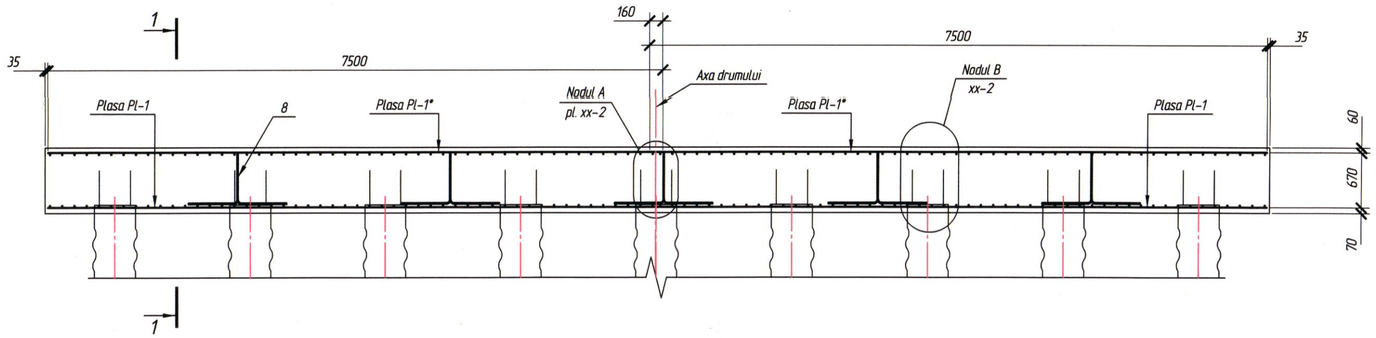

Plan armare
Sc. 1:50

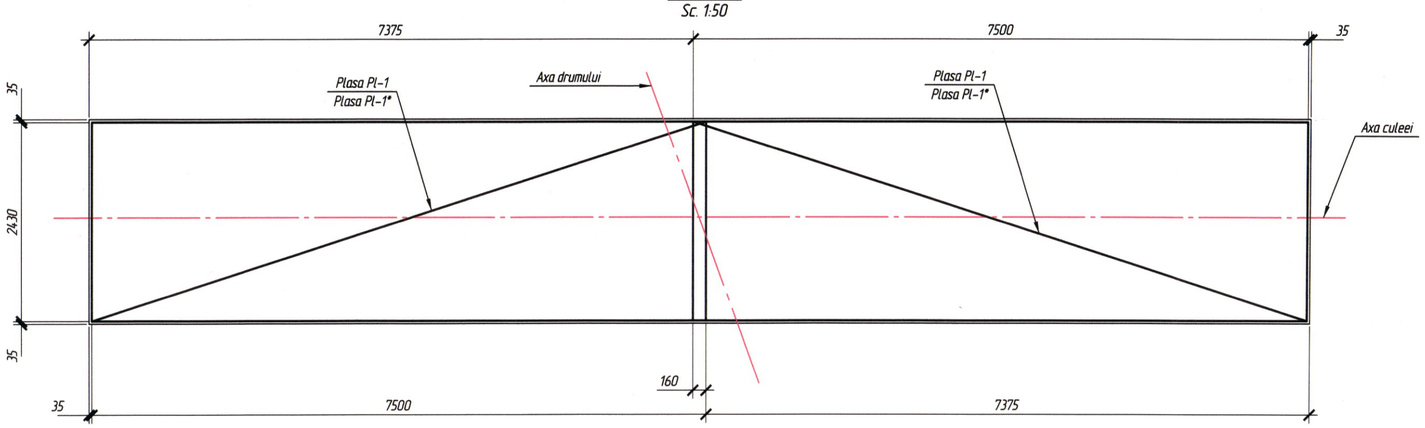

Sectiunea 1-1
Sc. 1:50

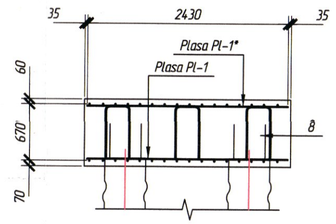

Nodul A
Sc. 1:10

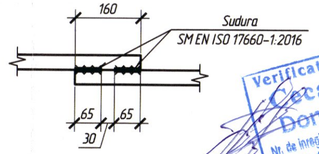

Nodul B
Sc. 1:25

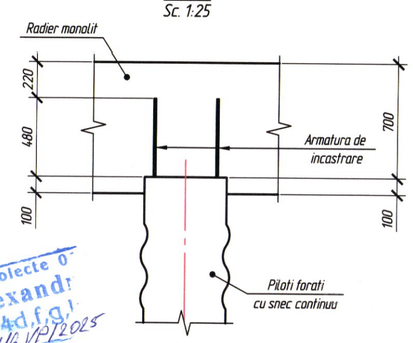

Verificator de proiecte 0
Cecan Alexandr
Domeniile 4d,f,g,
Nr. de inregistrare a avizului 116 VP/2025
valabil de la 08.02.2023 pina la 0
17.10.25

Specificatie

Poz.	Marcarea	Denumirea	Cant.	Masa unit., kg	Nota
		Plase		1051,88	
1	274/2024 - LA - 9-3	Plasa Pl-1	2	304,72	
1*	274/2024 - LAA - 9-3	Plasa Pl-1*	2	221,22	
		Detalii de ancorare a elevatiei		920,4	
2	SM SR EN 10080:2014	Ø16 A500C L=2325	32	3,67	
3	SM SR EN 10080:2014	Ø16 A500C L=3150	6	4,97	
4	SM SR EN 10080:2014	Ø16 A500C L=3150	6	4,97	
5	SM SR EN 10080:2014	Ø16 A500C L=3150	6	4,97	
6	SM SR EN 10080:2014	Ø16 A500C L=2505	89	3,95	
7	SM SR EN 10080:2014	Ø16 A500C L=2415	95	3,81	
		Detalii de armare		221,16	
8	SM SR EN 10080:2014	Ø16 A500C L=1880	51	3,0	
9	SM SR EN 10080:2014	Ø6 A240 L=12800	24	2,84	
		Materiale / Materials			
	SM EN 206+A1:2017	Beton / Concrete C30/37, XC2, XA1, XF4			30,6 m³

Note:
1. Pasul poz. 8 - 800-900mm.
2. Plasa Pl-1* este identica plasei Pl-1 fiind oglindita fata de axa de simetrie a riglei.
3. Detalii plasa Pl-1 (Pl-1*) vezi pe pl. 9-3.
4. Sudarea barelor plasei Pl-1 si Pl-1* se executa conform SM EN ISO 17660-1:2016, "Imbinarea barelor prin suprapunere cu sudarea pe o singura fata".
5. Borderoul detaliilor vezi pe pl. 9-3.

FOMICIOV DMITRI
P.2024
Nr. 1279
4c,d,e,g,h,i,j(portari)
PROIECTANT

Mod.	Cant.	Plansa	Nº doc.	Semnatura	Data
					09.25
					09.25

274/2024 - LA -9

Plansa 2

Schimb inv. Nº
Semnatura si data
Inv. Nº

Plasa Pl-1 (Pl-1*)
Sc. 1:25

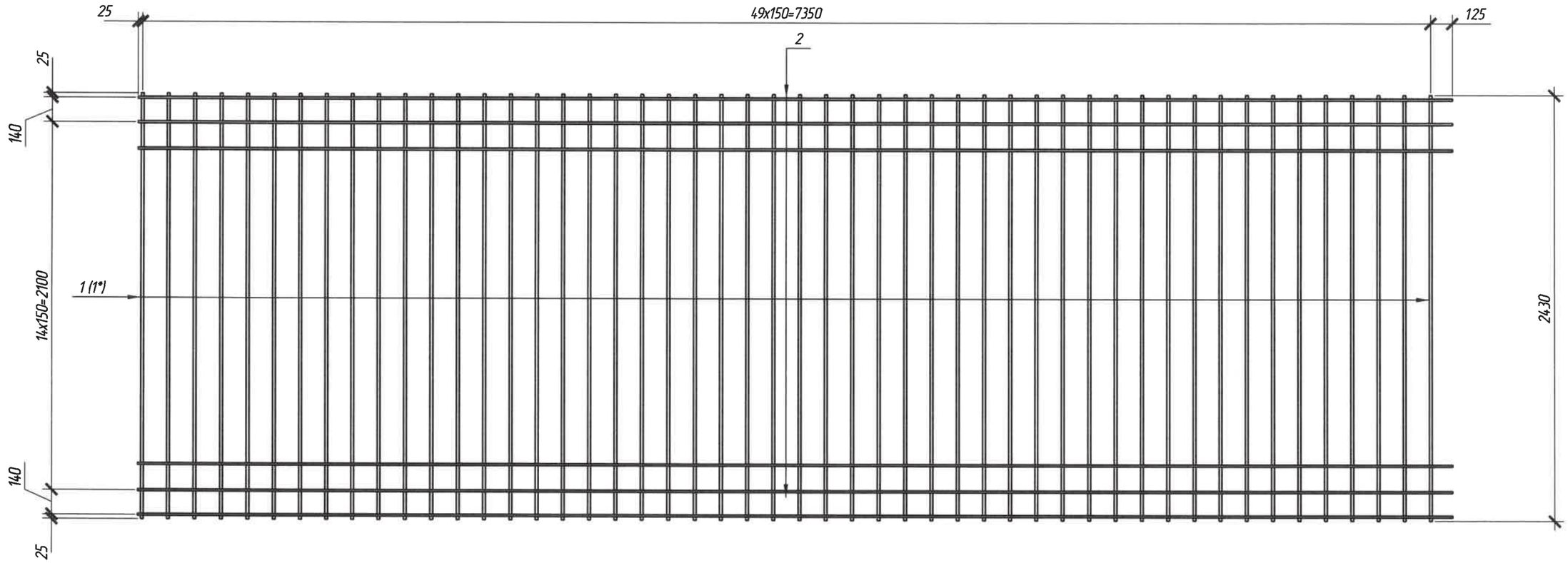

Specificatie

Poz.	Marcarea	Denumirea	Cant.	Masa unit., kg	Nota
		Plasa Pl-1		304,72	
1	SM SR EN 10080:2014	Ø16 A500C L=2430	50	3,83	
2	SM SR EN 10080:2014	Ø12 A500C L=7500	17	6,66	
		Plasa Pl-1*		221,22	
1*	SM SR EN 10080:2014	Ø12 A500C L=2430	50	2,16	
2	SM SR EN 10080:2014	Ø12 A500C L=7500	17	6,66	

Verificator de proiecte 0139
Cecan Alexandru
Domeniile 4d,f,g,h,i
Nr. de inregistrare a avizului 116VP/2025
Valabil de la 08.02.2025 pina la 08.02.2028
17.10.25

Borderoul detaliilor

Poz.	Schita
6	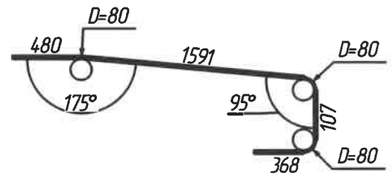
7	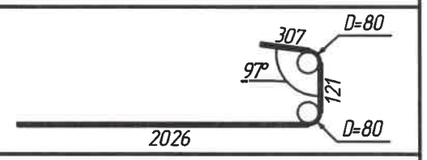
8	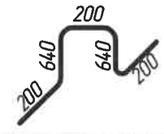

FOMICIOV DMITRII
P-2024
Nr.1278
4c,d,e,f,g,h,i
j(portari)
PROIECTANT

Mod.	Cant.	Plansa	Nº doc.	Semnatura	Data
					09.25
					09.25

274/2024 - LA -9

Plansa 3

Schimb inv. Nº

Semnatura si data

Inv. Nº

Schema de cofrare
Sc. 1:100

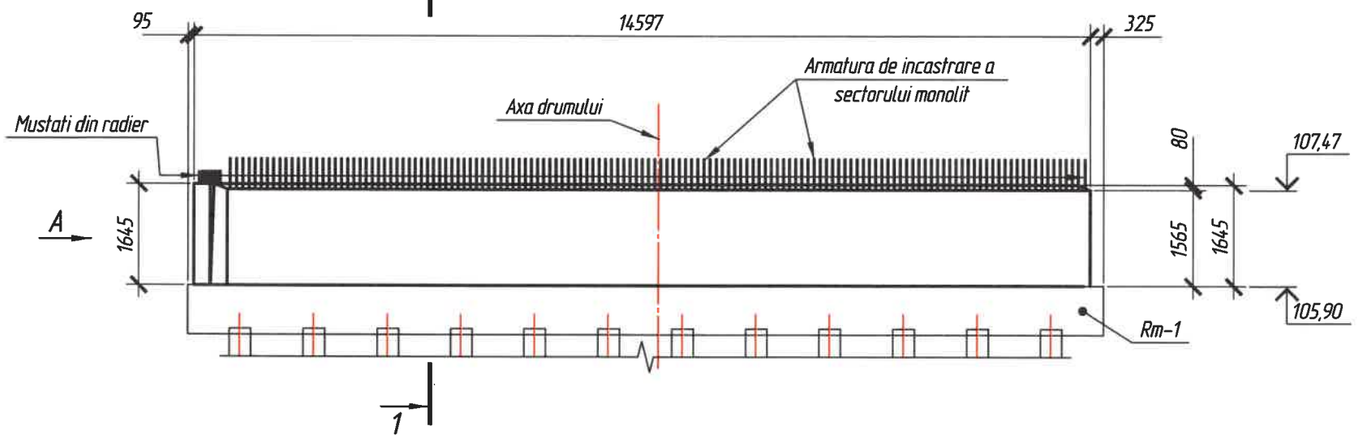

Vederea A
Sc. 1:100

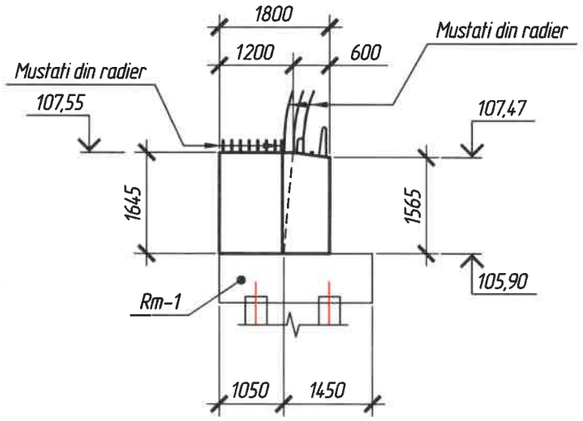

Sectiunea 1-1
Sc. 1:100

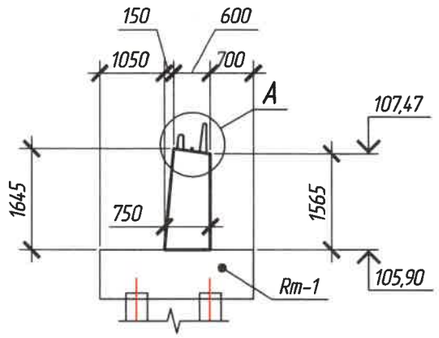

Plan
Sc. 1:100

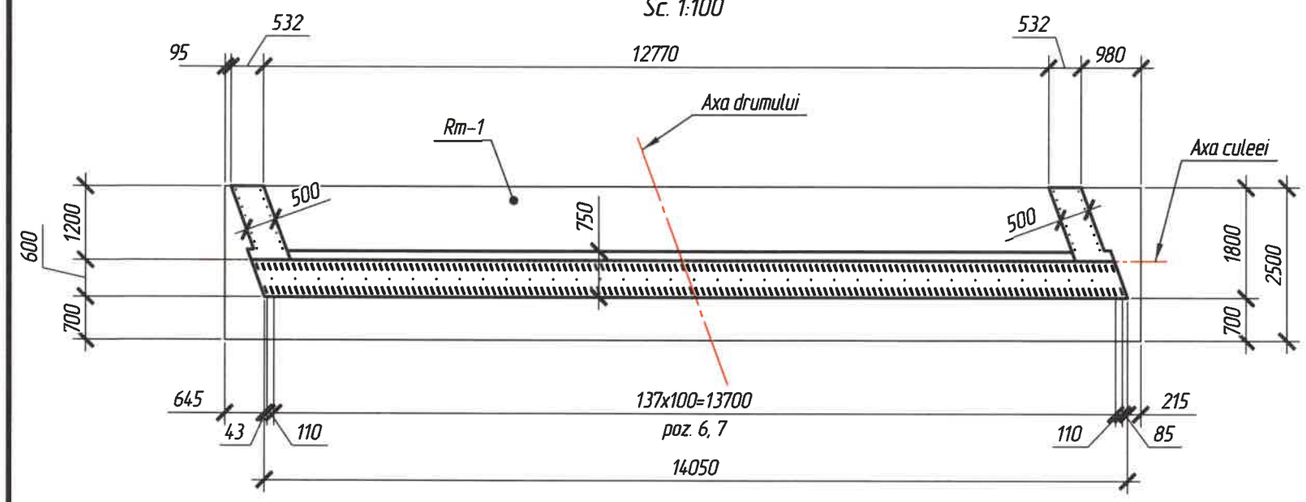

Nodul A
Sc. 1:25

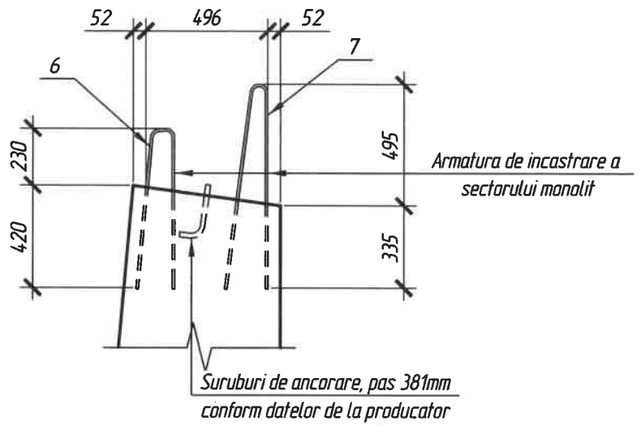

Consumul de metal pentru un element, kg

Marca elemetului	Confectii din armatura					Consumul total
	Armatura clasa					
	A240, S235J0		A500C, S355J2			
	SM EN 10025-2:2020		SM EN 10025-2:2020			
	Ø6	Total	Ø10	Ø12	Total	
Elevatie culee Ec-1	149	149	263,2	238,5	501,7	650,7

Verificator de proiecte 01
Cecan Alexandru
Domeniile 4d,f,g,h,i
Nr. de inregistrare a avizului 116 VP/2025
Valabil de la 08.02.2025 pînă la 08.02.20
14.10.25

FOMICIOV DMITRII
P-2024
Nr. 1278
4c,d,e,f,g,h,i,j(podul)
PROIECTANT

Note:
1. Dimensiunile sunt indicate in milimetri.
2. Cotele de nivel sunt indicate in metri.
3. Schema de armare vezi pe pl. 10-2.
4. Specificatia si borderoul detaliilor vezi pe pl. 10-3.

Mod.	Nºsec.	Plansa	Nºdoc.	Semnatura	Data
Manager pr.		Bogza S.			09.25
ISP		Fomiciov D.			09.25
Verificat		Fomiciov D.			09.25
Elaborat		Turcan E.		Turcan	09.25

274/2024 - LA

Lucrari de actualizare a raportului de expertiza tehnica si elaborarea solutiilor de proiect privind reparatia podului de sosea pozitionat pe drumul public R35 Comrat–Cantemir–R34, km 14,370.

Pod peste Valea Adinca, pozitionat pe drumul R35 Comrat - Cantemir - R34, km 14,370

Faza	Plansa	Planse
PE	10	3

Elevatia culeei Ec-1

S.R.L. „IDM PRIMESOLUTION"
or. Chișinău

Schimb inv. Nº
Semnatura si data
Inv. Nº

Schema de armare
(mustatile de armatura din elevatie nu sunt indicate)
Sc. 1:50

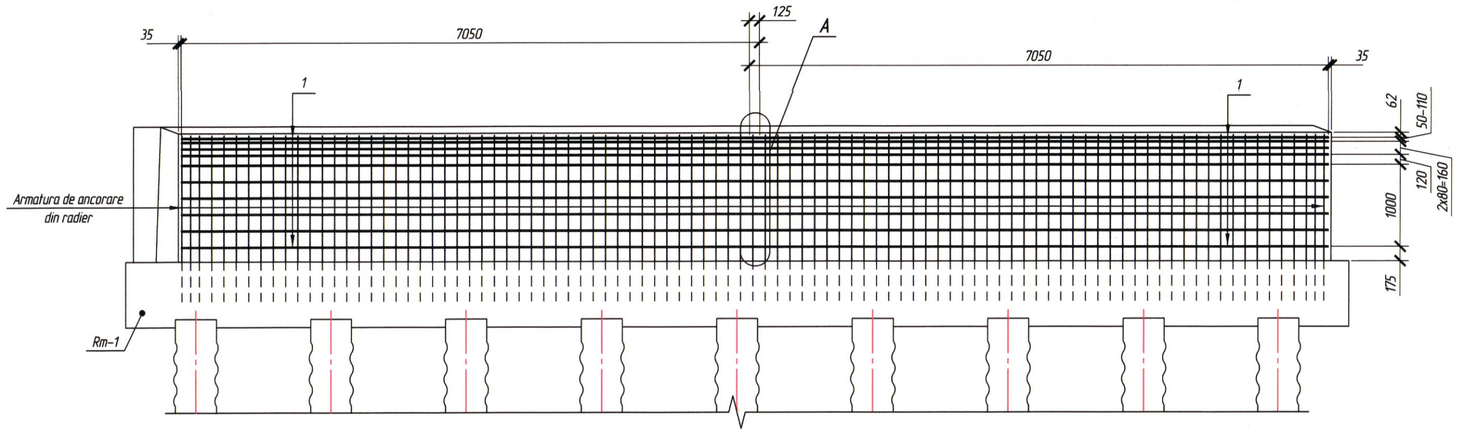

Plan
Sc. 1:50

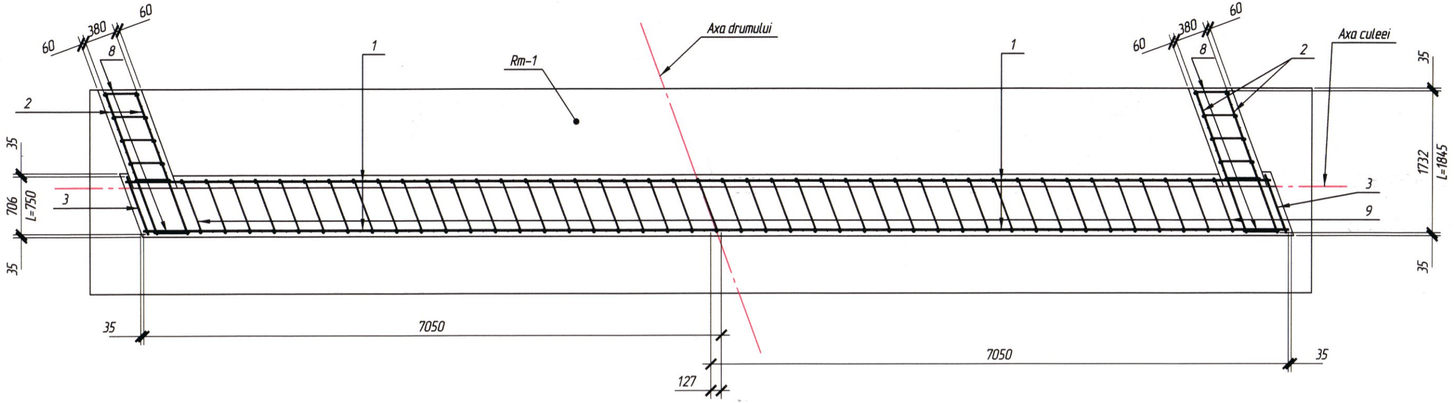

Vederea A
(Poz. 6-9 nu sunt indicate)
Sc. 1:20

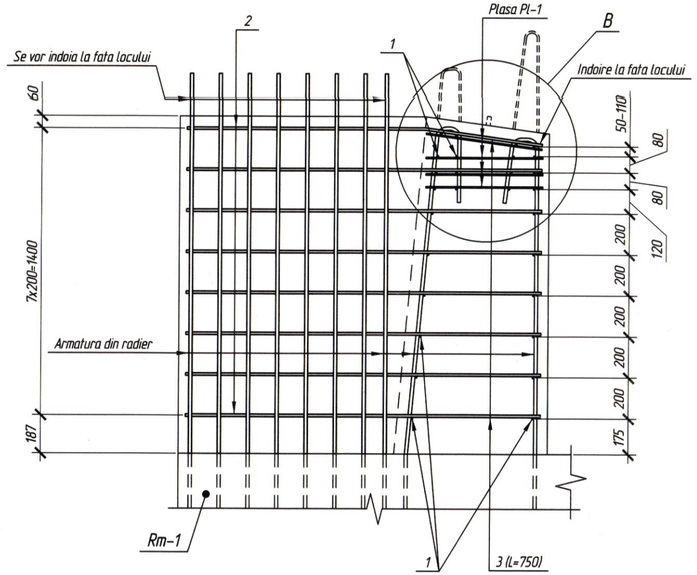

Nodul A
Sc. 1:10

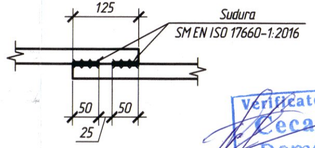

Nodul B
(sunt indicate doar poz. 6, 7)
Sc. 1:20

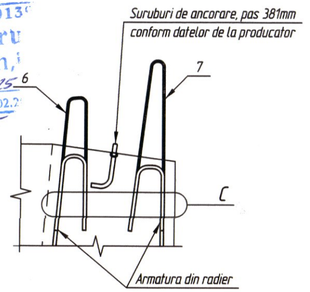

Nodul C
Sc. 1:10

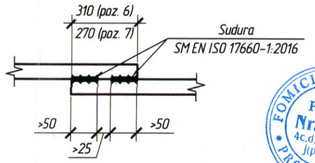

Verificator de proiecte 013
Cecan Alexandru
Domeniile 4d,f,g,h,i
Nr. de inregistrare a avizului 116 VP/2025
Valabil de la 08.02.2023 pina la 08.02.2
17.10.25

FOMICIOV DMITRII
P-2024
Nr.1278
4c,d,e,f,g,h,i
j(portal)
PROIECTARE

Note:
1. Dimensiunile sunt indicate in milimetri.
2. Specificatia si borderoul detaliilor vezi pe pl. 10-3.
3. Sudarea barelor se executa conform SM EN ISO 17660-1:2016, "Imbinarea barelor prin suprapunere cu sudarea pe o singura fata".

Mod.	Cant.	Plansa	Nº doc.	Semnatura	Data	274/2024 - LA -10	Plansa
					09.25		2
					09.25		

Schimb inv. Nº
Semnatura si data
Inv. Nº

Plasa Pl-1
Sc. 1:25

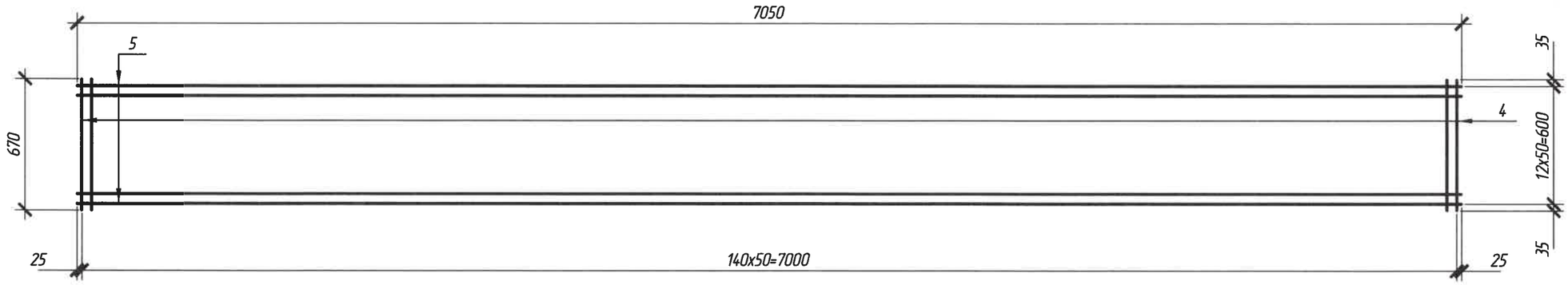

Specificatie

Poz.	Marcarea	Denumirea	Cant.	Masa unit., kg	Nota
		Detalii de armare a elevatiei		238,48	
1	SM SR EN 10080:2014	Ø12 A500C L=7050	28	6,26	
2	SM SR EN 10080:2014	Ø12 A500C L=1845	32	1,64	
3	SM SR EN 10080:2014	Ø12 A500C L=750	16	0,67	
		Plasa Pl-1	2	41,56	
4	SM SR EN 10080:2014	Ø6 A240 L=670	141	0,15	
5	SM SR EN 10080:2014	Ø6 A240 L=7050	13	1,57	
		Detalii de ancorare a sectorului monolit		263,2	
6	SM SR EN 10080:2014	Ø10 A500C L=1350	140	0,83	
7	SM SR EN 10080:2014	Ø10 A500C L=1695	140	1,05	
		Detalii de armare		65,92	
8	SM SR EN 10080:2014	Ø6 A240 L=535	48	0,12	
9	SM SR EN 10080:2014	Ø6 A240 L=720	376	0,16	
		Materiale / Materials			
	SM EN 206+A1:2017	Beton / Concrete C30/37, XC2, XA1, XF4			17,5 m^3

Borderoul detaliilor

Poz.	Schita
6	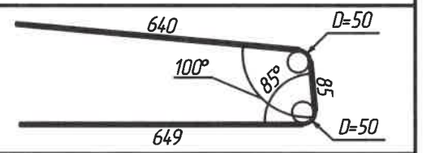
7	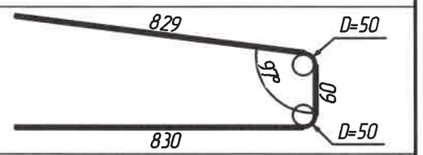
8	
9	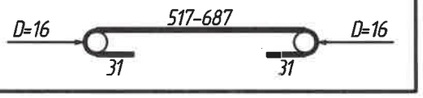

Verificator de proiecte 0139
Cecan Alexandru
Domeniile 4d,f,g,h,i
Nr. de inregistrare a avizului 116VP/2025
Valabil de la 08.02.2025 pina la 08.02.2028
17.10.25

FOMICIOV DMITRII
P-2024
Nr.1278
4c,d,e,f,g,h,i
J(portul)
PROIECTARE

Mod.	Cant.	Plansa	N°doc.	Semnatura	Data
					09.25
					09.25

274/2024 - LA - 10

Plansa 3

Schimb inv. N°

Semnatura si data

Inv. N°

Sector monolit Sm-1
Sc. 1:100

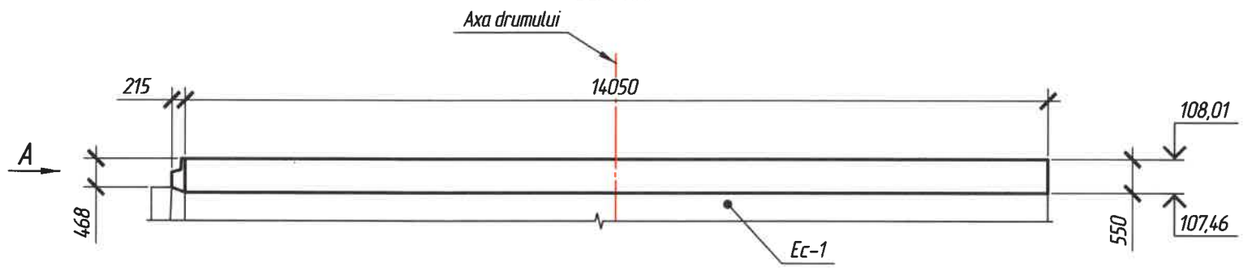

Vederea A
Sc. 1:50

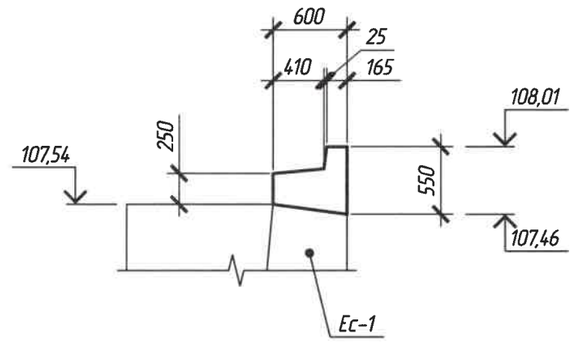

Plan
Sc. 1:100

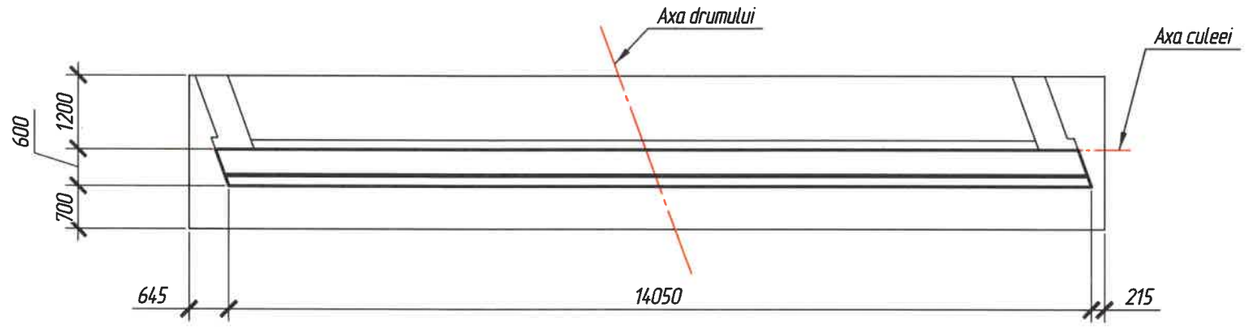

Consumul de metal pentru un element, kg

Marca elemetului	Confectii din armatura		Consumul total
	Armatura clasa		
	A500C, S355J2		
	SM EN 10025-2:2020		
	Ø10	Total	
Sector monolit Sm-1	130,5	130,5	130,5

Verificator de proiecte 0139
Cecan Alexandru
Domeniile 4d,f,g,h,i
Nr. de inregistrare a avizului 116 VP/2025
Valabil de la 08.02.2023 pina la 08.02.2028
17.10.25

FOMICIOV DMITRII
Nr. 1278
4c,d,e,i,j,g,h,i,
j(porturi
PROIECTANT

Note:
1. Dimensiunile sunt indicate in milimetri.
2. Cotele de nivel sunt indicate in metri.
3. Schema de armare vezi pe pl. 11

Mod.	Nºsec.	Plansa	Nºdoc.	Semnatura	Data
Manager pr.		Bogza S.			09.25
ISP		Fomiciov D.			09.25
Verificat		Fomiciov D.			09.25
Elaborat		Turcan E.		Turcan	09.25

274/2024 - LA

Lucrari de actualizare a raportului de expertiza tehnica si elaborarea solutiilor de proiect privind reparatia podului de sosea pozitionat pe drumul public R35 Comrat–Cantemir–R34, km 14,370.

Pod peste Valea Adinca, pozitionat pe drumul R35 Comrat – Cantemir – R34, km 14,370

Faza	Plansa	Planse
PE	11	2

Sector monolit Sm-1

S.R.L. „IDM PRIMESOLUTION"
or. Chişinău

Schimb inv. Nº
Semnatura si data
Inv. Nº

Schema de armare. Plan
Sc. 1:50

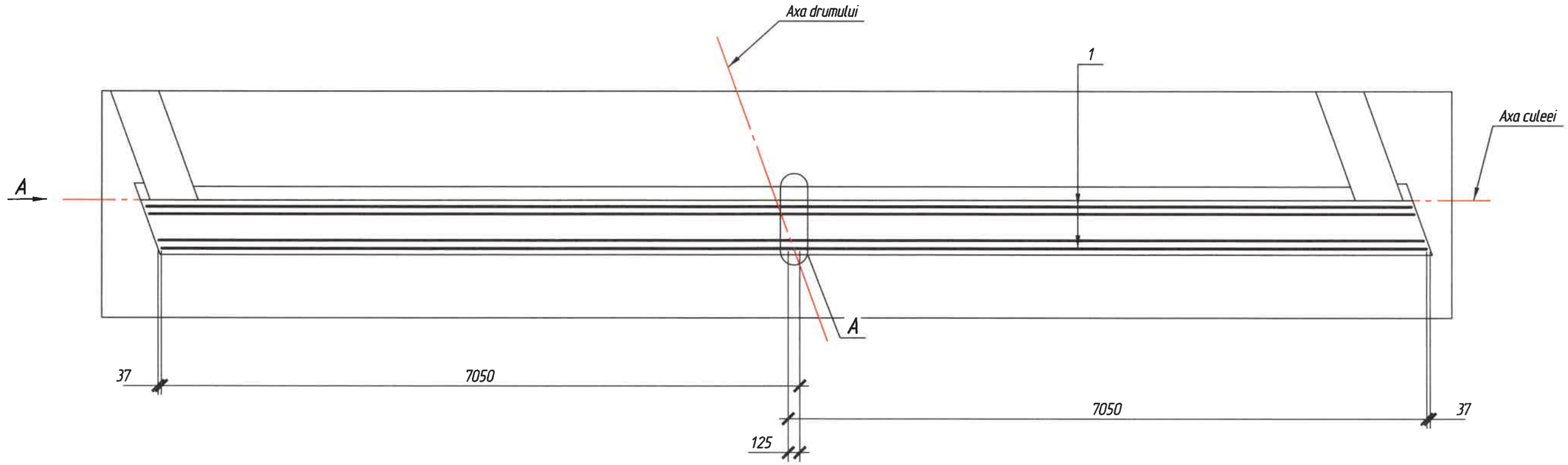

Nodul A
Sc. 1:10

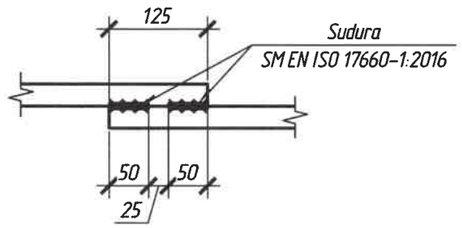

Vederea A
Sc. 1:20

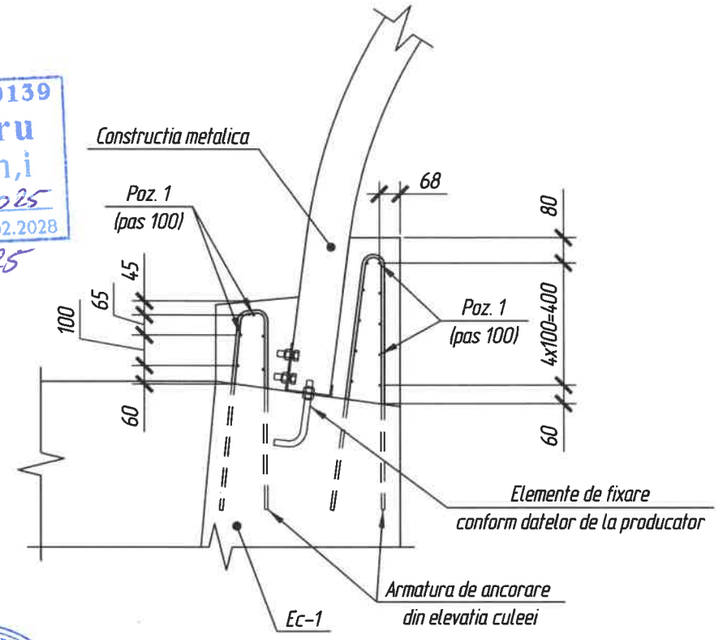

Verificator de proiecte 0139
Cecan Alexandru
Domeniile 4d,f,g,h,i
Nr. de inregistrare a avizului 116VP/2025
Valabil de la 08.02.2023 pina la 08.02.2028
17.10.25

Specificatie

Poz.	Marcarea	Denumirea	Cant.	Masa unit., kg	Nota
		Detalii de armare			
1	SM SR EN 10080:2014	Ø10 A500C L=7050	30	4,35	
		Materiale / Materials			
	SM EN 206+A1:2017	Beton / Concrete C30/37, XC2, XA1, XF4			3,2 m^3

FOMICIOV DMITRII
P-2024
Nr.1278
4c,d,e,f,g,h,i,j(porturi)

Mod.	Cant.	Plansa	N°doc.	Semnatura	Data
					09.25
					09.25

274/2024 – LA – 11

Plansa 2

Schimb inv. N°

Semnatura si data

Inv. N°

Vederea generala
Sc. 1:100

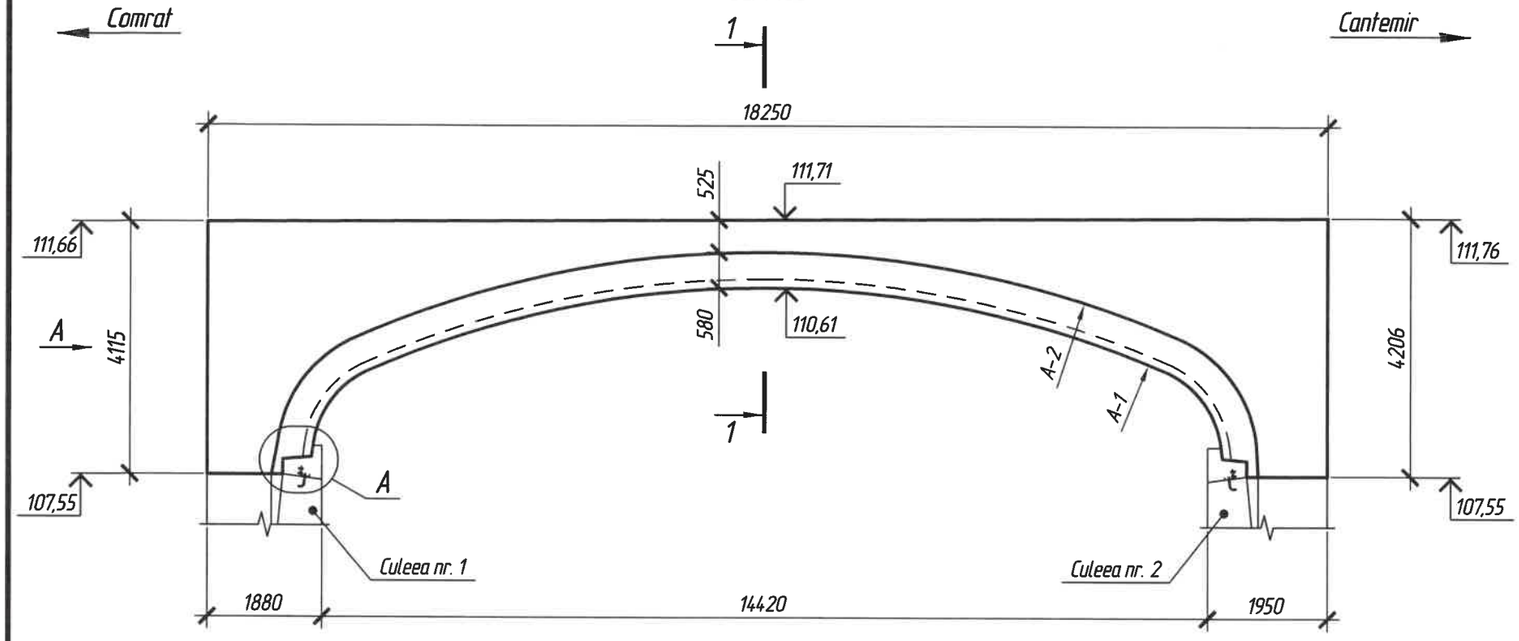

Vederea A
Sc. 1:50

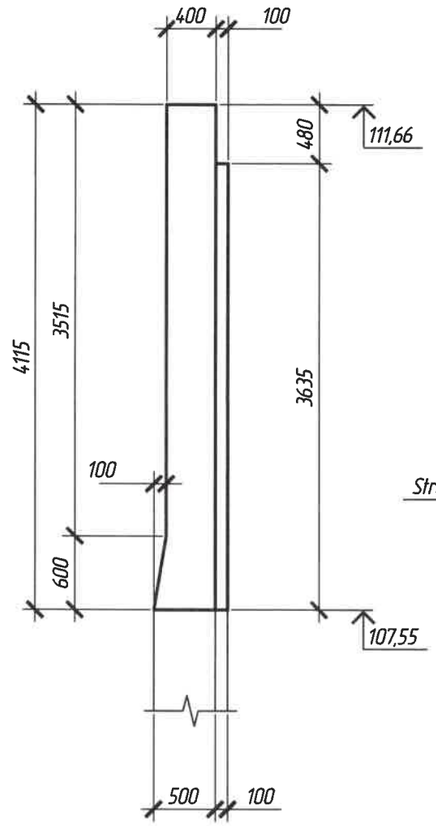

Sectiunea 1-1
Sc. 1:25

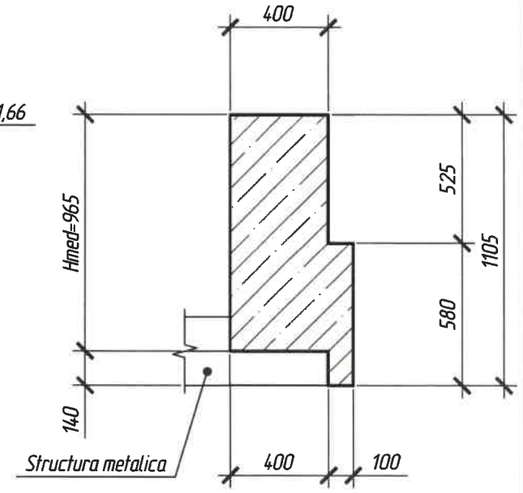

Plan timpan
Sc. 1:100

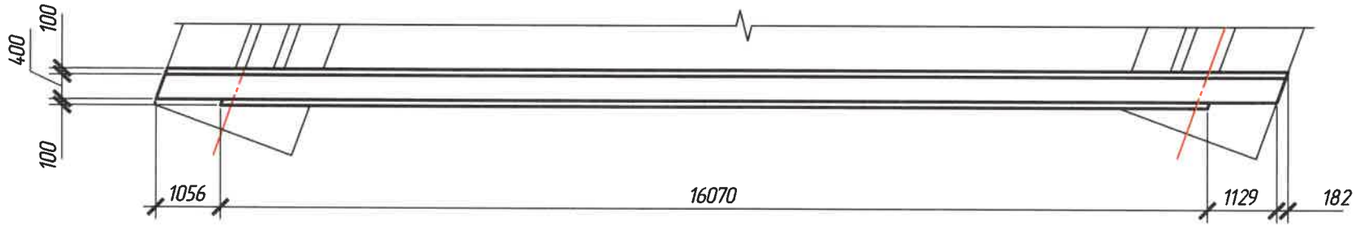

Nodul A
Sc. 1:25

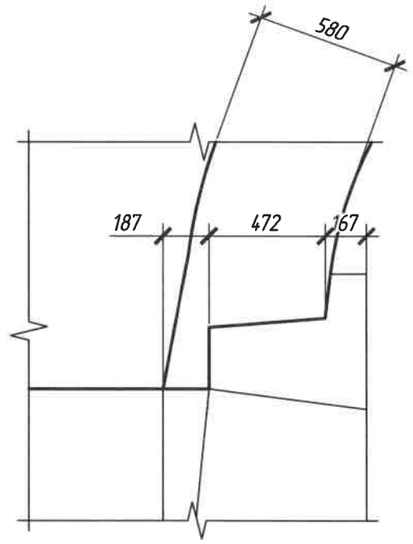

A-1
Sc. 1:100

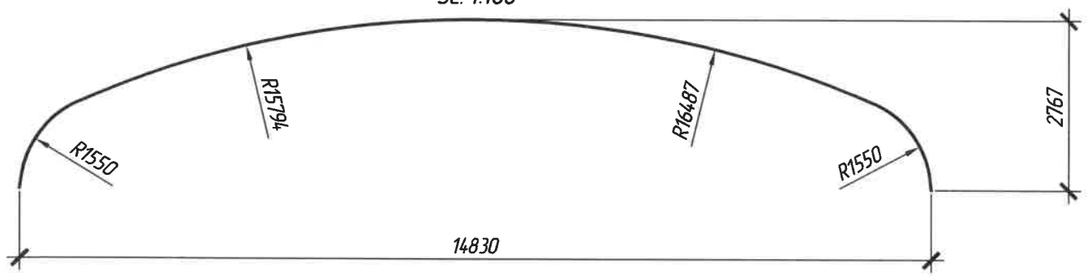

A-2
Sc. 1:100

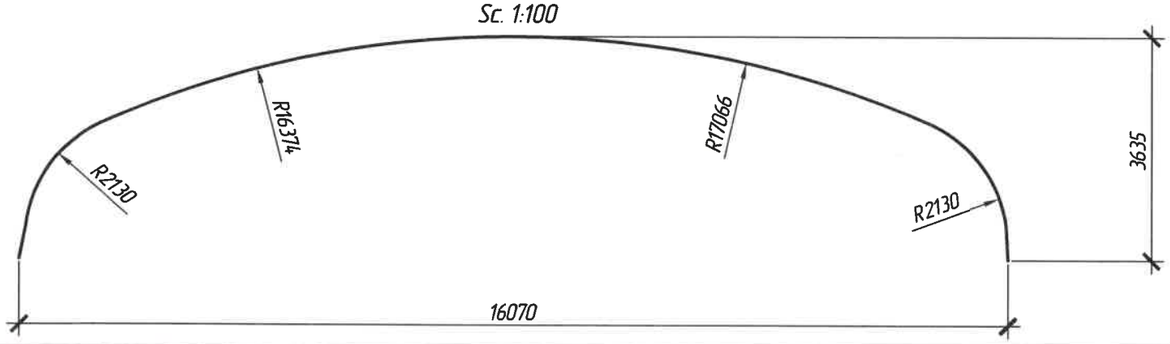

Verificator de proiecte 0139
Cecan Alexandru
Domeniile 4d,f,g,h,i
Nr. de inregistrare a avizului 116VP/2025
Valabil de la 08.02.2025 pina la 08.02.2028
17.10.25

FOMICIOV DMITRII
P-2024
Nr. 1278
4c,d,e,f,g,h,i,
Jiporturi
PROIECTANT

Note:
1. Dimensiunile sunt indicate in milimetri.
2. Cotele de nivel sunt indicate in metri.
3. Schemele de armare vezi pe pl. 12-2.

Mod.	Nºsec.	Plansa	Nºdoc.	Semnatura	Data
Manager pr.		Bagza S.			09.25
ISP		Fomiciov D.			09.25
Verificat		Fomiciov D.			09.25
Elaborat		Turcan E.		Turcan	09.25

274/2024 - LA

Lucrari de actualizare a raportului de expertiza tehnica si elaborarea solutiilor de proiect privind reparatia podului de sosea pozitionat pe drumul public R35 Comrat–Cantemir–R34, km 14,370.

Pod peste Valea Adinca, pozitionat pe drumul R35 Comrat – Cantemir – R34, km 14,370

Faza	Plansa	Planse
PE	12	3

Timpan monolit Tm-1 (amonte)

S.R.L. „IDM PRIMESOLUTION"
or. Chişinău

Schimb inv. Nº

Semnatura si data

Inv. Nº

Schema de armare (zidul timpanului)
Sc. 1:50

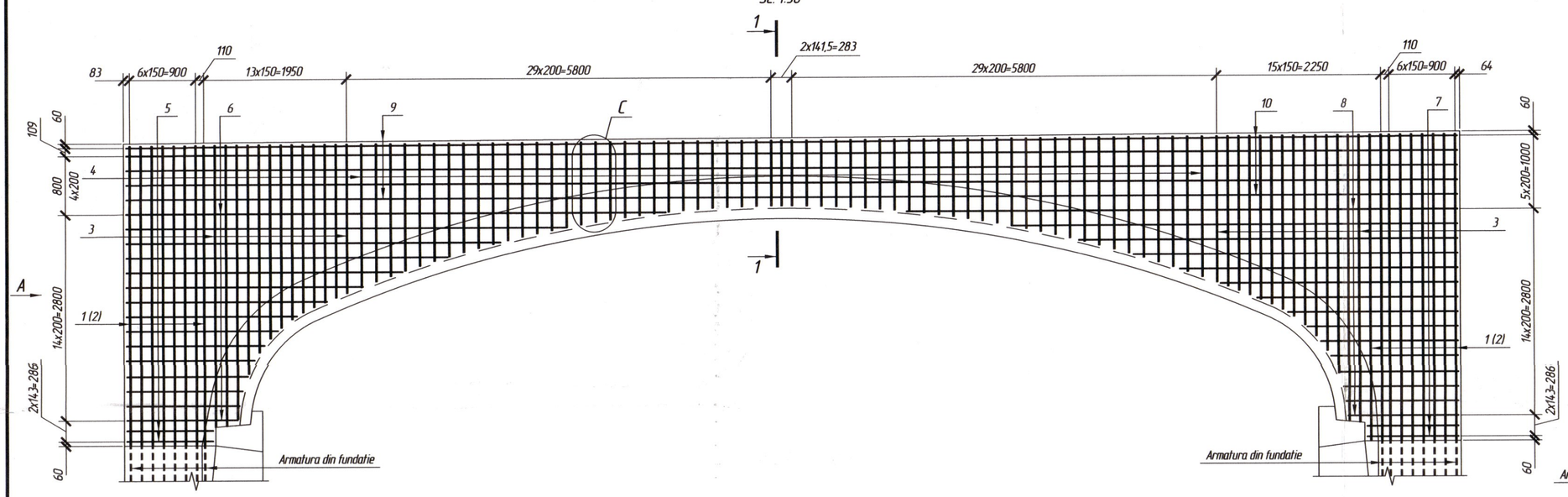

Plan de armare (zidul timpanului)
Sc. 1:50

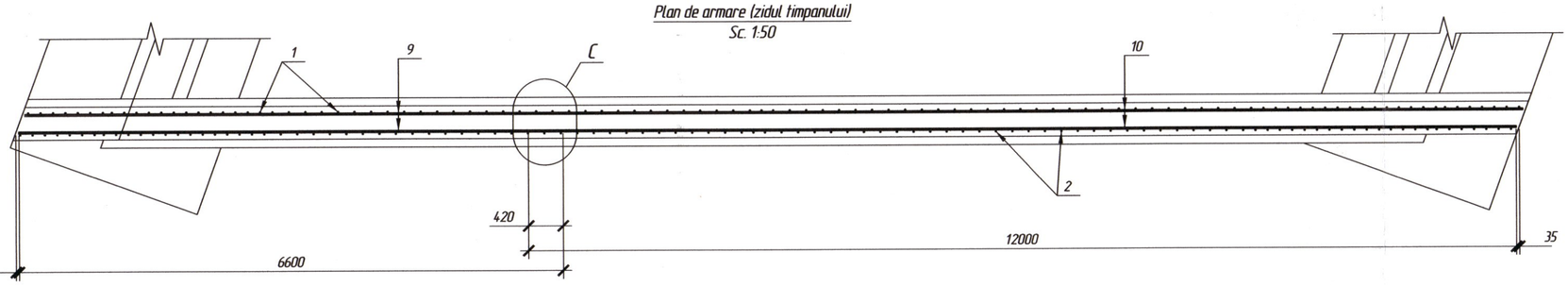

Schemare de armare (arca timpanului)
Sc. 1:50

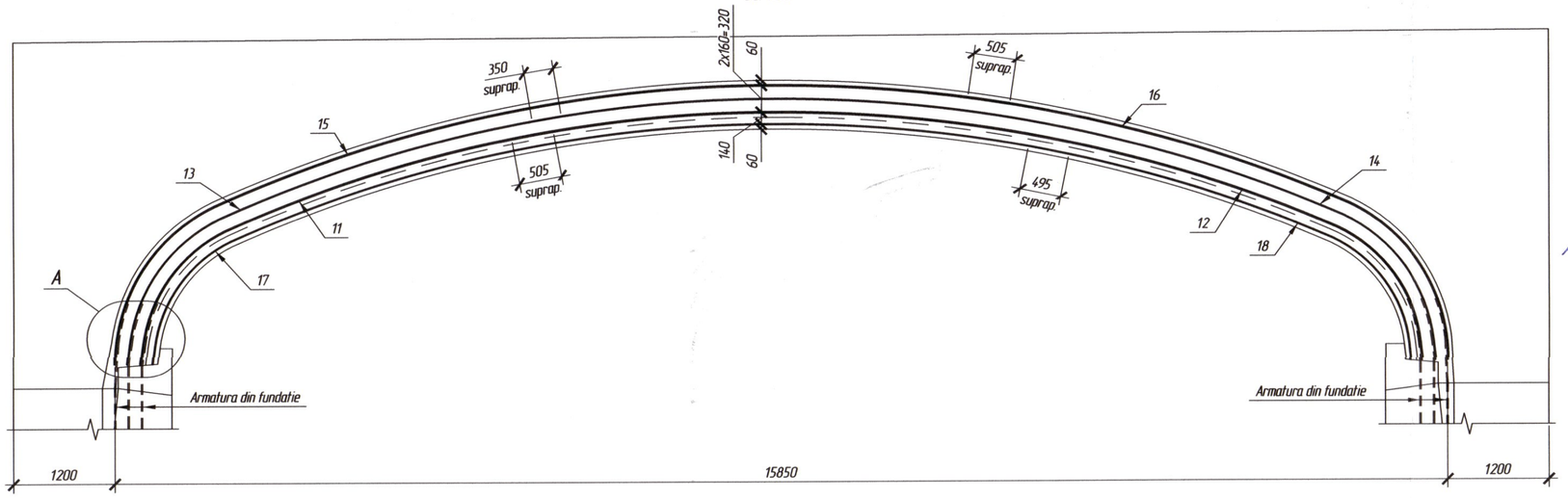

Vederea A
Sc. 1:50

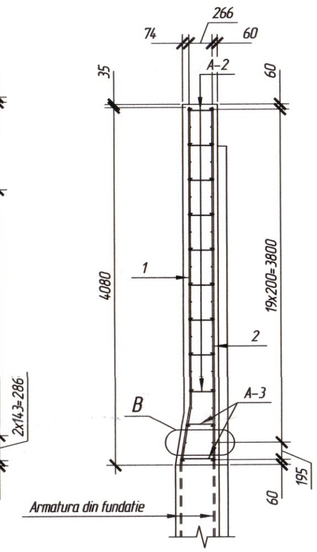

Sectiunea 1-1
Sc. 1:20

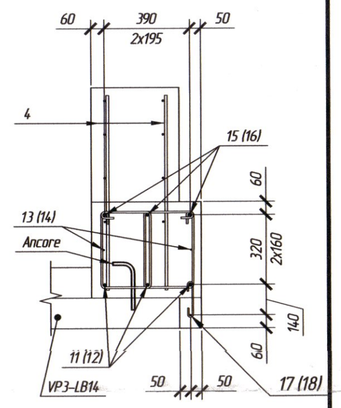

Sectiunea 1-1
Sc. 1:20

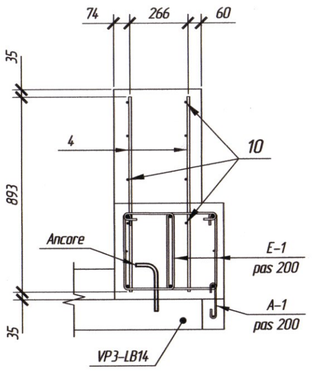

Nodul B
Sc. 1:10

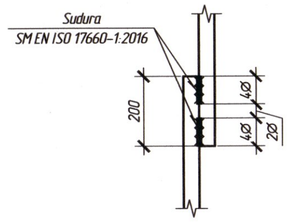

Nodul A
Sc. 1:25

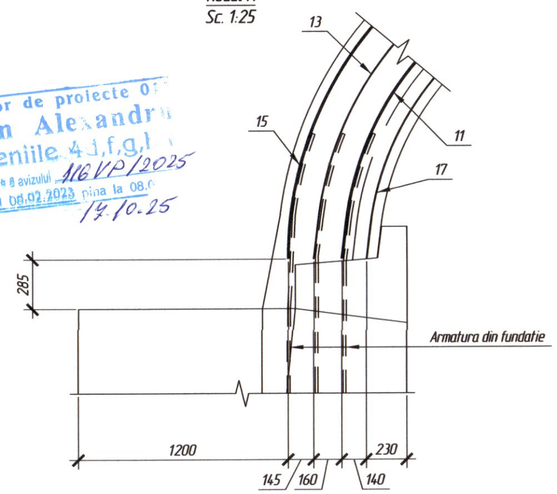

Verificator de proiecte 0
Cecan Alexandru
Domeniile 4.1,f,g,h
Nr. de inregistrare a avizului 116VP/2025
Valabil de la 08.02.2023 pina la 08.0
14.10.25

Nodul C (imbinarea prun suprapunere)
Sc. 1:20

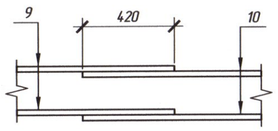

Consumul de metal pentru un element, kg

Marca elemetului	Confectii din armatura							Consumul total
	Armatura clasa							
	A240, S235J0			A500C, S355J2				
	SM EN 10025-2:2020			SM EN 10025-2:2020				
	Ø6	Ø8	Total	Ø10	Ø12	Ø16	Total	
Timpan monolit TM-1	115,4	91,1	206,5	33,6	562,2	626,8	1222,5	1429

FOMICIOV DMITRII P-2024 Nr.1278 ac.d.e.f.g.h.i. jiporturi PROIECTANT

Note:
1. Dimensiunile sunt indicate in milimetri.
2. Specificatia si borderoul detaliilor vezi pe pl. 12-3.
3. Agrafele tip A-2 si A-3 sunt montate cu pasul de 400mm, dispuse in forma de sah.
4. Lungimile imbinatrii prin suprapunere a barelor poz. 11-18 sunt indicate pe schema de armare a arcei.

Mod.	Cant.	Plansa	Nº doc.	Semnatura	Data	274/2024 - LA - 12	Plansa 2
					09.25		
					09.25		

Format A4x3

Inv. Nº | Semnatura si data | Schimb inv. Nº

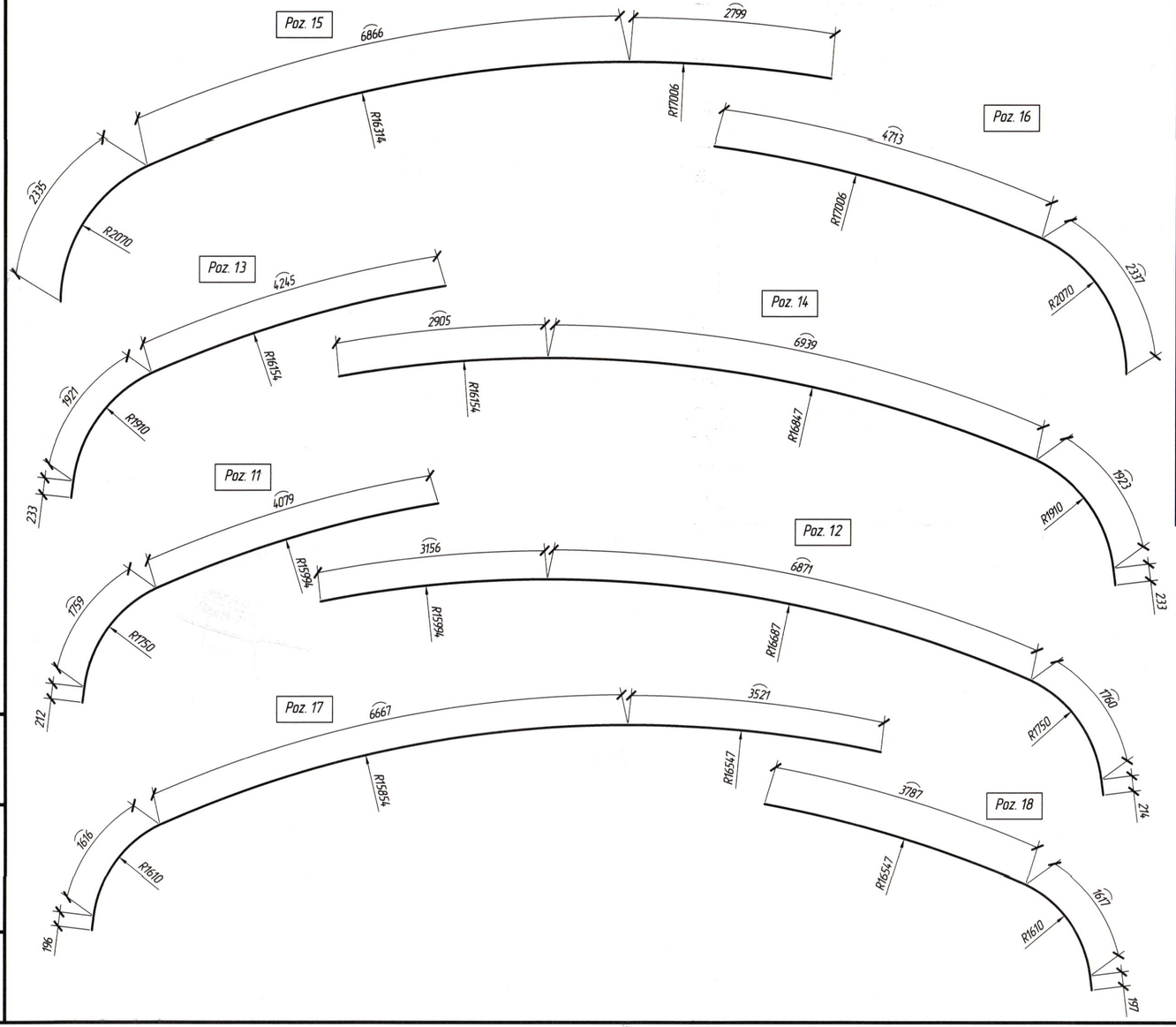

Borderoul detaliilor

Poz.	Schita
1	690, 171°, D=80, 3400-3410, 3480-3490
E-1	286, D=20, 411, 337, 212, D=20, D=20
A-1	D=15, 30, 30, D=16, 155
A-2	D=16, 30, 30, D=16, 282
A-3	D=16, 320-385, D=16, 30, 30

Specificatie

Poz.	Marcarea	Denumirea	Cant.	Masa unit., kg	Nota
		Armare perete timpan		1013,28	
1	SM SR EN 10080:2014	Ø16 A500C L_{med}=4135 (4090-4100, 4170-4180)	16	6,53	
2	SM SR EN 10080:2014	Ø16 A500C L_{med}=4135 (4080-4090, 4160-4170)	16	6,52	
3	SM SR EN 10080:2014	Ø16 A500C L_{med}=2950 (3910-1990)	52	4,66	
4	SM SR EN 10080:2014	Ø12 A500C L_{med}=1425 (895-1955)	118	1,27	
5	SM SR EN 10080:2014	Ø12 A500C L=1170	4	1,04	
6	SM SR EN 10080:2014	Ø12 A500C L_{med}=4440 (1505-7370)	30	3,94	
7	SM SR EN 10080:2014	Ø12 A500C L=1245	4	1,11	
8	SM SR EN 10080:2014	Ø12 A500C L_{med}=4520 (1505-7530)	30	4,01	
9	SM SR EN 10080:2014	Ø12 A500C L=6600	10	5,86	
10	SM SR EN 10080:2014	Ø12 A500C L=12000	10	10,66	
		Armare arca		209,21	
11	SM SR EN 10080:2014	Ø16 A500C L=6050	3	9,55	
12	SM SR EN 10080:2014	Ø16 A500C L=12000	3	18,94	
13	SM SR EN 10080:2014	Ø10 A500C L=6400	2	3,95	
14	SM SR EN 10080:2014	Ø10 A500C L=12000	2	7,40	
15	SM SR EN 10080:2014	Ø16 A500C L=12000	3	18,94	
16	SM SR EN 10080:2014	Ø16 A500C L=7050	3	11,12	
17	SM SR EN 10080:2014	Ø10 A500C L=12000	1	7,40	
18	SM SR EN 10080:2014	Ø10 A500C L=5600	1	3,46	
		Detalii de armare		206,5	
E-1	SM SR EN 10080:2014	Etrier Ø8 A240 L=1250	186	0,49	
A-1	SM SR EN 10080:2014	Agrafa Ø6 A240 L=265	93	0,06	
A-2	SM SR EN 10080:2014	Agrafa Ø6 A240 L=400	1166	0,09	
A-3	SM SR EN 10080:2014	Agrafa Ø6 A240 L_{med}=470 (435-500)	44	0,11	
		Materiale / Materials			
	SM EN 206+A1:2017	Beton / Concrete C30/37, XC2, XA1, XF4			16,2 m^3

FOMICIOV DMITRII P-2024 Nr.1278 4c,d,e,f,g,h,i (Iporturi) PROIECTANT

Verificator de proiecte 0139 Cecan Alexandru Domeniile 4d,f,g,h,i Nr. de inregistrare a avizului 116 VP/2025 Valabil de la 08.02.2025 pina la 08.02.2028 17.10.25

Mod.	Cant.	Plansa	Nº doc.	Semnatura	Data
					09.25
					09.25

274/2024 - LA -12

Plansa 3

Schimb inv. Nº

Semnatura si data

Inv. Nº

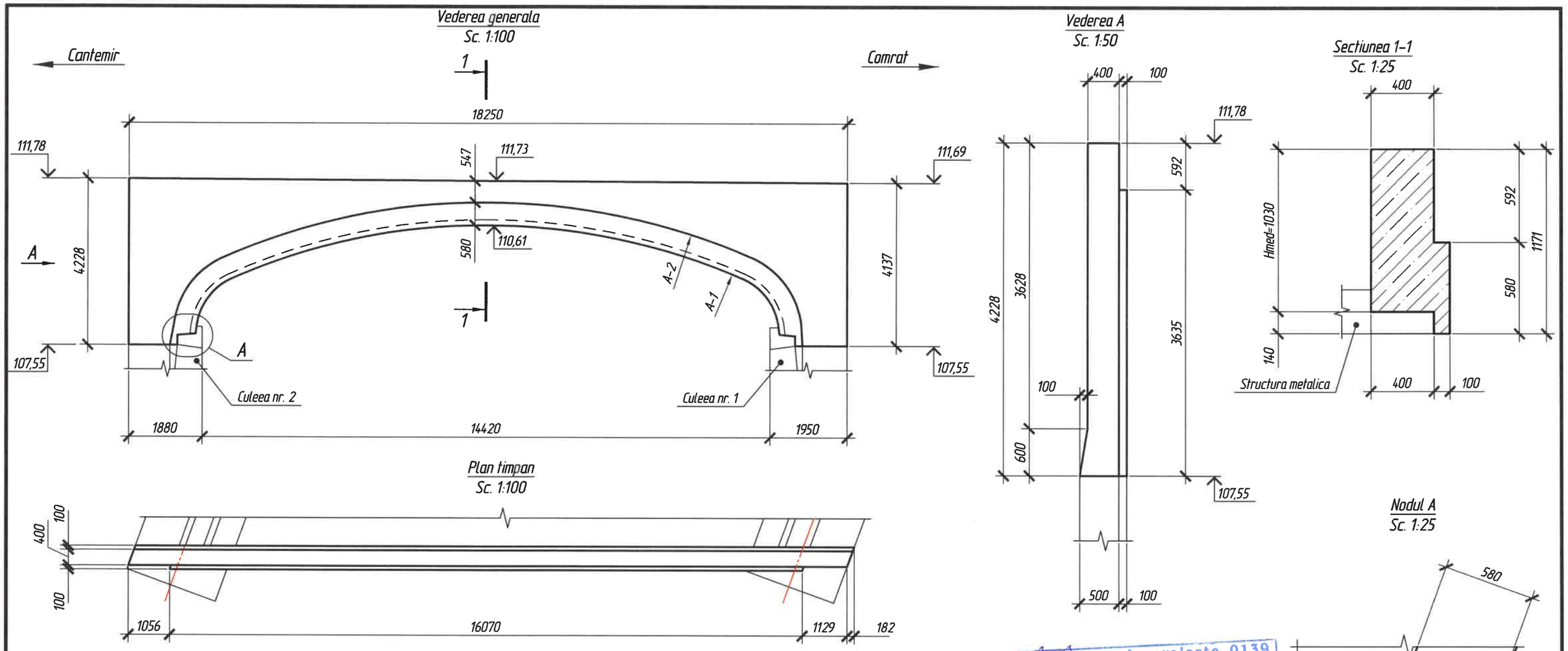

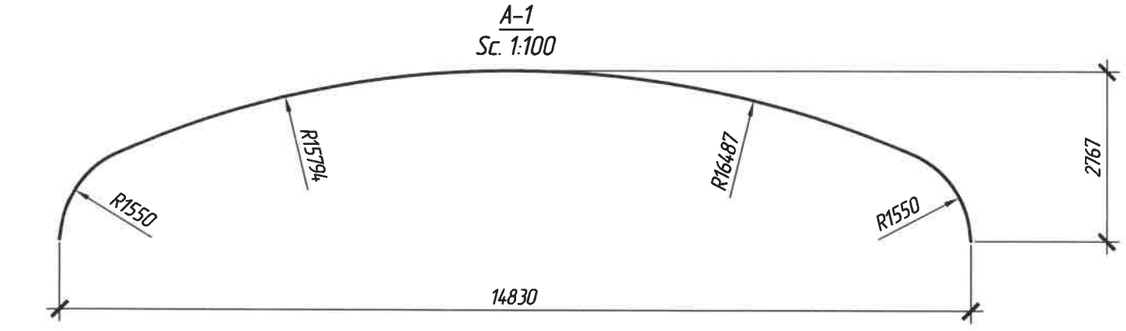

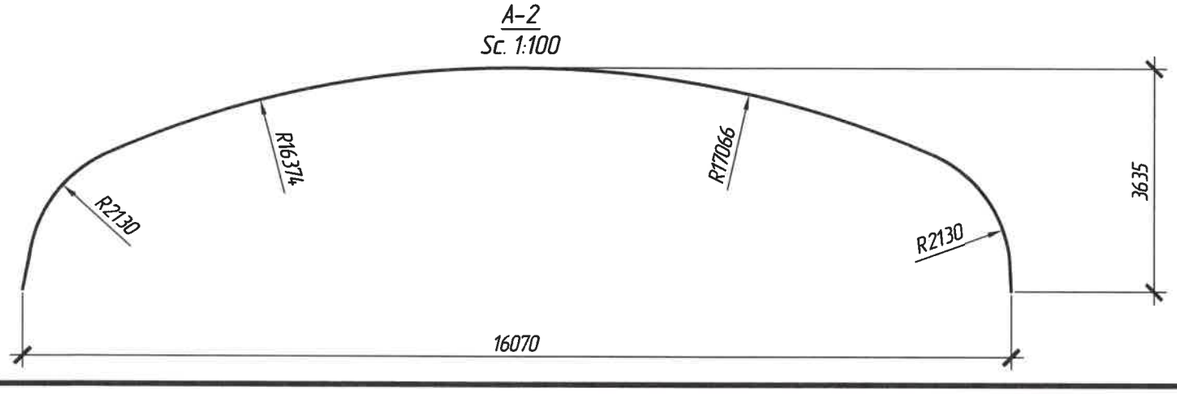

Verificator de proiecte 0139
Cecan Alexandru
Domeniile 4d,f,g,h,i
Nr. de inregistrare a avizului 116 VP/2025
Valabil de la 08.02.2023 pîna la 08.02.2028
17.10.25

Note:
1. Dimensiunile sunt indicate in milimetri.
2. Cotele de nivel sunt indicate in metri.
3. Timpanele TM-1 si TM-2 sunt indentice, cu exceptia unui singur parametru, inaltimea totala a timpanului TM-2 este cu 22mm mai mare decat cea a timpanului TM-1.
4. Schemele de armare vezi pe pl. 12-2, barele cu pozitiile 1-4 vor fi montate cu respectarea stratului de protectie din partea superioara a zidului timpanului.
5. Borderoul detaliilor si specificatia vezi pe pl. 12-3.

FOMICIOV DMITRII
P-2024
Nr.1278
PROIECTANT

Mod.	Nºsec.	Plansa	Nºdoc.	Semnatura	Data
Manager pr.		Bogza S.			09.25
ISP		Fomiciov D.			09.25
Verificat		Fomiciov D.			09.25
Elaborat		Turcan E.		Turcan	09.25

274/2024 - LA

Lucrari de actualizare a raportului de expertiza tehnica si elaborarea solutiilor de proiect privind reparatia podului de sosea pozitionat pe drumul public R35 Comrat–Cantemir–R34, km 14,370.

Pod peste Valea Adinca, pozitionat pe drumul R35 Comrat – Cantemir – R34, km 14,370

Faza	Plansa	Planse
PE	13	

Timpan monolit Tm-2 (aval)

S.R.L. „IDM PRIMESOLUTION"
or. Chişinău

Schimb inv. Nº
Semnatura si data
Inv. Nº

Fatada
Sc. 1:75

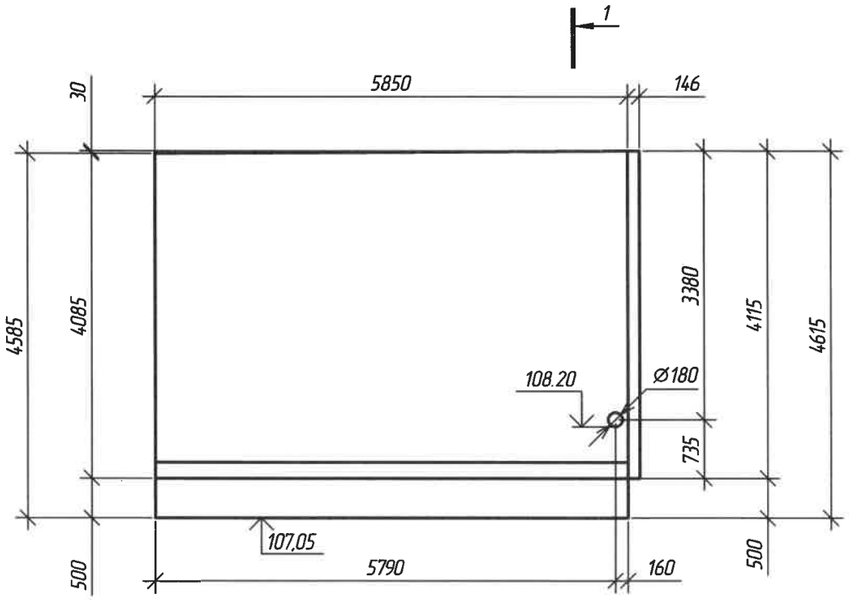

1-1

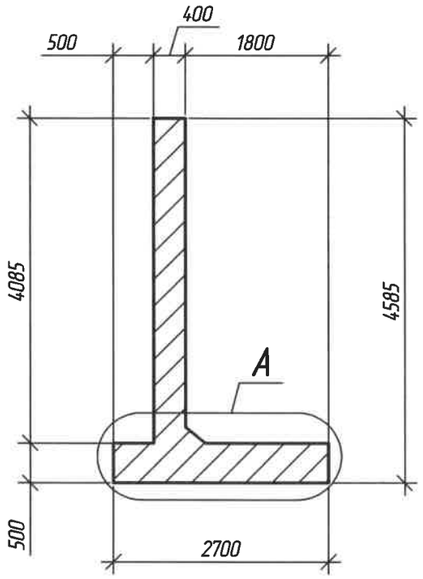

Plan

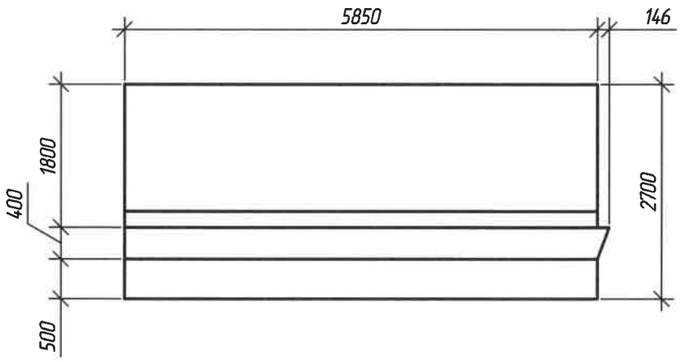

Nodul "A"
Sc. 1:50

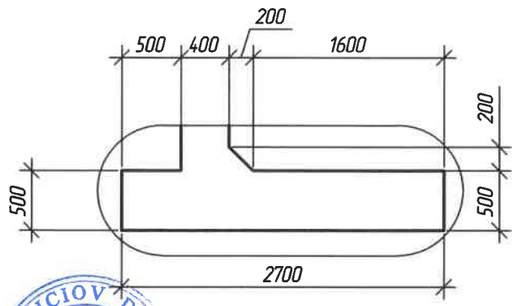

Schema de armare vezi pe pl. 14.2
Specificatia vezi pe pl. 14.4

Verificator de proiecte 0139
Cecan Alexandru
Domeniile 4d,f,g,h,i
Nr. de inregistrare a avizului 116 VP/2025
Valabil de la 08.02.2025 pînă la 08.02.2028
14.10.25

FOMICIOV DMITRII
P-2024
Nr.1278
4c,d,e,f,g,h,i,
j(porturi)
PROIECTANT

Schimb inv. Nº	
Semnatura si data	
Inv. Nº	

Mod.	Nºsec.	Plansa	Nºdoc.	Semnatura	Data
Manager pr.		Bogza S.			03.25
ISP		Fomiciov D.			03.25
Verificat		Fomiciov D.			03.25
Elaborat		Tcaci A.			03.25

274/2024 - LA

Lucrari de actualizare a raportului de expertiza tehnica si elaborarea solutiilor de proiect privind reparatia podului de sosea pozitionat pe drumul public R35 Comrat–Cantemir–R34, km 14,370.

Pod peste Valea Adinca, pozitionat pe drumul R35 Comrat – Cantemir – R34, km 14,370

Faza	Plansa	Planse
PE	14	4

Zidul monolit Zm-1 la culeea 1. Intrare.

S.R.L. „IDM PRIMESOLUTION"
or. Chişinău

Format A3

1-1
Sc. 1:75

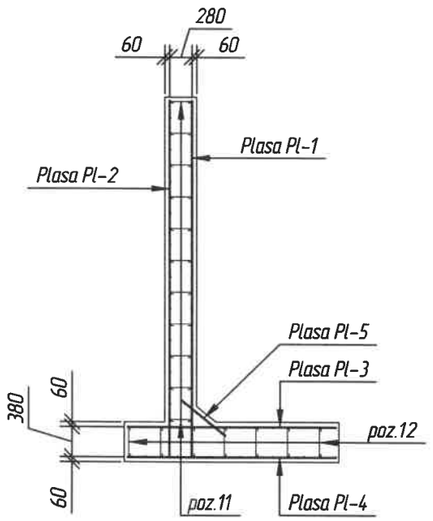

Fatada
(Pl-3 nu sunt aratate)
Sc. 1:75

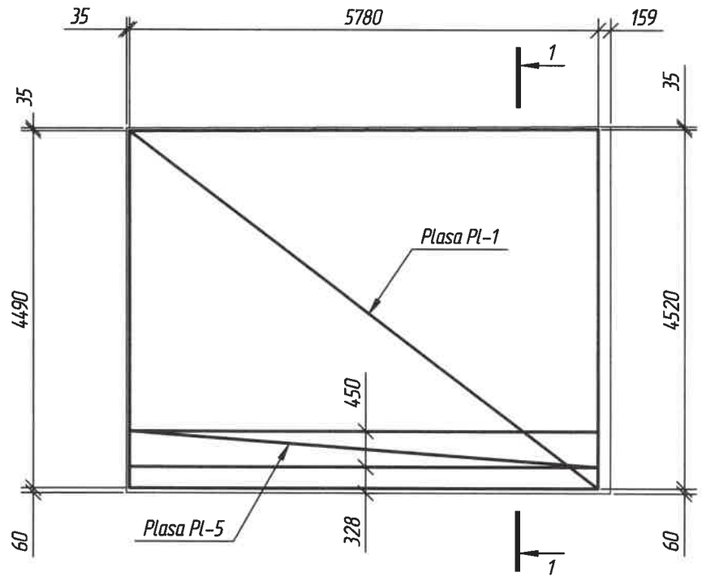

Fatada
(Pl-3 si Pl-5 nu sunt aratate)
Sc. 1:75

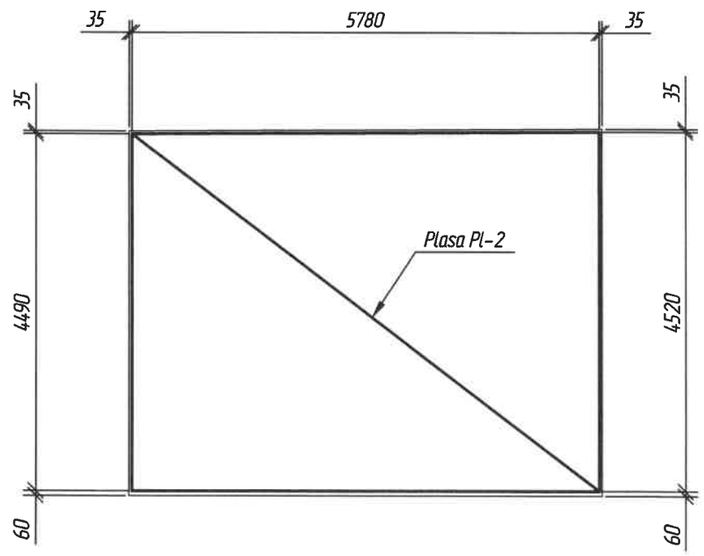

Plasa Pl-1
Sc. 1:75

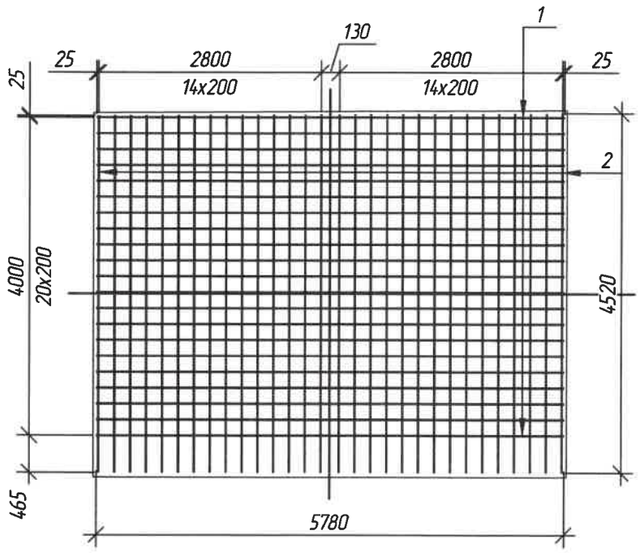

Plasa Pl-2
Sc. 1:75

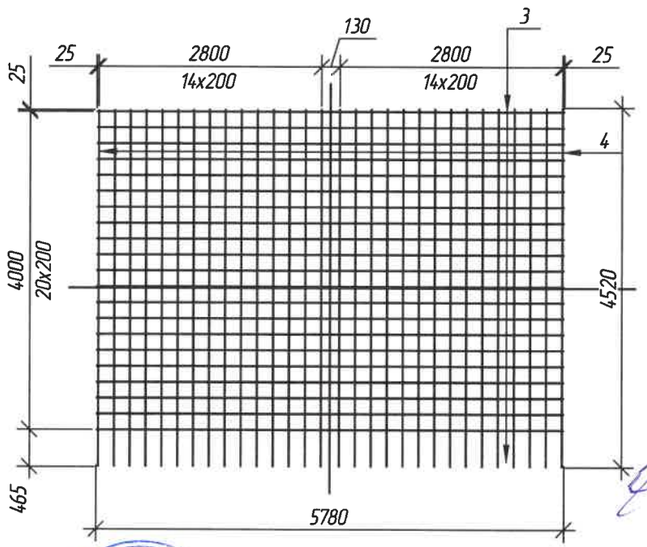

Plasele Pl-3, Pl-4, Pl-5 vezi pe pl. 14.3
Tabela pieselor vezi pe pl. 14.4

Verificator de proiecte 0139
Cecan Alexandru
Domeniile 4d,f,g,h,i
Nr. de inregistrare a avizului 116VP/2025
valabil de la 08.02.2025 pînă la 08.02.2028
17.10.25

FOMICIOV DMITRII
P-2024
Nr. 1278
4c,d,e,f,g,h,i
PROIECTANT

Schimb inv. Nº	
Semnatura si data	
Inv. Nº	

Mod.	Cant.	Plansa	Nº doc.	Semnatura	Data

274/2024 - LA - 14

Plansa 2

Format A3

Plasa Pl-3
Sc. 1:75

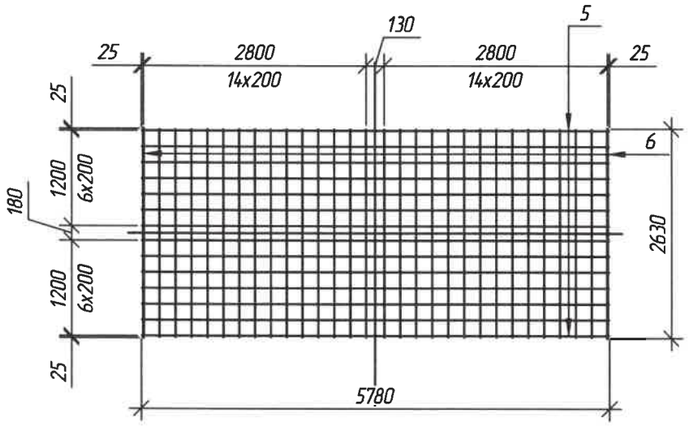

Plasa Pl-4
Sc. 1:75

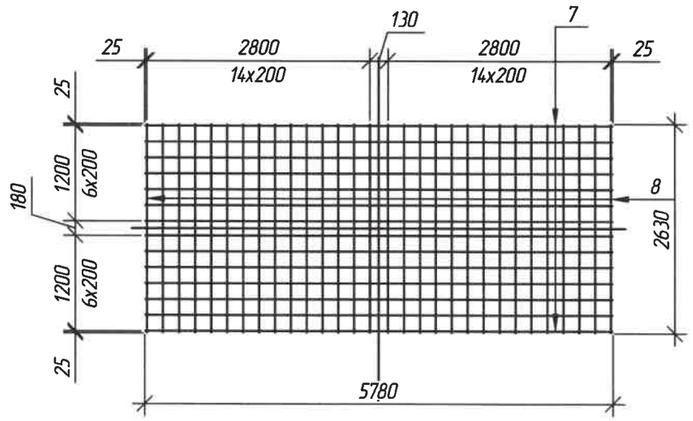

Plasa Pl-5
Sc. 1:50

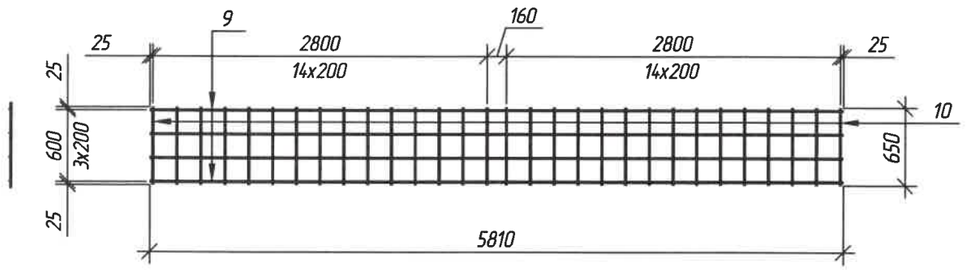

Borderoul consumului de metal, kg

Marca constructiei	Confectii din armatura						
	Clasa armaturii	Total	Clasa armaturii				Total
	A240, S235J0		A500C, S355J2				
	SM EN 10025-2:2020		SM EN 10025-2:2020				
	Ø6		Ø8	Ø12	Ø16	Total	
Zm-1	48,1	48,1	103,73	299,53	324,91	728,17	776,27

Verificator de proiecte 0139
Cecan Alexandru
Domeniile 4d,f,g,h,i
Nr. de inregistrare a avizului 116 VP/2025
Valabil de la 08.02.2025 pina la 08.02.2028
14.10.25

FOMICIOV DMITRII
P-2024
Nr. 1278
a,c,d,e,f,g,h,i,j(porturi)
PROIECTANT

Schimb inv. Nº	
Semnatura si data	
Inv. Nº	

Mod.	Cant.	Plansa	Nº doc.	Semnatura	Data

274/2024 - LA - 14

Plansa 3

Format A3

Specificatia Zm-1

Poz.	Marcarea	Denumirea	Cant.	Masa unit., kg	Nota
		Plasa Pl-1	1	262,02	
1	SM SR EN 10080:2014	Ø8, A500C, L = 5780	21	2,32	
2	SM SR EN 10080:2014	Ø16, A500C, L = 4490-4520, Lcp=4505	30	7,11	
		Plasa Pl-2	1	168,72	
3	SM SR EN 10080:2014	Ø8, A500C, L = 5780	21	2,32	
4	SM SR EN 10080:2014	Ø12, A500C, L = 4490-4520, Lcp=4505	30	4	
		Plasa Pl-3	1	197,58	
5	SM SR EN 10080:2014	Ø12, A500C, L = 5780	14	5,22	
6	SM SR EN 10080:2014	Ø16, A500C, L = 2630	30	4,15	
		Plasa Pl-4	1	143,28	
7	SM SR EN 10080:2014	Ø12, A500C, L = 5780	14	5,22	
8	SM SR EN 10080:2014	Ø12, A500C, L = 2630	30	2,34	
		Plasa Pl-5	1	38,04	
9	SM SR EN 10080:2014	Ø12, A500C, L = 5810	4	5,16	
10	SM SR EN 10080:2014	Ø12, A500C, L = 650	30	0,58	
		Detalii de armare/Reinforcement details		24,82	
11	SM SR EN 10080:2014	Ø6, A240, L = 470	179	0,08	
12	SM SR EN 10080:2014	Ø6, A240, L = 510	105	0,1	
		Material/Material			
	SM EN 206:2013+A2:2021	Beton/Concrete C30/37, XC4, XD1, XF2, XA1			17,88m^3

Tabela pieselor

Poz	Schita
11	
12	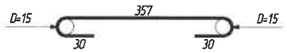

Verificator de proiecte 0139
Cecan Alexandru
Domeniile 4d,f,g,h,i
Nr. de inregistrare a avizului 116VP/2025
Valabil de la 08.02.2023 pina la 08.02.2028
17.10.25

FOMICIOV DMITRII
P-2024
Nr.1278
4c,d,e,f,g,h,i,
j(porturi)
PROIECTANT

Mod.	Cant.	Plansa	N°doc.	Semnatura	Data

274/2024 - LA - 14

Plansa 4

Format A3

Schimb inv. N°

Semnatura si data

Inv. N°

Fatada
Sc. 1:75

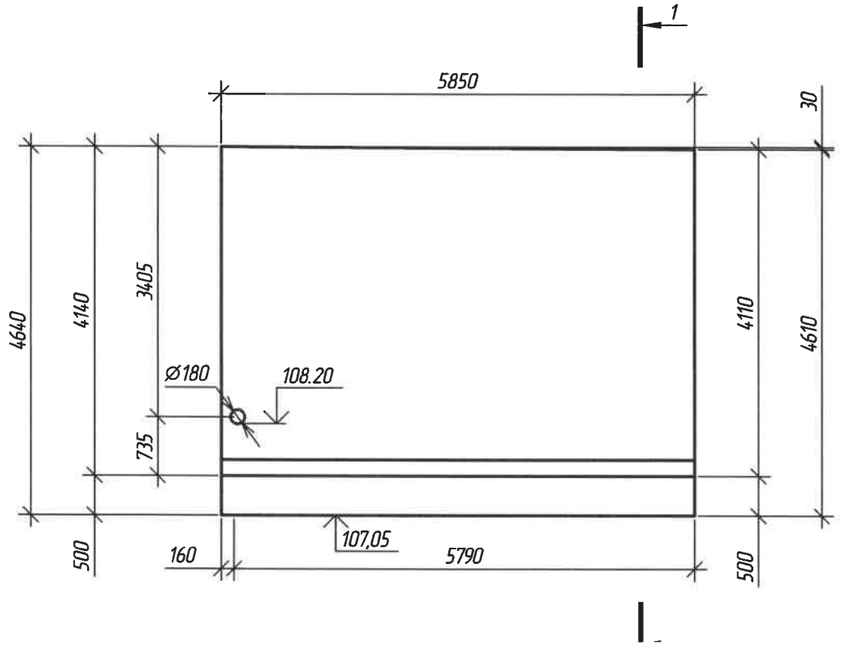

1-1

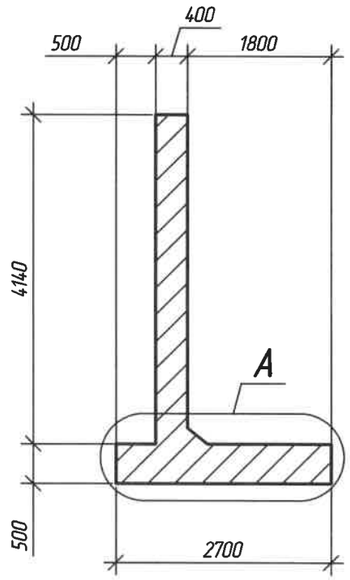

Plan

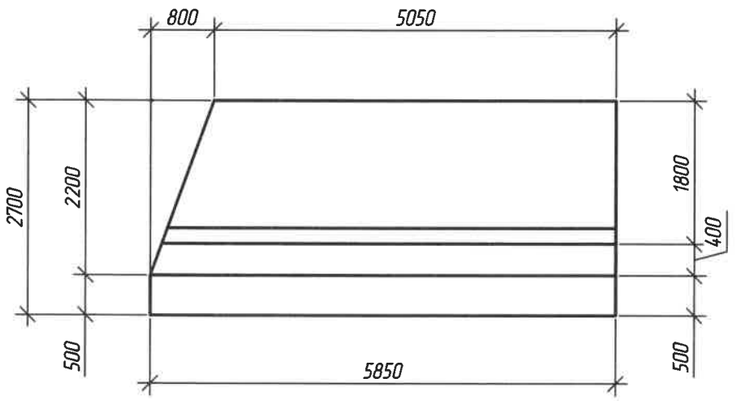

Nodul "A"
Sc. 1:50

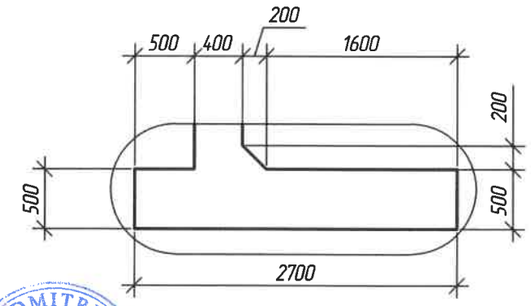

Verificator de proiecte 0139
Cecan Alexandru
Domeniile 4d,f,g,h,i
Nr. de inregistrare a avizului 116VP/2025
Valabil de la 08.02.2023 pina la 08.02.2028
17.10.25

FOMICIOV DMITRII
P-2024
Nr.1278
c.d.e.f.g.h.i.
Ajoriuri
PROIECTANT

Schema de armare vezi pe pl. 15.2
Specificatia vezi pe pl. 15.4

Mod.	Nºsec.	Plansa	Nºdoc.	Semnatura	Data
Manager pr.		Bogza S.			03.25
ISP		Fomiciov D.			03.25
Verificat		Fomiciov D.			03.25
Elaborat		Tcaci A.			03.25

274/ 2024 – LA

Lucrari de actualizare a raportului de expertiza tehnica si elaborarea solutiilor de proiect privind reparatia podului de sosea pozitionat pe drumul public R35 Comrat–Cantemir–R34, km 14,370.

Pod peste Valea Adinca, pozitionat pe drumul R35 Comrat – Cantemir – R34, km 14,370

Faza	Plansa	Planse
PE	15	4

Zidul monolit Zm-2 la culeea 1. Iesire.

S.R.L. „IDM PRIMESOLUTION"
or. Chişinău

Format A3

Schimb inv. Nº

Semnatura si data

Inv. Nº

1-1
Sc. 1:75

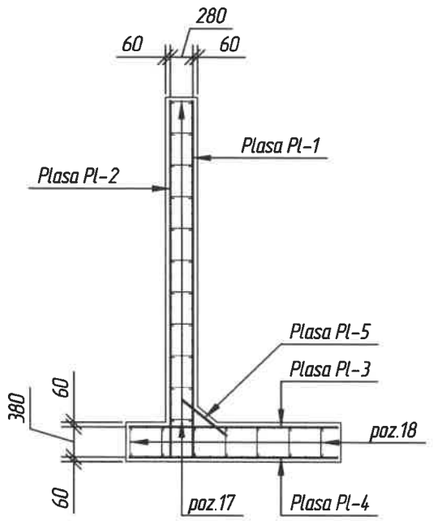

Fatada
(Pl-3 nu sunt aratate)
Sc. 1:75

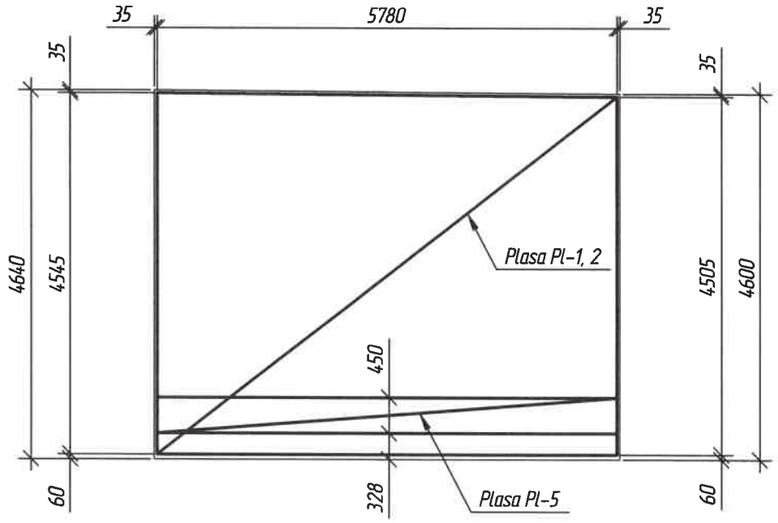

Plasa Pl-1
Sc. 1:75

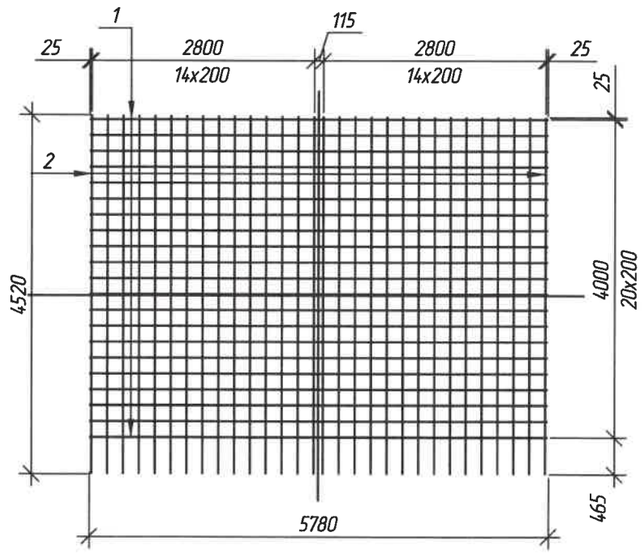

Plasa Pl-2
Sc. 1:75

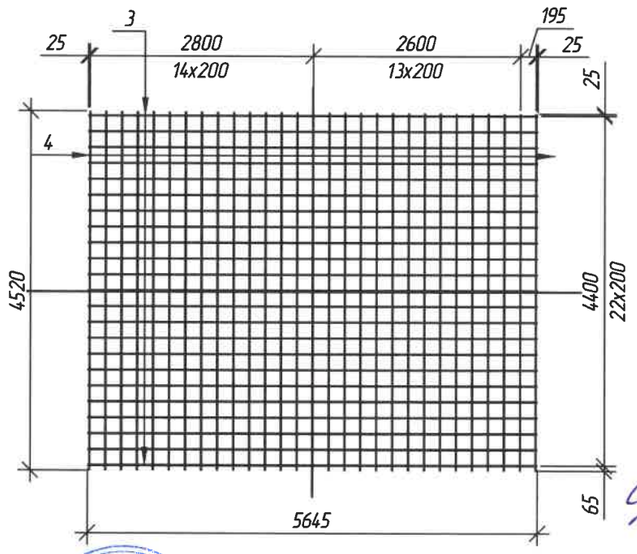

Verificator de proiecte 0139
Ceean Alexandru
Domeniile 4d,f,g,h,i
Nr. de inregistrare a avizului 116 VP/2025
Valabil de la 08.02.2023 pîna la 08.02.2028
17.10.25

FOMICIOV DMITRII
P-2024
Nr.1278
4c,d,e,f,g,h,i
Proiectant

Plasele Pl-3, Pl-4, Pl-5 vezi pe pl. 15.3
Tabela pieselor vezi pe pl. 15.4

Inv. Nº	Semnatura si data	Schimb inv. Nº

Mod.	Cant.	Plansa	Nº doc.	Semnatura	Data	274/2024 - LA - 15	Plansa 2

Format A3

Plasa Pl-3
Sc. 1:75

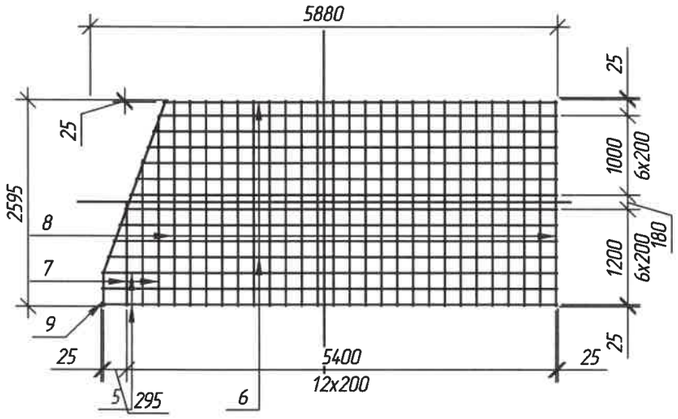

Plasa Pl-4
Sc. 1:75

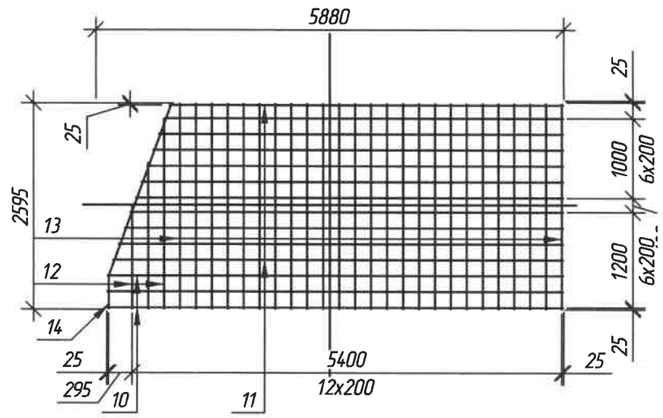

Plasa Pl-4
Sc. 1:50

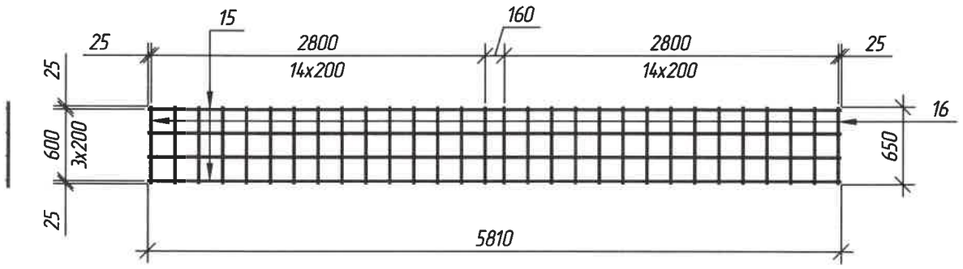

Borderoul consumului de metal, kg

Marca constructiei	Confectii din armatura						
	Clasa armaturii	Total	Clasa armaturii				Total
	A240, S355J2		A500C, S355J2				
	SM EN 10025-2:2020		SM EN 10025-2:2020				
	Ø6		Ø8	Ø12	Ø16	Total	
Zm-2	24,82	24,82	97,44	374,4	337,8	809,64	834,46

Verificator de proiecte 0139
Cecan Alexandru
Domeniile 4d,f,g,h,i
Nr. de inregistrare a avizului 116VP/2025
Valabil de la 08.02.2023 pina la 08.02.2028
17.10.25

FOMICIOV DMITRII
P-2024
Nr.1278
4c,d,e,f,g,h,i,
j(porturi
PROIECTANT

Mod.	Cant.	Plansa	N°doc.	Semnatura	Data

274/2024 - LA - 15

Plansa 3

Format A3

Schimb inv. N°

Semnatura si data

Inv. N°

Specificatia Zm-2

Poz.	Marcarea	Denumirea	Cant.	Masa unit., kg	Nota
		Plasa Pl-1	1	219,12	
1	SM SR EN 10080:2014	Ø8, A500C, L = 5760	23	2,28	
2	SM SR EN 10080:2014	Ø16, A500C, L = 4490-4520, Lcp = 4505	30	7,13	
		Plasa Pl-2	1	171,59	
3	SM SR EN 10080:2014	Ø8, A500C, L = 5640	23	2,23	
4	SM SR EN 10080:2014	Ø12, A500C, L = 4490-4520, Lcp = 4505	30	4,01	
		Plasa Pl-3	1	193,01	
5	SM SR EN 10080:2014	Ø12, A500C, L = 5740	3	9,06	
6	SM SR EN 10080:2014	Ø26, A500C, L = 4960-5670, Lcp = 5390	11	4,79	
7	SM SR EN 10080:2014	Ø16, A500C, L = 1300-2400, Lcp=1850	3	2,92	
8	SM SR EN 10080:2014	Ø16, A500C, L = 2595	25	4,09	
9	SM SR EN 10080:2014	Ø12, A500C, L = 2770	1	2,46	
		Plasa Pl-4	1	85,23	
10	SM SR EN 10080:2014	Ø12, A500C, L = 5740	3	5,1	
11	SM SR EN 10080:2014	Ø12, A500C, L = 4960-5670, Lcp=5315	11	5,03	
12	SM SR EN 10080:2014	Ø12, A500C, L = 1300-2400, Lcp=1850	3	2,13	
13	SM SR EN 10080:2014	Ø12, A500C, L = 2595	25	2,3	
14	SM SR EN 10080:2014	Ø12, A500C, L = 2770	1	2,46	
		Plasa Pl-5	1	38,04	
15	SM SR EN 10080:2014	Ø12, A500C, L = 5810	4	5,16	
16	SM SR EN 10080:2014	Ø12, A500C, L = 650	30	0,58	
		Detalii de armare/Reinforcement details		48,1	
17	SM SR EN 10080:2014	Ø6, A240, L = 470	179	0,08	
18	SM SR EN 10080:2014	Ø6, A240, L = 510	105	0,1	
		Material/Material			
	SM EN 206:2013+A2:2021	Beton/Concrete C30/37, XC4, XD1, XF2, XA1			17,75m^3

Tabela pieselor

Pos.	Schita
9,14	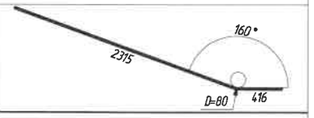
17	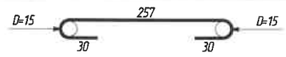
18	

Verificator de proiecte 0139
Cecan Alexandru
Domeniile 4d,f,g,h,i
Nr. de inregistrare a avizului 116VP/2025
Valabil din la 08.02.2025 pînă la 08.02.2028
17.10.25

FOMICIOV DMITRII
P-2024
Nr.1278
4c,d,e,f,g,h,i, j(porturi)
PROIECTANT

Mod.	Cant.	Plansa	N°doc.	Semnatura	Data

274/2024 - LA - 15

Plansa 4

Format A3

Schimb inv. N° | Semnatura si data | Inv. N°

Fatada
Sc. 1:75

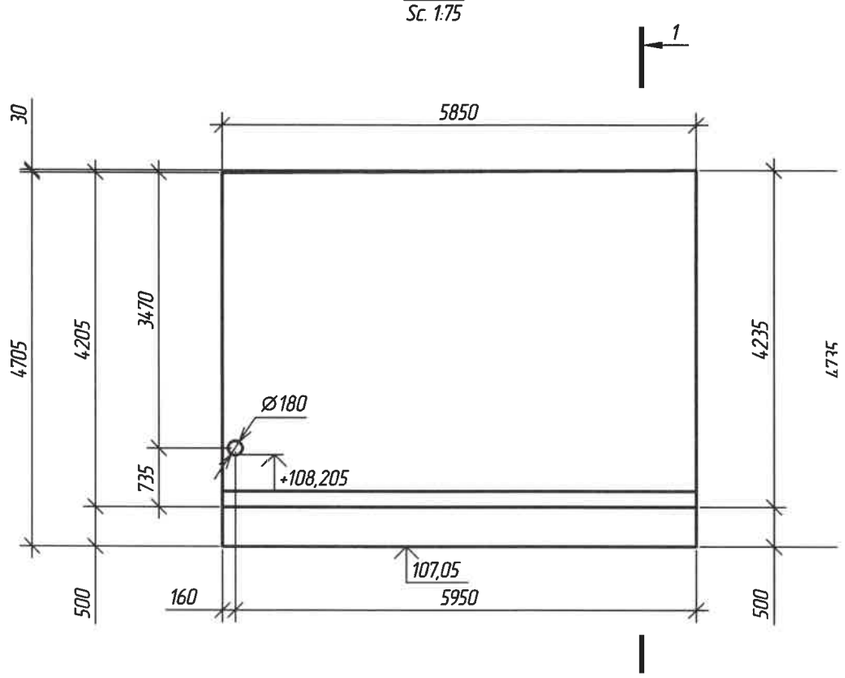

1-1

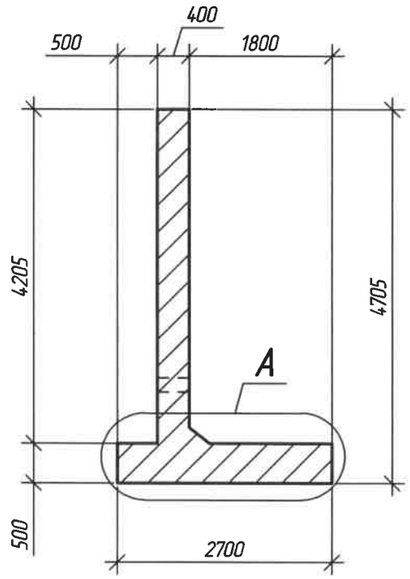

Plan

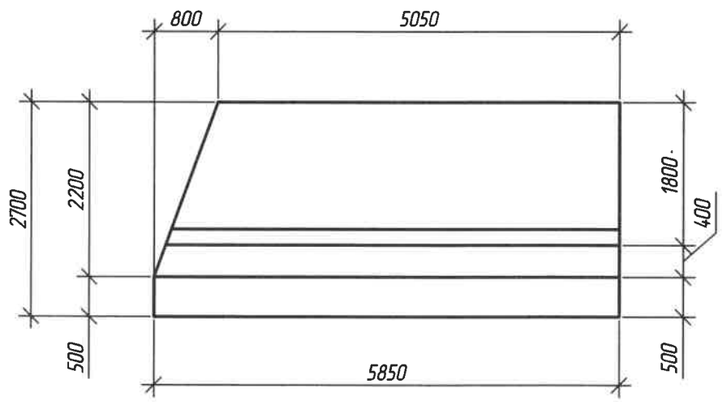

Nodul "A"
Sc. 1:50

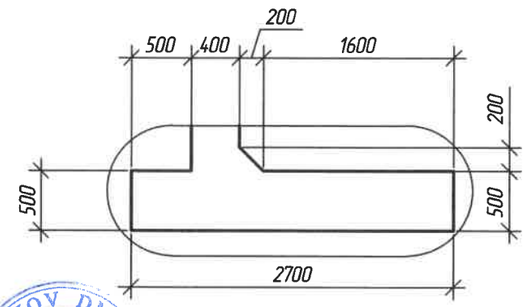

Schema de armare vezi pe pl. 16.2
Specificatia vezi pe pl. 16.4

Verificator de proiecte 0139
Cecan Alexandru
Domeniile 4d,f,g,h,i
Nr. de inregistrare a avizului 116VP/2025
Valabil de la 08.02.2023 pina la 08.02.2028
14.10.25

FOMICIOV DMITRII
P-2024
Nr.1278
4c,d,e,f,g,h,i,
PROIECTANT

Mod.	N°sec.	Plansa	N°doc.	Semnatura	Data
Manager pr.		Bogza S.			03.25
ISP		Fomiciov D.			03.25
Verificat		Fomiciov D.			03.25
Elaborat		Tcaci A.			03.25

274/ 2024 - LA

Lucrari de actualizare a raportului de expertiza tehnica si elaborarea solutiilor de proiect privind reparatia podului de sosea pozitionat pe drumul public R35 Comrat–Cantemir–R34, km 14,370.

Pod peste Valea Adinca, pozitionat pe drumul R35 Comrat – Cantemir – R34, km 14,370

Faza	Plansa	Planse
PE	16	4

Zidul monolit Zm-3 la culeea 2. Intrare.

S.R.L. „IDM PRIMESOLUTION"
or. Chişinău

Format A3

Schimb inv. N°
Semnatura si data
Inv. N°

1-1
Sc. 1:75

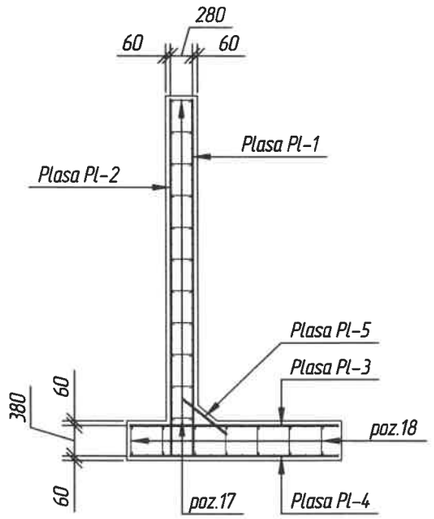

Fatada
(Pl-2 si Pl-3 nu sunt aratate)
Sc. 1:75

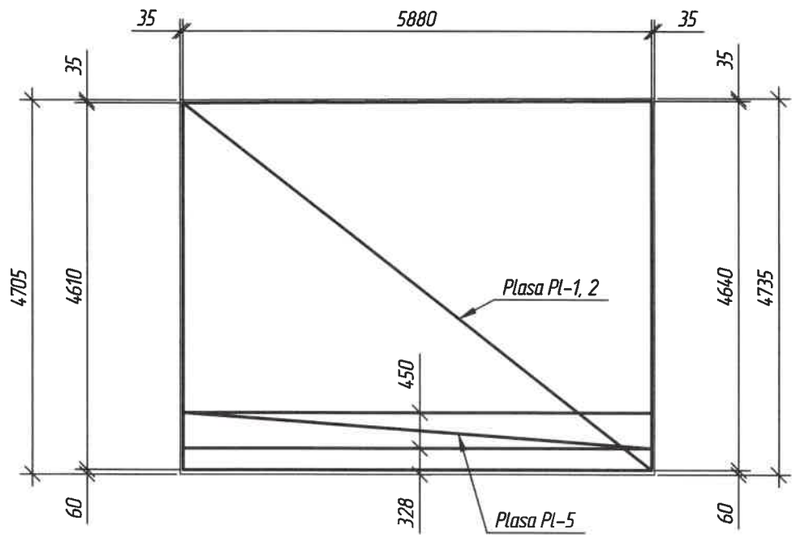

Plasa Pl-1
Sc. 1:75

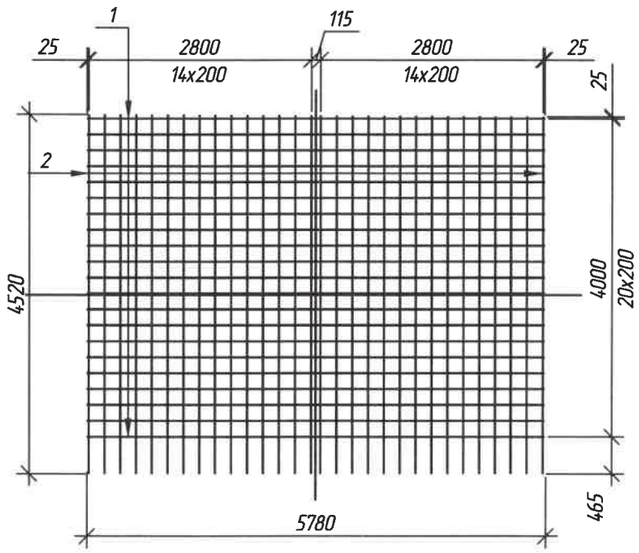

Plasa Pl-2
Sc. 1:75

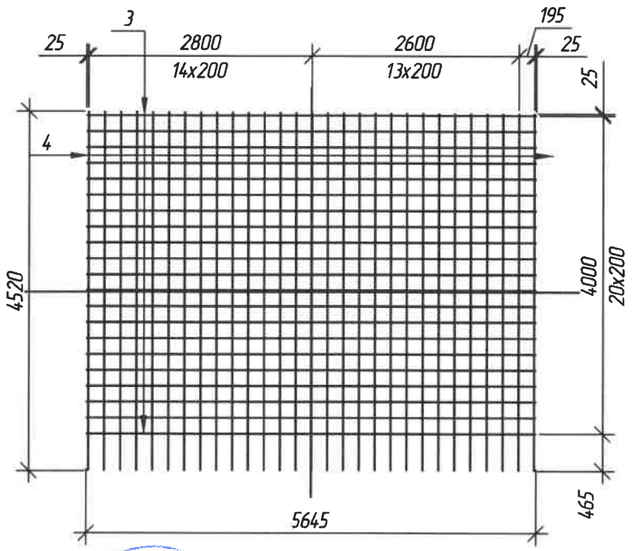

Plasele Pl-3, Pl-4, Pl-5 vezi pe pl. 16.3
Tabela pieselor vezi pe pl. 16.4

Verificator de proiecte 0139
Cecan Alexandru
Domeniile 4d,f,g,h,i
Nr. de inregistrare a avizului 116 VP/2025
Valabil din la 08.02.2023 pînă la 08.02.2028
14.10.25

FOMICIOV DMITRII
P-2024
Nr.1278
4c,d,e,f,g,h,i,
Proiectant

Schimb inv. Nº	Semnatura si data	Inv. Nº

Mod.	Cant.	Plansa	Nº doc.	Semnatura	Data	274/2024 - LA-16	Plansa 2

Format A3

Plasa Pl-3
Sc. 1:75

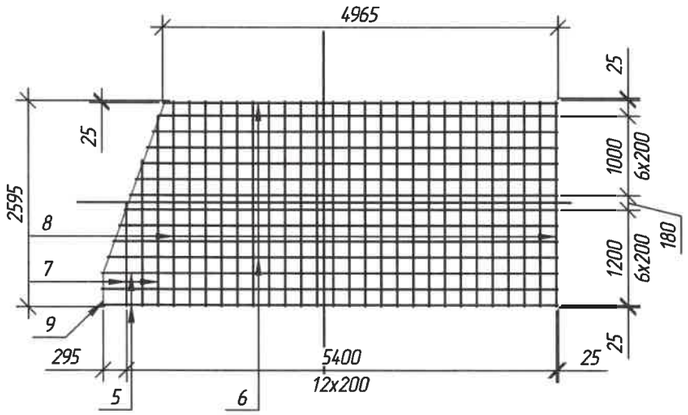

Plasa Pl-4
Sc. 1:75

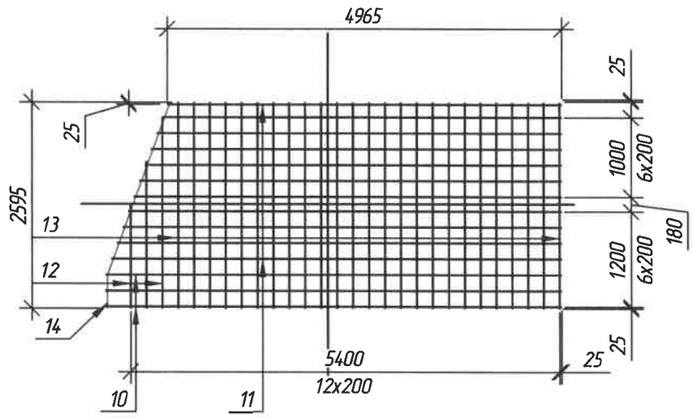

Plasa Pl-5
Sc. 1:50

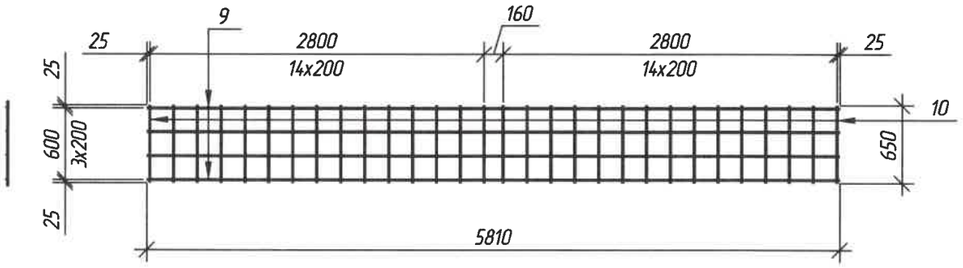

Borderoul consumului de metal, kg

Marca constructiei	Confectii din armatura						
	Clasa armaturii	Total	Clasa armaturii				Total
	A240, S355J2		A500C, S355J2				
	SM EN 10025-2:2020		SM EN 10025-2:2020				
	Ø6		Ø8	Ø12	Ø16	Total	
Zm-3	24,82	24,82	97,44	374,4	337,8	809,64	834,46

Verificator de proiecte 0139
Cecan Alexandru
Domeniile 4d,f,g,h,i
Nr. de inregistrare a avizului 116 VP/2025
Valabil de la 08.02.2023 pina la 08.02.2028
17.10.25

FOMICIOV DMITRII
P-2024
Nr. 1278
4c,d,e,f,g,h,i,
j(porturi
PROIECTANT

Mod.	Cant.	Plansa	N°doc.	Semnatura	Data

274/2024 - LA - 16

Plansa 3

Schimb inv. N°

Semnatura si data

Inv. N°

Format A3

Specificatia Zm-3

Poz.	Marcarea	Denumirea	Cant.	Masa unit., kg	Nota
		Plasa Pl-1	1	219,12	
1	SM SR EN 10080:2014	Ø8, A500C, L = 5760	23	2,28	
2	SM SR EN 10080:2014	Ø16, A500C, L = 4490-4520, Lcp = 4505	30	7,13	
		Plasa Pl-2	1	171,59	
3	SM SR EN 10080:2014	Ø8, A500C, L = 5640	23	2,23	
4	SM SR EN 10080:2014	Ø12, A500C, L = 4490-4520, Lcp = 4505	30	4,01	
		Plasa Pl-3	1	193,01	
5	SM SR EN 10080:2014	Ø12, A500C, L = 5740	3	9,06	
6	SM SR EN 10080:2014	Ø 26, A500C, L = 4960-5670, Lcp = 5390	11	4,79	
7	SM SR EN 10080:2014	Ø16, A500C, L = 1300-2400, Lcp=1850	3	2,92	
8	SM SR EN 10080:2014	Ø16, A500C, L = 2595	25	4,09	
9	SM SR EN 10080:2014	Ø12, A500C, L = 2770	1	2,46	
		Plasa Pl-4	1	85,23	
10	SM SR EN 10080:2014	Ø12, A500C, L = 5740	3	5,1	
11	SM SR EN 10080:2014	Ø12, A500C, L = 4960-5670, Lcp=5315	11	5,03	
12	SM SR EN 10080:2014	Ø12, A500C, L = 1300-2400, Lcp=1850	3	2,13	
13	SM SR EN 10080:2014	Ø12, A500C, L = 2595	25	2,3	
14	SM SR EN 10080:2014	Ø12, A500C, L = 2770	1	2,46	
		Plasa Pl-5	1	38,04	
15	SM SR EN 10080:2014	Ø12, A500C, L = 5810	4	5,16	
16	SM SR EN 10080:2014	Ø12, A500C, L = 650	30	0,58	
		Detalii de armare/Reinforcement details		48,1	
17	SM SR EN 10080:2014	Ø6, A240, L = 470	179	0,08	
18	SM SR EN 10080:2014	Ø6, A240, L = 510	105	0,1	
		Material/Material			
	SM EN 206:2013+A2:2021	Beton/Concrete C30/37, XC4, XD1, XF2, XA1			17,75m^3

Tabela pieselor

Pos.	Schita
9,14	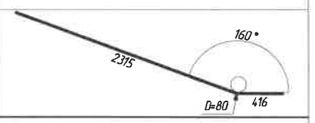
17	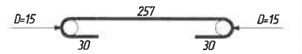
18	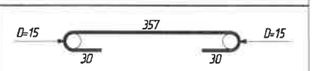

Verificator de proiecte 0139
Ceban Alexandru
Domeniile 4d,f,g,h,i
Nr. de inregistrare a avizului 116VP/2025
Valabil din la 08.02.2023 pina la 08.02.2028
17.10.25

FOMICIOV DMITRII
P-2024
Nr.1278
4c,d,e,f,g,h,i,
j(porturi
PROIECTANT

Mod.	Cant.	Plansa	Nº doc.	Semnatura	Data

274/2024 - LA - 16

Plansa 4

Schimb inv. Nº

Semnatura si data

Inv. Nº

Format A3

Fatada
Sc. 1:75

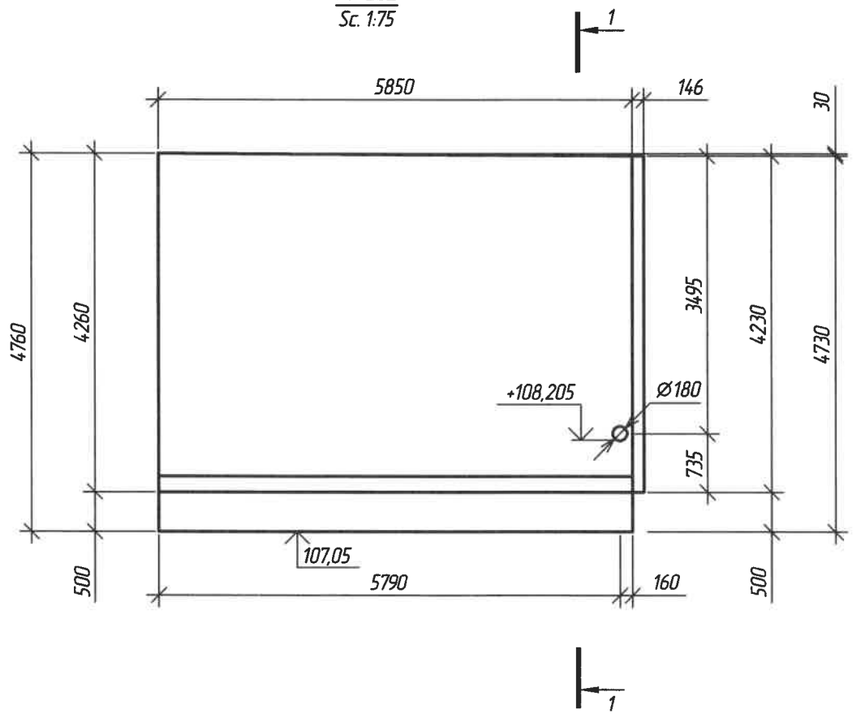

1-1

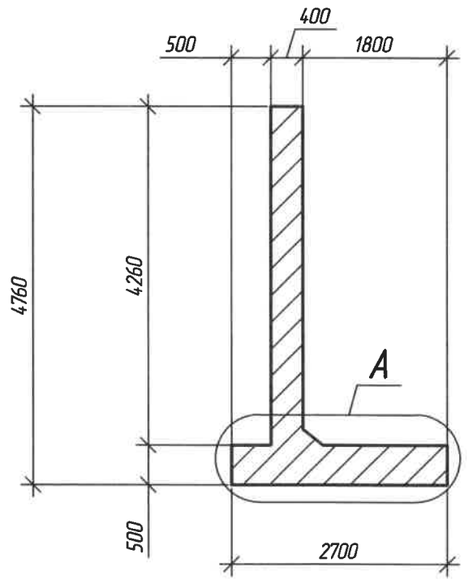

'7.2

Plan

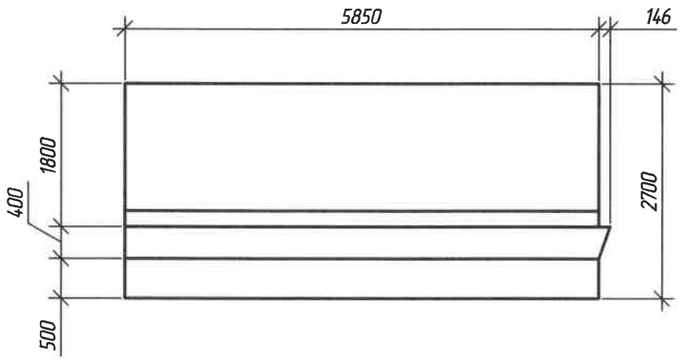

Nodul "A"
Sc. 1:50

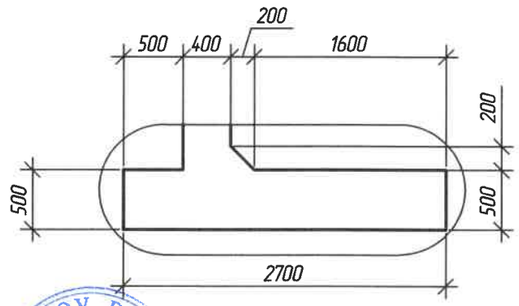

Verificator de proiecte 0139
Cecan Alexandru
Domeniile 4d,f,g,h,i
Nr. de inregistrare a avizului 116VP/2025
Valabil de la 08.02.2023 pina la 08.02.2028
17.10.25

FOMICIOV DMITRII
P-2024
Nr.1278
4c,d,e,f,g,h,i,
PROIECTANT

Schema de armare vezi pe pl. 17.2
Specificatia vezi pe pl. 17.4

Mod.	N°sec.	Plansa	N°doc.	Semnatura	Data
Manager pr.		Bogza S.			03.25
ISP		Fomiciov D.			03.25
Verificat		Fomiciov D.			03.25
Elaborat		Tcaci A.			03.25

274/ 2024 - LA

Lucrari de actualizare a raportului de expertiza tehnica si elaborarea solutiilor de proiect privind reparatia podului de sosea pozitionat pe drumul public R35 Comrat–Cantemir–R34, km 14,370.

Pod peste Valea Adinca, pozitionat pe drumul R35 Comrat - Cantemir - R34, km 14,370

Faza	Plansa	Planse
PE	17	4

Zidul monolit Zm-4 la culeea 2. Iesire.

S.R.L. „IDM PRIMESOLUTION"
or. Chişinău

Format A3

Schimb inv. N°
Semnatura si data
Inv. N°

1-1
Sc. 1:75

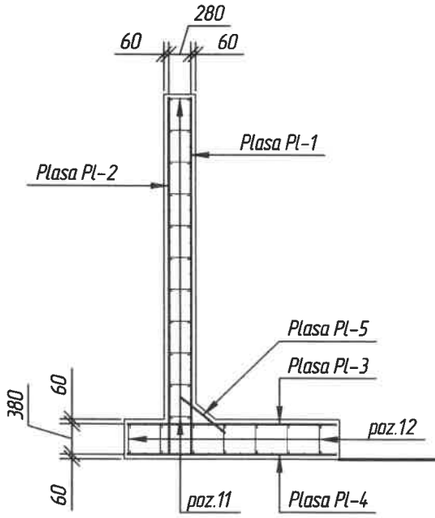

Fatada
(Pl-2 si Pl-3 nu sunt aratate)
Sc. 1:75

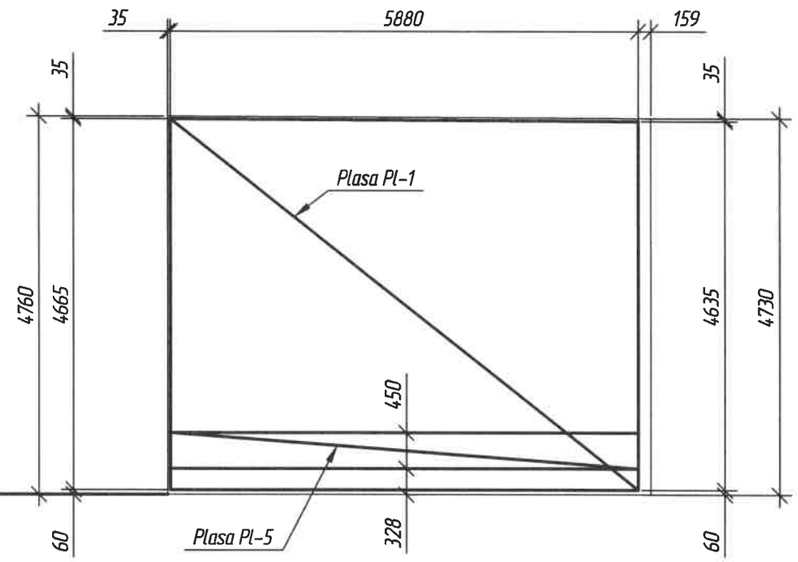

Fatada
Sc. 1:75

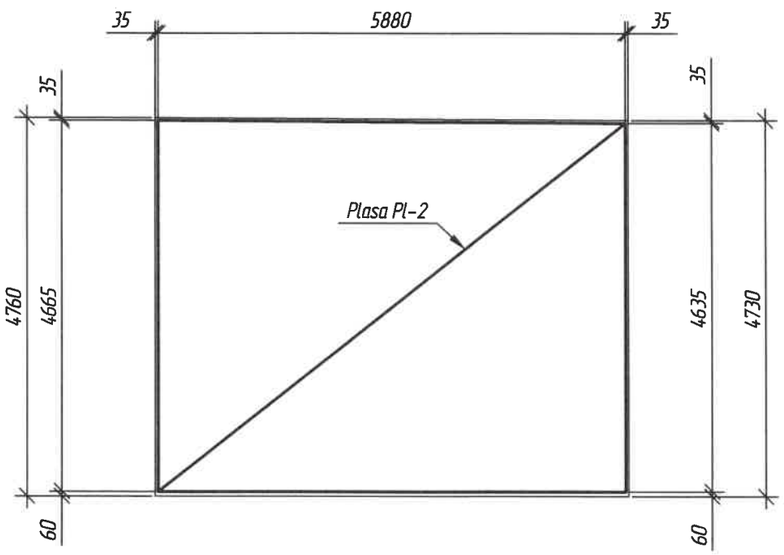

Plasa Pl-1
Sc. 1:75

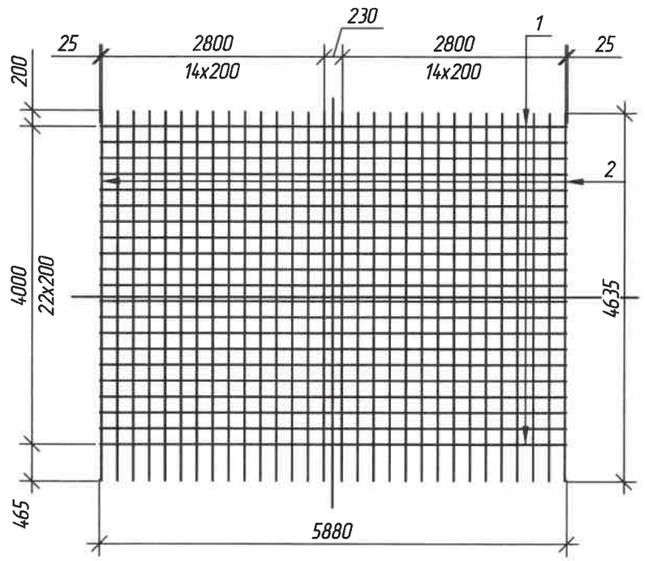

Plasa Pl-2
Sc. 1:75

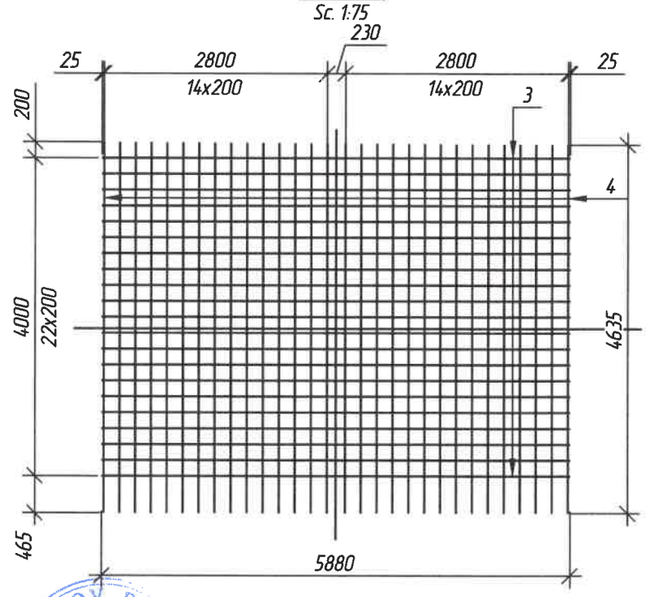

Plasele Pl-3, Pl-4, Pl-5 vezi pe pl. 17.3
Tabela pieselor vezi pe pl. 17.4

Verificator de proiecte 0139
Cecan Alexandru
Domeniile 4d,f,g,h,i
Nr. de inregistrare a avizului 116 VP/2025
Valabil de la 08.02.2023 pina la 08.02.2028
17.10.25

FOMICIOV DMITRII
P-2024
Nr. 1278
4c,d,e,f,g,h,i
porturi
PROIECTANT

Schimb inv. Nº	Semnatura si data	Inv. Nº

Mod	Cant.	Plansa	Nº doc.	Semnatura	Data

274/2024 - LA - 17

Plansa 2

Format A3

Plasa Pl-3
Sc. 1:75

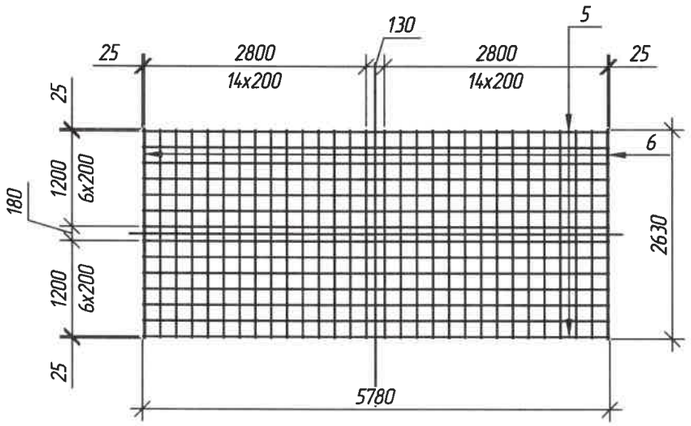

Plasa Pl-4
Sc. 1:75

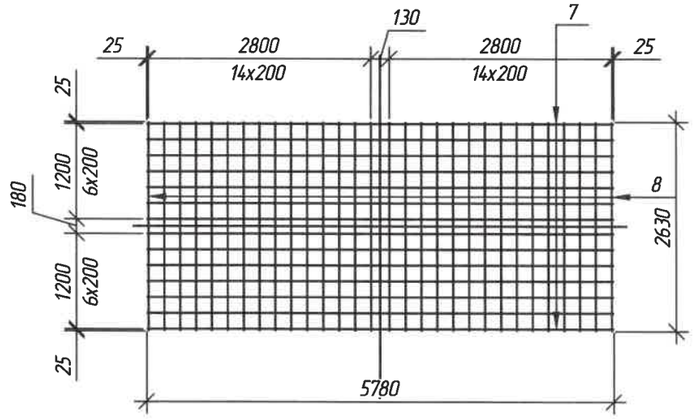

Plasa Pl-5
Sc. 1:50

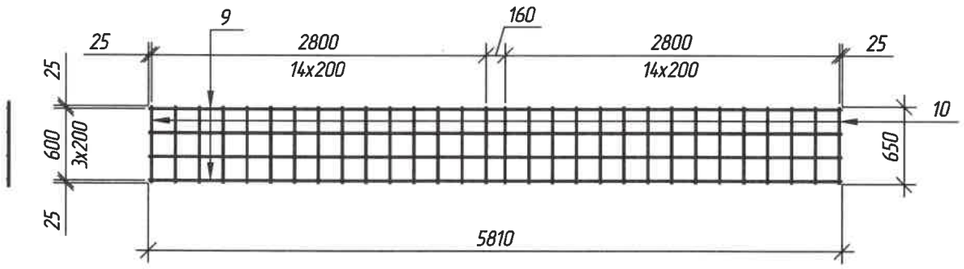

Borderoul consumului de metal, kg

Marca constructiei	Confectii din armatura						
	Clasa armaturii	Total	Clasa armaturii				Total
	A240, S235J0		A500C, S355J2				
	SM EN 10025-2:2020		SM EN 10025-2:2020				
	Ø6		Ø8	Ø12	Ø16	Total	
Zm-4	48,1	48,1	103,73	299,53	324,91	728,17	776,27

Verificator de proiecte 0139
Cecan Alexandru
Domeniile 4d,f,g,h,i
Nr. de inregistrare a avizului 116VP/2025
Valabil de la 08.02.2023 pînă la 08.02.2028
14.10.25

FOMICIOV DMITRII
P-2024
Nr.1278
4c,d,e,f,g,h,i,
j(porturi
PROIECTANT

Mod.	Cant.	Plansa	Nº doc.	Semnatura	Data	274/2024 - LA -17	Plansa 3

Schimb inv. Nº
Semnatura si data
Inv. Nº

Format A3

Specificatia Zm-4

Poz.	Marcarea	Denumirea	Cant.	Masa unit., kg	Nota
		Plasa Pl-1	1	262,02	
1	SM SR EN 10080:2014	∅8, A500C, L = 5780	21	2,32	
2	SM SR EN 10080:2014	∅16, A500C, L = 4490-4520, Lcp=4505	30	7,11	
		Plasa Pl-2	1	168,72	
3	SM SR EN 10080:2014	∅8, A500C, L = 5780	21	2,32	
4	SM SR EN 10080:2014	∅12, A500C, L = 4490-4520, Lcp=4505	30	4	
		Plasa Pl-3	1	197,58	
5	SM SR EN 10080:2014	∅12, A500C, L = 5780	14	5,22	
6	SM SR EN 10080:2014	∅16, A500C, L = 2630	30	4,15	
		Plasa Pl-4	1	143,28	
7	SM SR EN 10080:2014	∅12, A500C, L = 5780	14	5,22	
8	SM SR EN 10080:2014	∅12, A500C, L = 2630	30	2,34	
		Plasa Pl-5	1	38,04	
9	SM SR EN 10080:2014	∅12, A500C, L = 5810	4	5,16	
10	SM SR EN 10080:2014	∅12, A500C, L = 650	30	0,58	
		Detalii de armare/Reinforcement details		24,82	
11	SM SR EN 10080:2014	∅6, A240, L = 470	179	0,08	
12	SM SR EN 10080:2014	∅6, A240, L = 510	105	0,1	
		Material/Material			
	SM EN 206:2013+A2:2021	Beton/Concrete C30/37, XC4, XD1, XF2, XA1			$17,88m^3$

Tabela pieselor

Poz	Schita
11	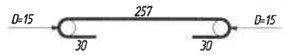
12	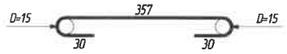

Verificator de proiecte 0139
Cecan Alexandru
Domeniile 4d,f,g,h,i
Nr. de inregistrare a avizului 116 VP/2025
Valabil de la 08.02.2025 pina la 08.02.2028
17.10.25

FOMICIOV DMITRII
P-2024
Nr.1278
4c,d,e,f,g,h,i,
j(porturi
PROIECTANT

Mod.	Cant.	Plansa	Nº doc.	Semnatura	Data	274/2024 - LA - 17	Plansa 4

Schimb inv. Nº | Semnatura si data | Inv. Nº

Format A3

Vedere de sus
Sc 1:100

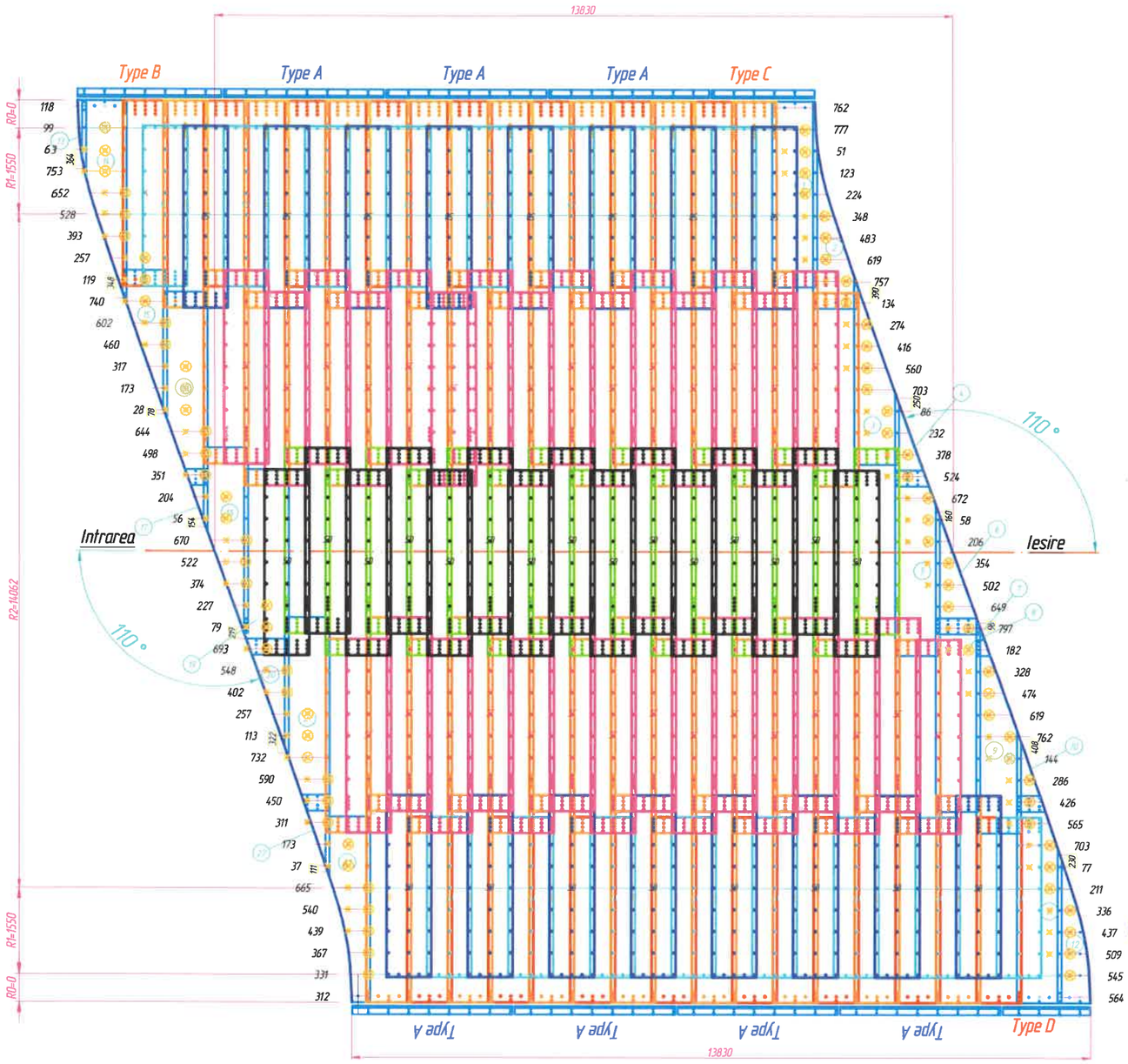

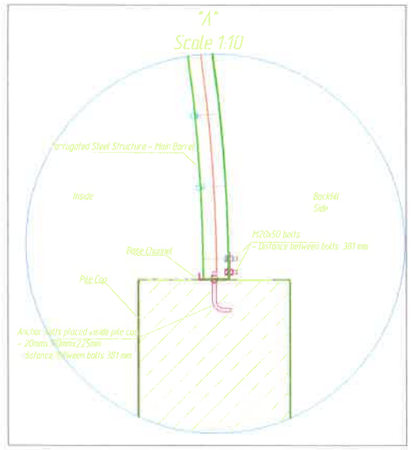

Markaj inelului exterior

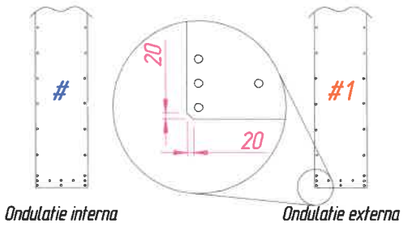

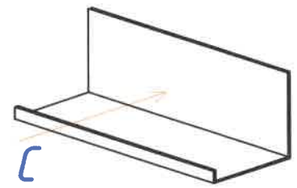

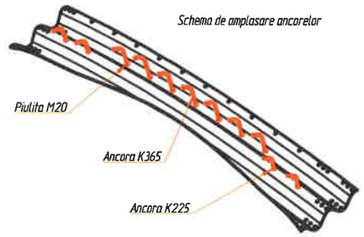

Protectie anticoroziva conform SM EN ISO 1461:2023 "Acoperiri prin zincare termica pe produse fabricate din fonta si otel".
Grosimea medie minimala a stratului de protectie din zinc a elementelor de constructii din metal – 120mkm.

Specificatia vezi pe pl. 18-2.

Verificator de proiecte 0139
Cecan Alexandru
Domeniile 4d,f,g,h,i
Nr. de inregistrare a avizului 116 VP/2023
Valabil de la 08.02.2023 pina la 08.02.2026
17.10.25

Lista placilor:

Placi taiete: numerotate: 1-23 intrare: 1-12 iesire: 1-12	Laturi: R1= 1,150 m	Partea superioara: R2= 14,062 m	Bulcane si piulite: Piulite M20: 2450+160 buc
	A 8 buc	C 16 buc	Bulcane M20 8.8: min. 50mm – 500 buc
	B 8 buc	D 7 buc	min. 70mm – 1650 buc
	A1 8 buc	C1 15 buc	min. 80mm – 300 buc
	B1 8 buc	D1 8 buc	Setul ancorelor: (1 ancora 1 set de piulite)
	RA 16 buc	RC 30 buc	M20x225 – 80 buc
	RB 16 buc	RD 15 buc	M20x365 – 80 buc
			Tapa – 72 buc
			Saibe – 440 buc

Marcaj: A A1 RA
B B1 RB
C C1 RC
D D1 RD

Elementele fundatiei:
Set de ancore: M20x225 – 72 buc
Piulite M20: 72 buc
Bazament:
Tip A : 7 buc
Tip taiat : 3 buc

Numar total de placi: 101+77 buc

Parametrii structurii:

Profil:	VP3	LB-14
Deschidere interioara (m)		14,01
Sageata interioara (m)		3,10
Lungimea de baza (m)		13,830
Lungimea superioara (m)		13,830
x (m):	baza	IN: 0,00 ; OUT: 0,00
Tesituri		IN: 1:0,00 ; OUT: 1:0,00
Grosimea placii (mm):		7,00
Grosimea nervurilor (mm):		
Otel:		S420
Tolerante		%2
Clasa de executie: EXC3 conform EN1090-2		

Constructie ondulata din otel – Conducta principala

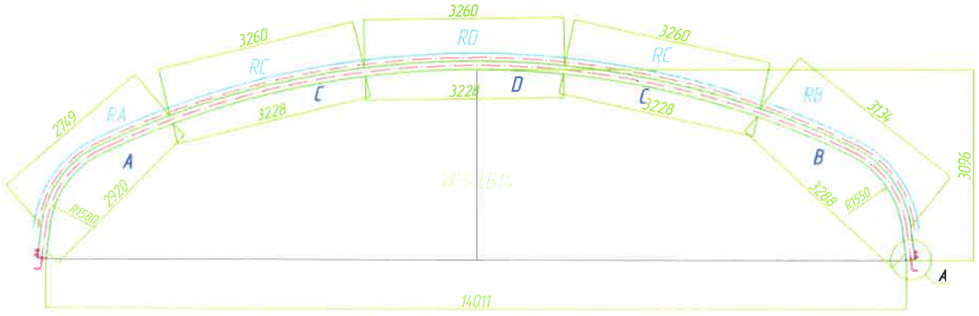

FOMICIOV DMITRII
P-2024
Nr.1278
4c,d,e,f,g,h,i,
Iiporturi
PROIECTANT

Mod.	Nºsec.	Plansa	Nºdoc.	Semnatura	Data
Manager pr.		Bogza S.			03.25
ISP		Fomiciov D.			03.25
Verificat		Fomiciov D.			03.25
Elaborat		Tcaci A.			03.25

274/2024 – LA

Lucrari de actualizare a raportului de expertiza tehnica si elaborarea solutiilor de proiect privind reparatia podului de sosea pozitionat pe drumul public R35 Comrat–Cantemir–R34, km 14,370.

Pod peste Valea Adinca, pozitionat pe drumul R35 Comrat – Cantemir – R34, km 14,370

Faza	Plansa	Planse
PE	18	2

Desen structural

S.R.L. „IDM PRIMESOLUTION"
or. Chişinău

Schimb inv. Nº
Semnatura si data
Inv. Nº

Specificatie

Poz.	Marcare	Denumire	Cant.	Masa unit., kg	Nota
	SM SR EN 10080:2014	Placa din otel S355		33101,57	
	274/2024 - LA -22	Placa ondulata tip [1]		202,22	
	274/2024 - LA -22	Placa ondulata tip [2]		104,6	
	274/2024 - LA -22	Placa ondulata tip [3]		139,46	
	274/2024 - LA -22	Placa ondulata tip [4]		41,84	
	274/2024 - LA -23	Placa ondulata tip [5]		195,25	
	274/2024 - LA -23	Placa ondulata tip [6]		76,7047	
	274/2024 - LA -23	Placa ondulata tip [7]		209,1946	
	274/2024 - LA -23	Placa ondulata tip [8]		6,9732	
	274/2024 - LA -24	Placa ondulata tip [9]		188,2752	
	274/2024 - LA -24	Placa ondulata tip [10]		27,8926	
	274/2024 - LA -24	Placa ondulata tip [11]		209,1946	
	274/2024 - LA -24	Placa ondulata tip [12]		83,6779	
	274/2024 - LA -25	Placa ondulata tip [13]		13,9463	
	274/2024 - LA -25	Placa ondulata tip [14]		153,4094	
	274/2024 - LA -25	Placa ondulata tip [15]		97,6242	
	274/2024 - LA -25	Placa ondulata tip [16]		195,2483	
	274/2024 - LA -25	Placa ondulata tip [17]		20,9195	
	274/2024 - LA -26	Placa ondulata tip [18]		146,4363	
	274/2024 - LA -26	Placa ondulata tip [19]		202,2215	
	274/2024 - LA -26	Placa ondulata tip [20]		62,7584	
	274/2024 - LA -26	Placa ondulata tip [21]		195,2483	
	274/2024 - LA -26	Placa ondulata tip [22]		27,8926	
	274/2024 - LA -26	Placa ondulata tip [23]		146,4363	
	274/2024 - LA -20	Placa ondulata tip [A]	8	202,2215	
	274/2024 - LA -20	Placa ondulata tip [A1]	8	202,2215	
	274/2024 - LA -20	Placa ondulata tip [B]	8	230,1141	
	274/2024 - LA -20	Placa ondulata tip [B1]	8	230,1141	
	274/2024 - LA -20	Placa ondulata tip [C]	16	209,1946	
	274/2024 - LA -20	Placa ondulata tip [C1]	15	209,1946	
	274/2024 - LA -20	Placa ondulata tip [D]	7	202,2215	
	274/2024 - LA -20	Placa ondulata tip [D1]	8	202,2215	
	274/2024 - LA -21	Placa ondulata tip [RA]	16	174,3289	
	274/2024 - LA -21	Placa ondulata tip [RB]	16	199,4322	
	274/2024 - LA -21	Placa ondulata tip [RC]	30	209,1946	
	274/2024 - LA -21	Placa ondulata tip [RD]	15	202,22	
	274/2024 - LA -19	Detaliu tip [A]	7	45,34	
	274/2024 - LA -19	Detaliu tip [B]		40,88	
	274/2024 - LA -19	Detaliu tip [C]		29,23	
	274/2024 - LA -19	Detaliu tip [D]		24,58	
	Detale pentru conectiune				
	274/2024 - LA -30	Ancore M20 K225	80	0,56	
	274/2024 - LA -30	Ancore M20 K365	80	0,88	
	EN 10025-2	Suruburi M20 K50	500	0,13	
	EN 10025-2	Suruburi M20 K70	1650	0,16	
	EN 10025-2	Suruburi M20 K80	300	0,2	
	EN 10025-2	Piulite M20	2610	0,12	
	EN 10025-2	Saibe M20	440	0,01	

Grosimea placilor ondulate - 7mm.

Verificator de proiecte 0139
Cecan Alexandru
Domeniile 4d,f,g,h,i
Nr. de inregistrare a avizului 116 VP/2025
Valabil de la 08.02.2023 pina la 08.02.2028
17.10.25

FOMICIOV DMITRII
P-2024
Nr.1278
4c,d,e,f,g,h,i,
j(porturi
PROIECTANT

Mod.	Cant.	Plansa	Nº doc.	Semnatura	Data

274/2024 - LA - 18

Plansa 2

Schimb inv. Nº

Semnatura si data

Inv. Nº

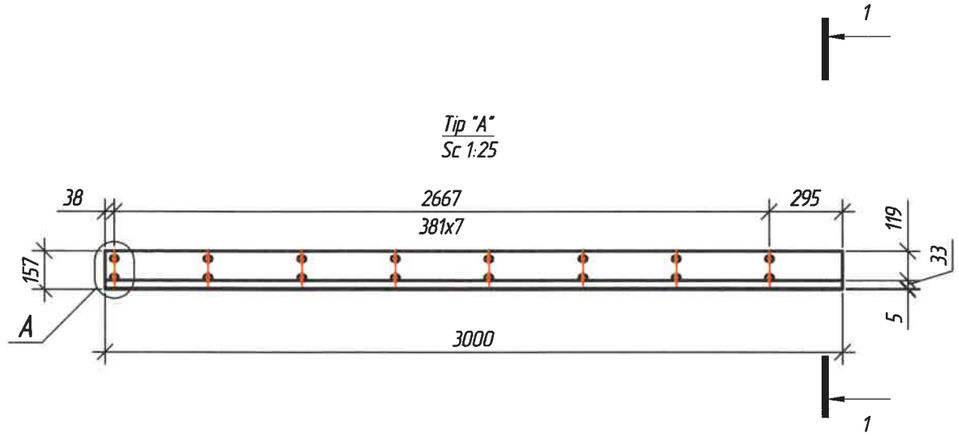

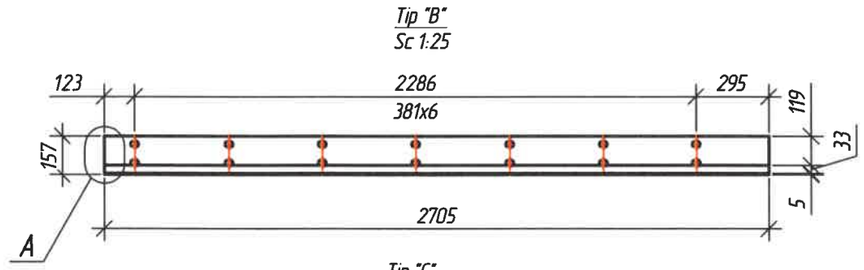

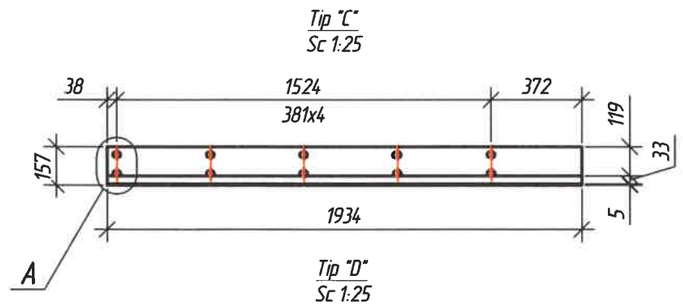

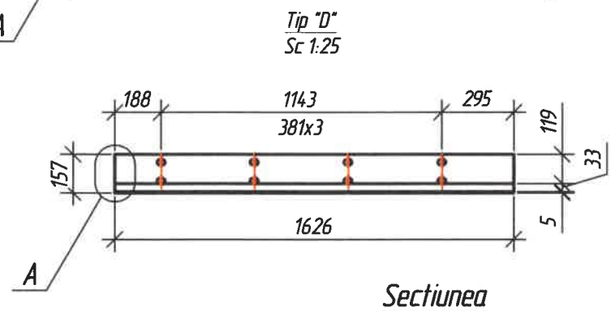

Detaliu tip [A]

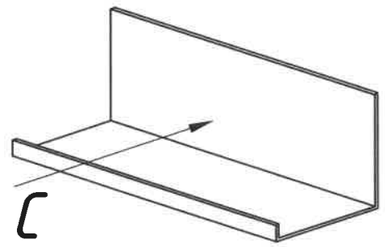

Nodul
Sc 1:10

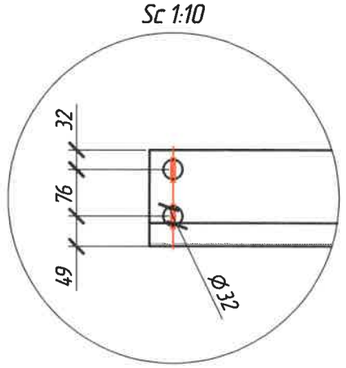

Sectiunea
1-1

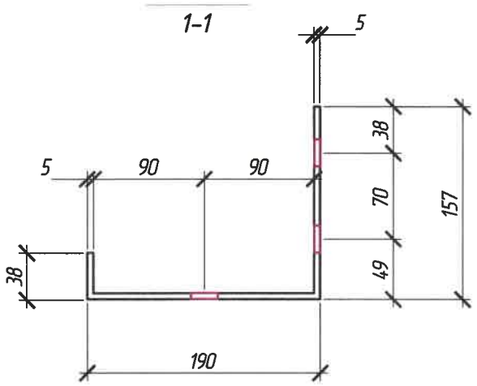

Specificatia

Poz.	Marcare	Denumire	Cant	Masa unit., kg	Nota
1	EN 10025-2	Detaliu tip [A]		45,34	
2	EN 10025-2	Detaliu tip [B]		40,88	
3	EN 10025-2	Detaliu tip [C]		29,23	
4	EN 10025-2	Detaliu tip [D]		24,58	

Verificator de proiecte 0139
Cocan Alexandru
Domeniile 4d,f,g,h,i
Nr. de inregistrare a avizului 116 VP/2025
Valabil de la 08.02.2023 pina la 08.02.2028
17.10.25

FOMICIOV DMITRII
P-2024
Nr.1278
4c,d,e,f,g,h,i,j(porturi)
PROIECTANT

Mod.	Nºsec.	Plansa	Nºdoc.	Semnatura	Data
Manager pr.		Bogza S.			03.25
ISP		Fomiciov D.			03.25
Verificat		Fomiciov D.			03.25
Elaborat		Tcaci A.			03.25

274/2024 - LA

Lucrari de actualizare a raportului de expertiza tehnica si elaborarea solutiilor de proiect privind reparatia podului de sosea pozitionat pe drumul public R35 Comrat–Cantemir–R34, km 14,370.

Pod peste Valea Adinca, pozitionat pe drumul R35 Comrat - Cantemir - R34, km 14,370

Faza	Plansa	Planse
PE	19	

Detale tip A, B, C, D.

S.R.L. „IDM PRIMESOLUTION"
or. Chişinău

Schimb inv. Nº
Semnatura si data
Inv. Nº

Placa ondulata tip A
Sc 1:25

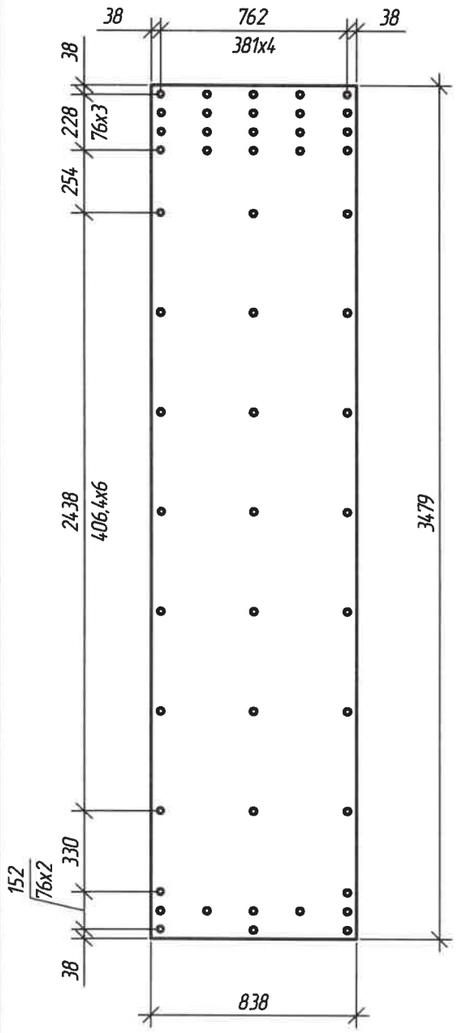

Placa ondulata tip B
Sc 1:25

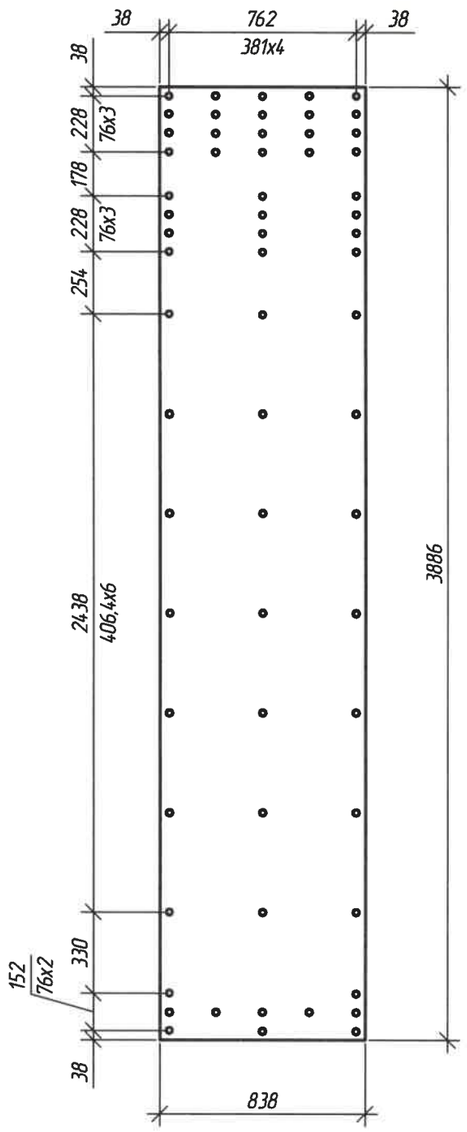

Placa ondulata tip C
Sc 1:25

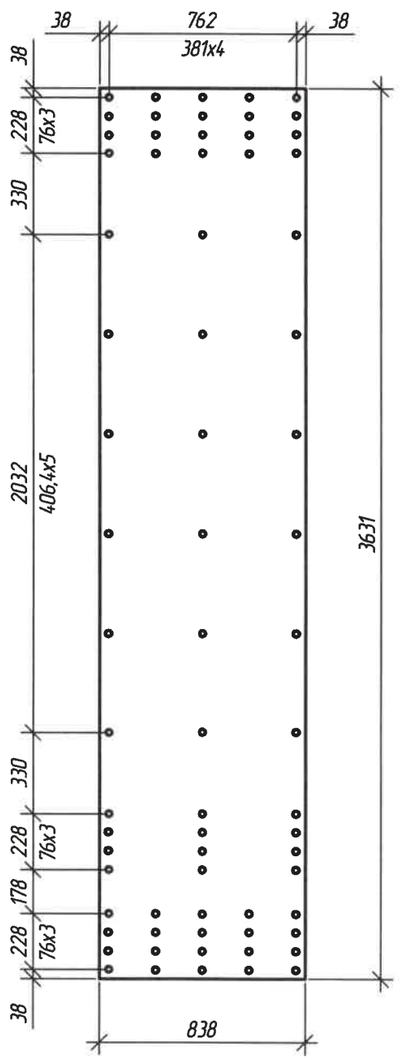

Placa ondulata tip D
Sc 1:25

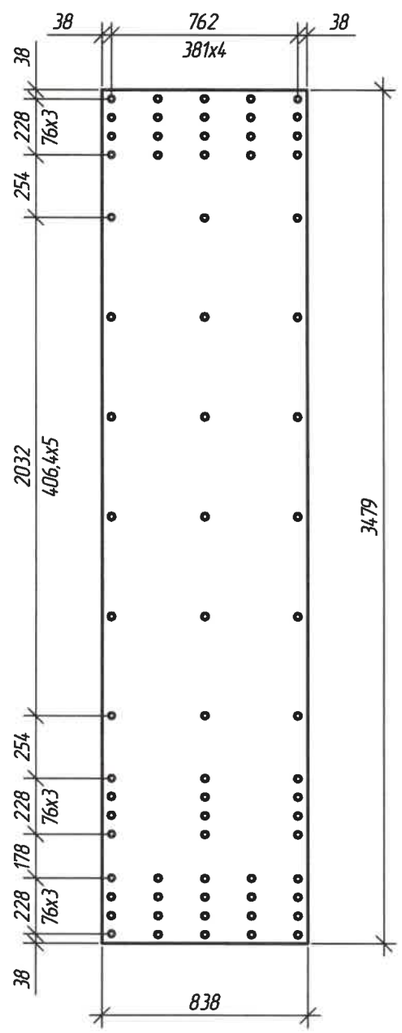

Grosimea placilor ondulate – 7mm.

Specificatie

Poz.	Marcare	Denumire	Cant.	Masa unit., kg	Nota
	SM SR EN 10080:2014	Placa din otel S355			
		Placa ondulata tip (A)	1	202,22	
		Placa ondulata tip (B)	1	230,11	
		Placa ondulata tip (C)	1	209,19	
		Placa ondulata tip (D)	1	202,22	

Verificator de proiecte 0139
Cecan Alexandru
Domeniile 4d,f,g,h,i
Nr. de inregistrare a avizului 116VP/2025
Valabil de la 08.02.2023 pînă la 08.02.2028
17.10.25

FOMICIOV DMITRII
P-2024
Nr.1278
a.c.d.e.i.j.k.l.
1.portari
PROIECTANT

Schimb inv. Nº	Semnatura si data	Inv. Nº

Mod.	Nºsec.	Plansa	Nºdoc.	Semnatura	Data
Manager pr.		Bogza S.			03.25
ISP		Fomiciov D.			03.25
Verificat		Fomiciov D.			03.25
Elaborat		Tcaci A.			03.25

274/2024 – LA

Lucrari de actualizare a raportului de expertiza tehnica si elaborarea solutiilor de proiect privind reparatia podului de sosea pozitionat pe drumul public R35 Comrat–Cantemir–R34, km 14,370.

Pod peste Valea Adinca, pozitionat pe drumul R35 Comrat – Cantemir – R34, km 14,370

Faza	Plansa	Planse
PE	20	

Placi de otel ondulat tip A,B,C,D.

S.R.L. „IDM PRIMESOLUTION"
or. Chișinău

Placa ondulata tip RA
Sc 1:25

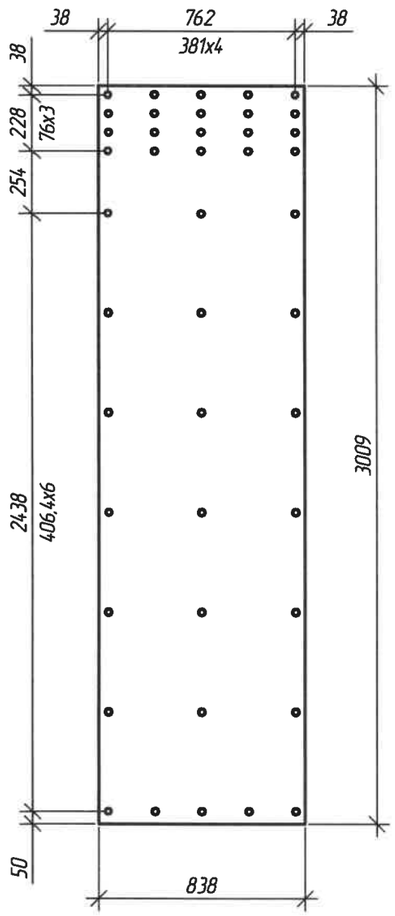

Placa ondulata tip RB
Sc 1:25

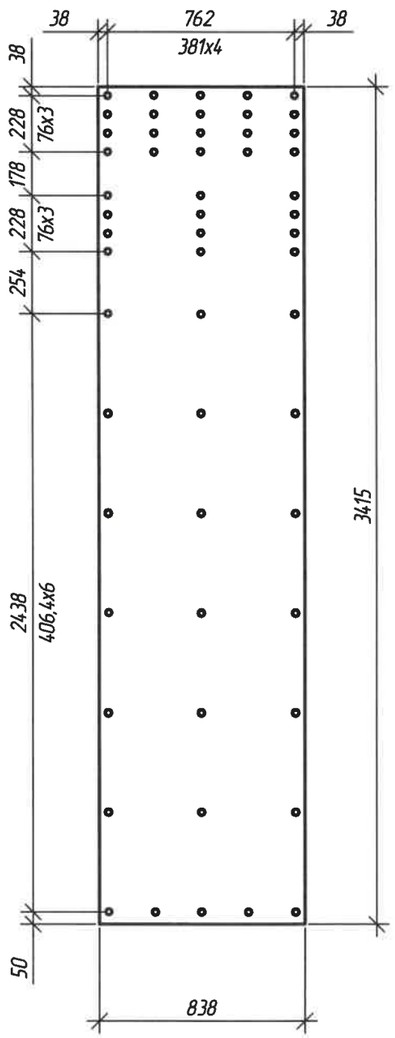

Placa ondulata tip RC
Sc 1:25

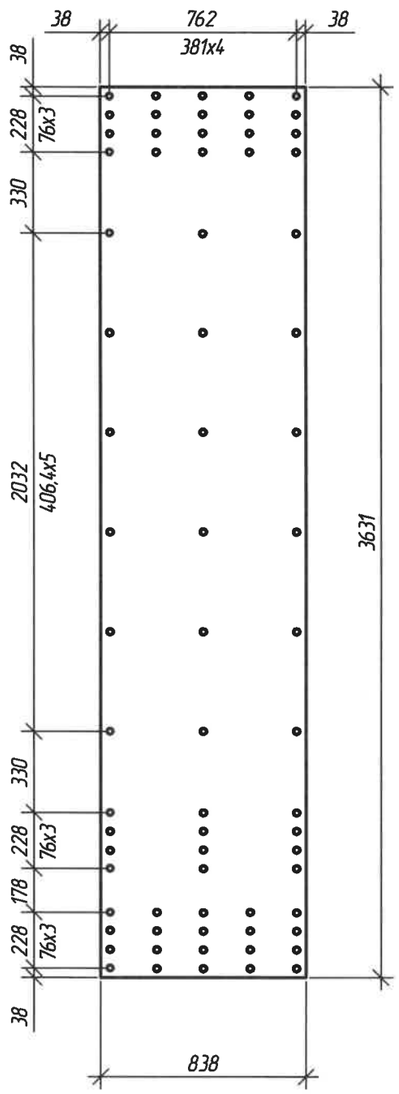

Placa ondulata tip RD
Sc 1:25

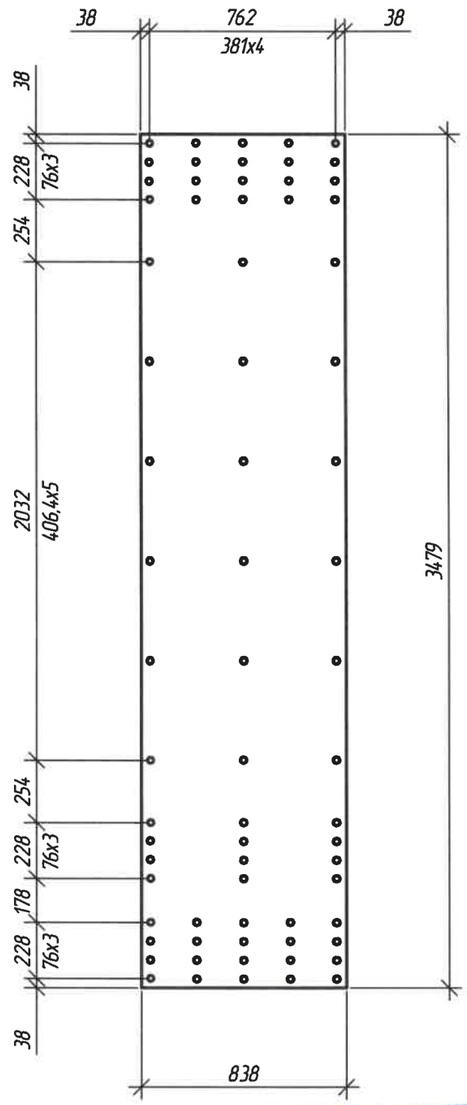

Grosimea placilor ondulate - 7mm.

Verificator de proiecte 0139
Cecan Alexandru
Domeniile 4d,f,g,h,i
Nr. de inregistrare a avizului 116VP/2025
Valabil de la 08.02.2023 pîna la 08.02.2028
17.10.25

FOMICIOV DMITRII
P-2024
Nr.1278
4c,d,e,f,g,h,i
Jiportari
PROIECTANT

Specificatie

Poz.	Marcare	Denumire	Cant.	Masa unit., kg	Nota
	SM SR EN 10080:2014	Placa din otel S355			
		Placa ondulata tip [RA]	1	174,33	
		Placa ondulata tip [RB]	1	202,22	
		Placa ondulata tip [RC]	1	209,19	
		Placa ondulata tip [RD]	1	202,22	

Schimb inv. Nº

Semnatura si data

Inv. Nº

Mod.	Nºsec.	Plansa	Nºdoc.	Semnatura	Data
Manager pr.		Bogza S.			03.25
ISP		Fomiciov D.			03.25
Verificat		Fomiciov D.			03.25
Elaborat		Tcaci A.			03.25

274/2024 - LA

Lucrari de actualizare a raportului de expertiza tehnica si elaborarea solutiilor de proiect privind reparatia podului de sosea pozitionat pe drumul public R35 Comrat–Cantemir–R34, km 14,370.

Pod peste Valea Adinca, pozitionat pe drumul R35 Comrat – Cantemir – R34, km 14,370

Faza	Plansa	Planse
PE	21	

Placi de otel ondulat tip RA,RB,RC,RD.

S.R.L. „IDM PRIMESOLUTION"
or. Chişinău

Placa ondulata №1
Sc 1:25

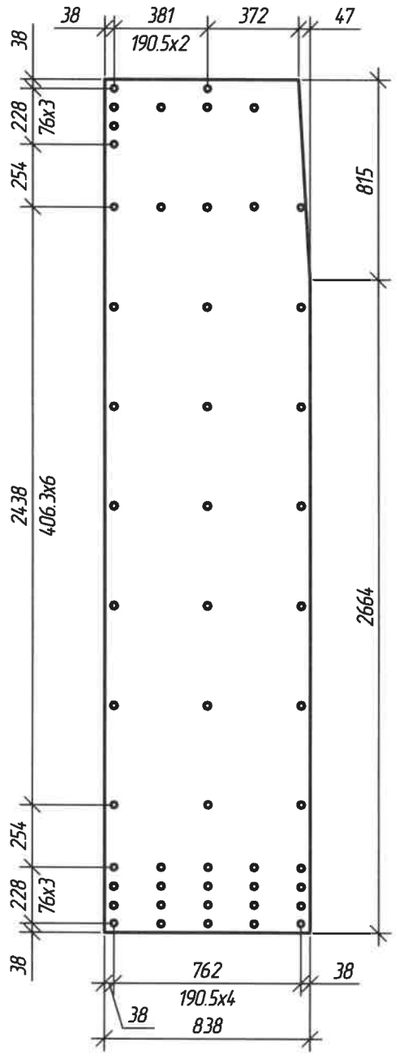

Placa ondulata №2
Sc 1:25

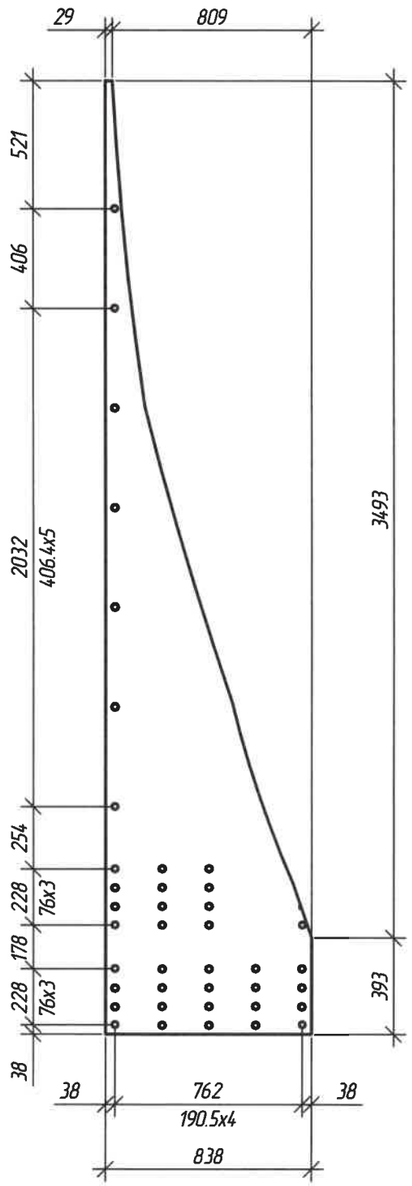

Placa ondulata №3
Sc 1:25

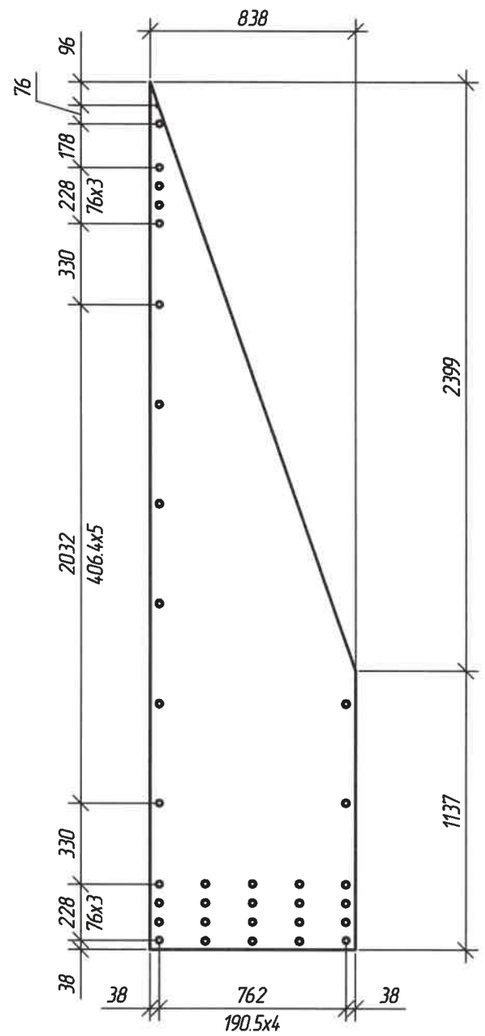

Placa ondulata №4
Sc 1:25

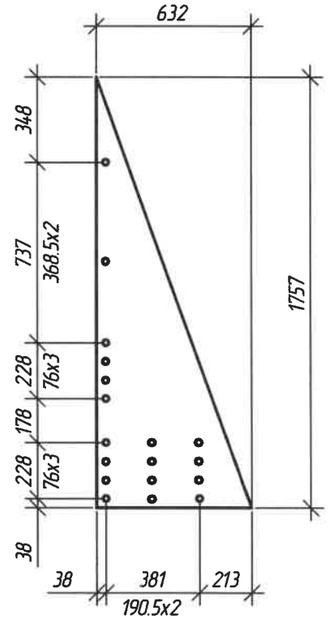

Grosimea placilor ondulate – 7mm.

Verificator de proiecte 0139
Cecan Alexandru
Domeniile 4d,f,g,h,i
Nr. de inregistrare a avizului 116 VP/2025
Valabil de la 08.02.2023 pîna la 08.02.2028
14.10.25

FOMICIOV DMITRII
P-2024
Nr.1278
4d,d,e,f,g,h,i,
j(portur)
PROIECTANT

Specificatie

Poz.	Marcare	Denumire	Cant.	Masa unit., kg	Nota
	SM SR EN 10080:2014	Placa din otel S355			
		Placa ondulata tip [1]	1	202,22	
		Placa ondulata tip [2]	1	104,6	
		Placa ondulata tip [3]	1	139,46	
		Placa ondulata tip [4]	1	41,84	

Schimb inv. №

Semnatura si data

Inv. №

Mod.	№sec.	Plansa	№doc.	Semnatura	Data
Manager pr.		Bogza S.			03.25
ISP		Fomiciov D.			03.25
Verificat		Fomiciov D.			03.25
Elaborat		Tcaci A.			03.25

274/2024 – LA

Lucrari de actualizare a raportului de expertiza tehnica si elaborarea solutiilor de proiect privind reparatia podului de sosea pozitionat pe drumul public R35 Comrat–Cantemir–R34, km 14,370.

Pod peste Valea Adinca, pozitionat pe drumul R35 Comrat – Cantemir – R34, km 14,370

Faza	Plansa	Planse
PE	22	

Placi de otel ondulat tip 1,2,3,4.

S.R.L. „IDM PRIMESOLUTION"
or. Chişinău

Placa ondulata Nº5
Sc 1:25

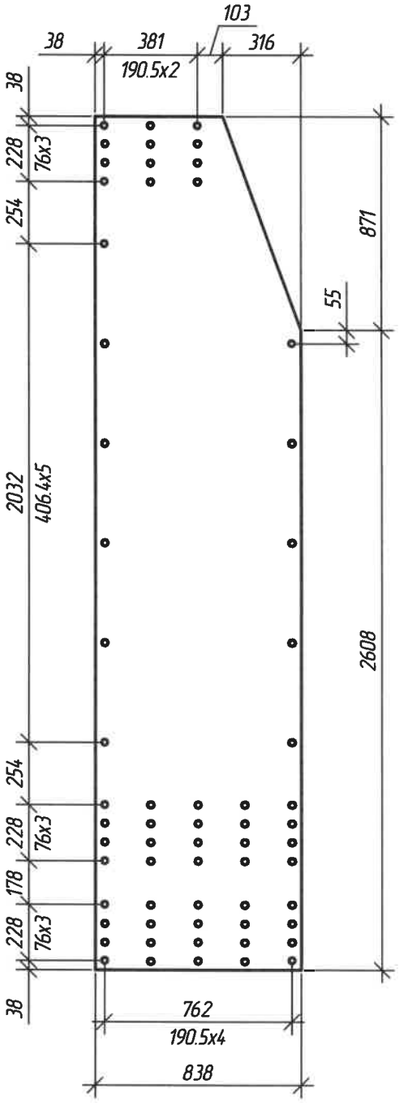

Placa ondulata Nº6
Sc 1:25

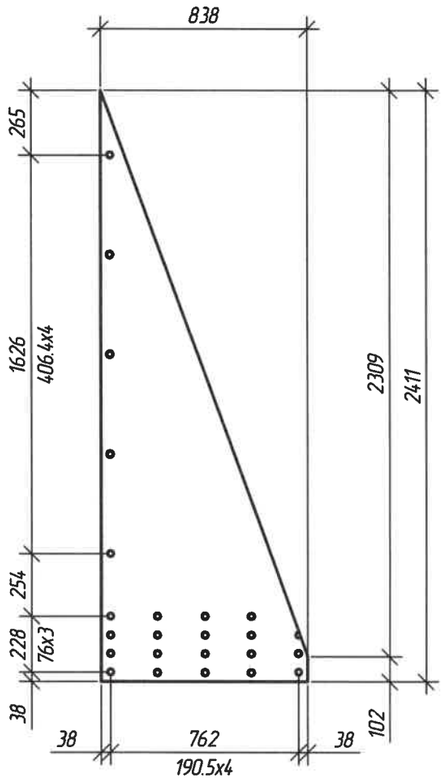

Placa ondulata Nº7
Sc 1:25

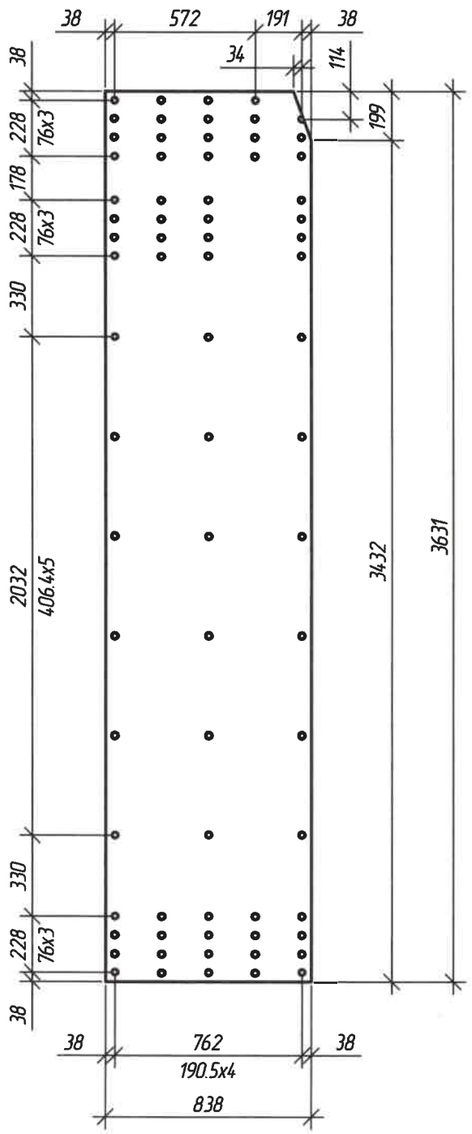

Placa ondulata Nº8
Sc 1:25

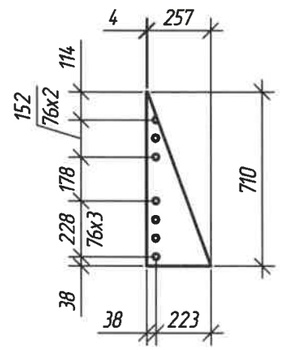

Verificator de proiecte 0139
Cecan Alexandru
Domeniile 4d,f,g,h,i
Nr. de inregistrare a avizului 116 VP/2025
Valabil de la 08.02.2023 pina la 08.02.2028
17.10.25

Grosimea placilor ondulate – 7mm.

FOMICIOV DMITRII
P-2024
Nr.1278
4c,d,e,f,g,h,i
Raporturi
PROIECTANT

Specificatie

Poz.	Marcare	Denumire	Cant.	Masa unit., kg	Nota
	SM SR EN 10080:2014	Placa din otel S355			
		Placa ondulata tip [5]	1	195,25	
		Placa ondulata tip [6]	1	76,71	
		Placa ondulata tip [7]	1	209,2	
		Placa ondulata tip [8]	1	6,97	

Schimb inv. Nº

Semnatura si data

Inv. Nº

Mod.	Nºsec.	Plansa	Nºdoc.	Semnatura	Data
Manager pr.		Bogza S.			03.25
ISP		Fomiciov D.			03.25
Verificat		Fomiciov D.			03.25
Elaborat		Tcaci A.			03.25

274/2024 – LA

Lucrari de actualizare a raportului de expertiza tehnica si elaborarea solutiilor de proiect privind reparatia podului de sosea pozitionat pe drumul public R35 Comrat–Cantemir–R34, km 14,370.

Pod peste Valea Adinca, pozitionat pe drumul R35 Comrat – Cantemir – R34, km 14,370

Faza	Plansa	Planse
PE	23	

Placi de otel ondulat tip 5,6,7,8.

S.R.L. „IDM PRIMESOLUTION"
or. Chişinău

Placa ondulata №9
Sc 1:25

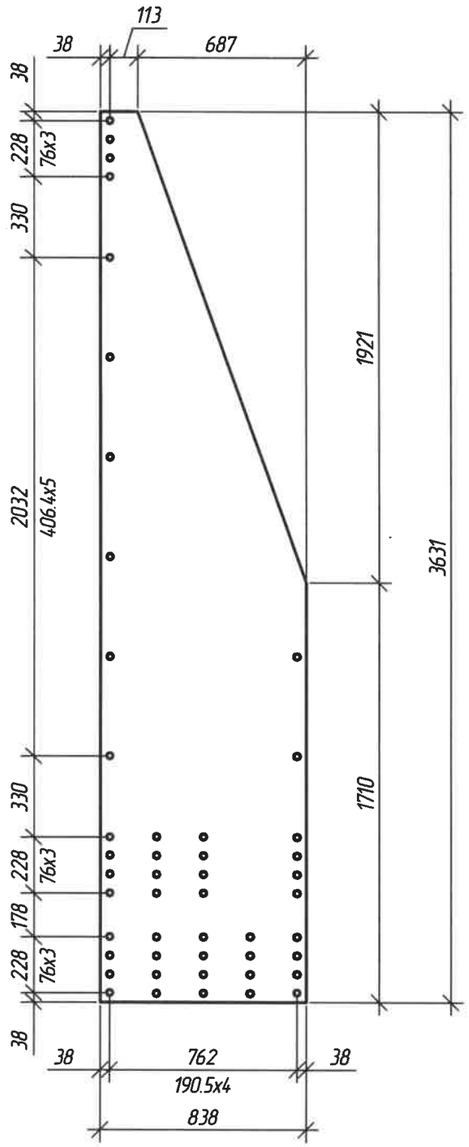

Placa ondulata №10
Sc 1:25

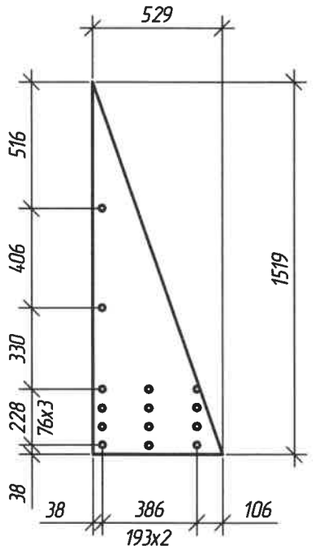

Placa ondulata №11
Sc 1:25

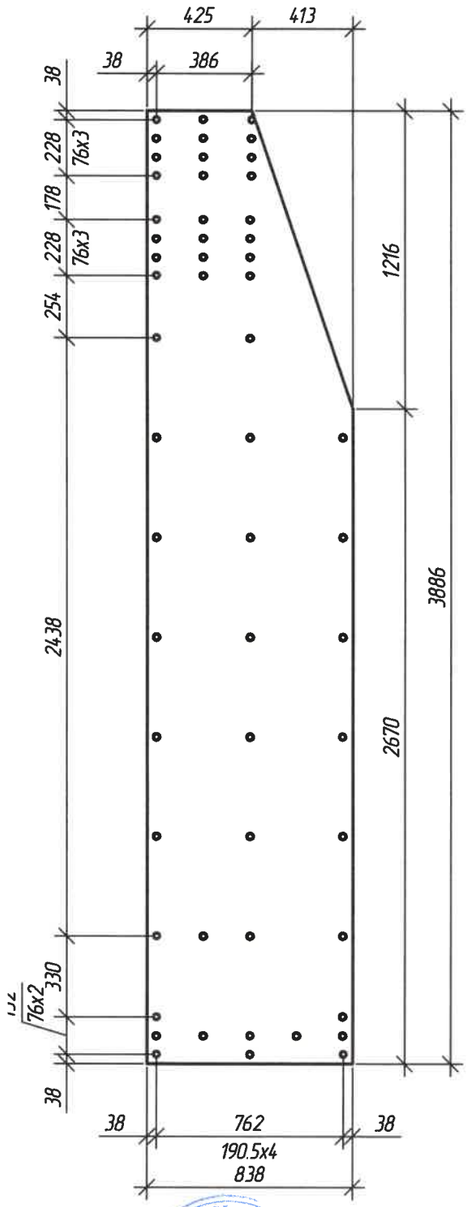

Placa ondulata №12
Sc 1:25

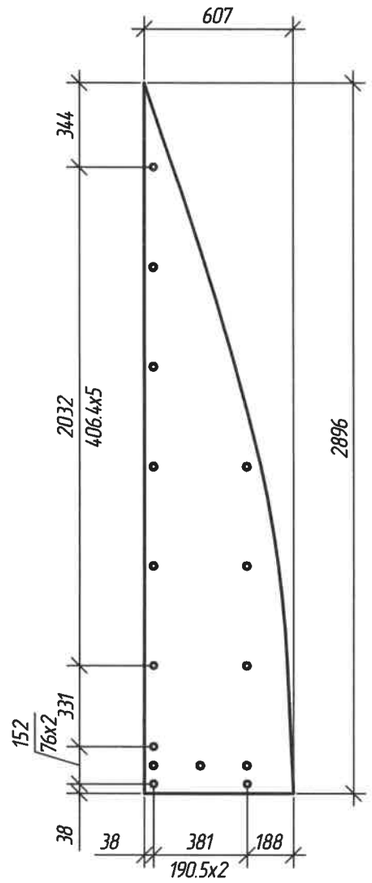

Grosimea placilor ondulate – 7mm.

Verificator de proiecte 0139
Cecan Alexandru
Domeniile 4d,f,g,h,i
Nr. de inregistrare a avizului 116 VP/2025
Valabil de la 08.02.2023 pîna la 08.02.2028
17.10.25

FOMICIOV DMITRII
P-2024
Nr.1278
4c,d,e,f,g,h,i
Joporturi
PROIECTANT

Specificatie

Poz.	Marcare	Denumire	Cant.	Masa unit., kg	Nota
	SM SR EN 10080:2014	Placa din otel S355			
		Placa ondulata tip [9]	1	188,275	
		Placa ondulata tip [10]	1	27,89	
		Placa ondulata tip [11]	1	209,2	
		Placa ondulata tip [12]	1	83,68	

Mod.	№sec.	Plansa	№doc.	Semnatura	Data
Manager pr.		Bogza S.			03.25
ISP		Fomiciov D.			03.25
Verificat		Fomiciov D.			03.25
Elaborat		Tcaci A.			03.25

274/2024 – LA

Lucrari de actualizare a raportului de expertiza tehnica si elaborarea solutiilor de proiect privind reparatia podului de sosea pozitionat pe drumul public R35 Comrat–Cantemir–R34, km 14,370.

Pod peste Valea Adinca, pozitionat pe drumul R35 Comrat – Cantemir – R34, km 14,370

Faza	Plansa	Planse
PE	24	

Placi de otel ondulat tip 9,10,11,12.

S.R.L. „IDM PRIMESOLUTION"
or. Chişinău

Schimb inv. №
Semnatura si data
Inv. №

Placa ondulata №13
Sc 1:25

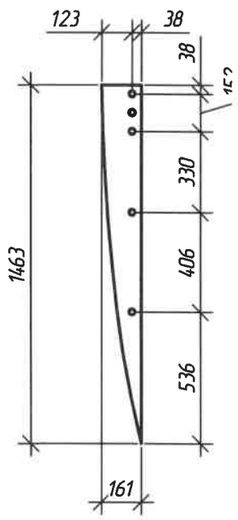

Placa ondulata №14
Sc 1:25

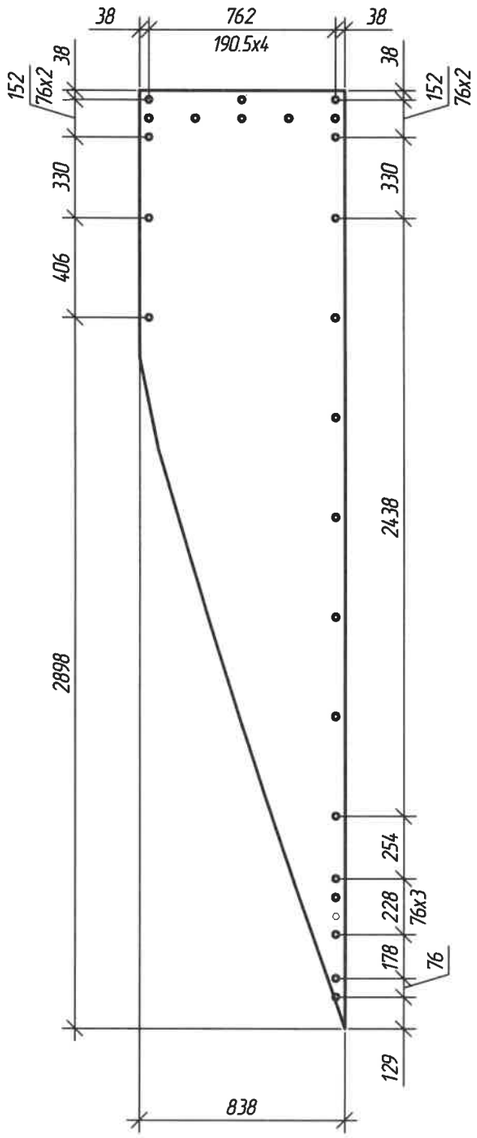

Placa ondulata №15
Sc 1:25

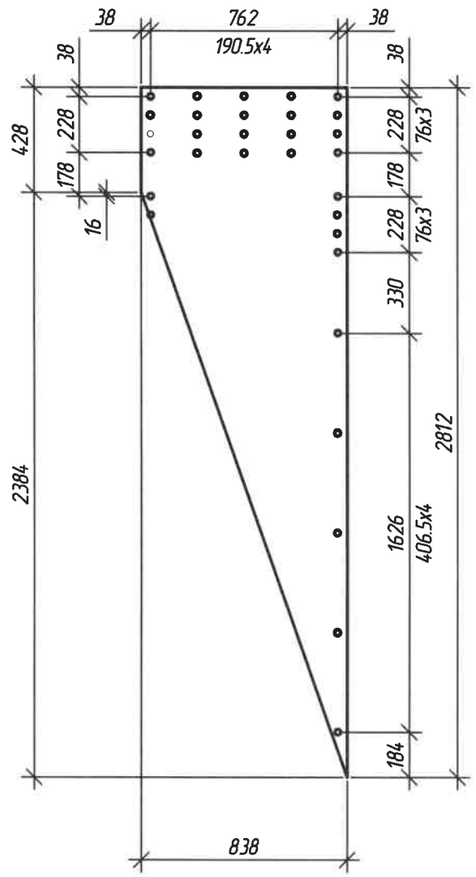

Placa ondulata №16
Sc 1:25

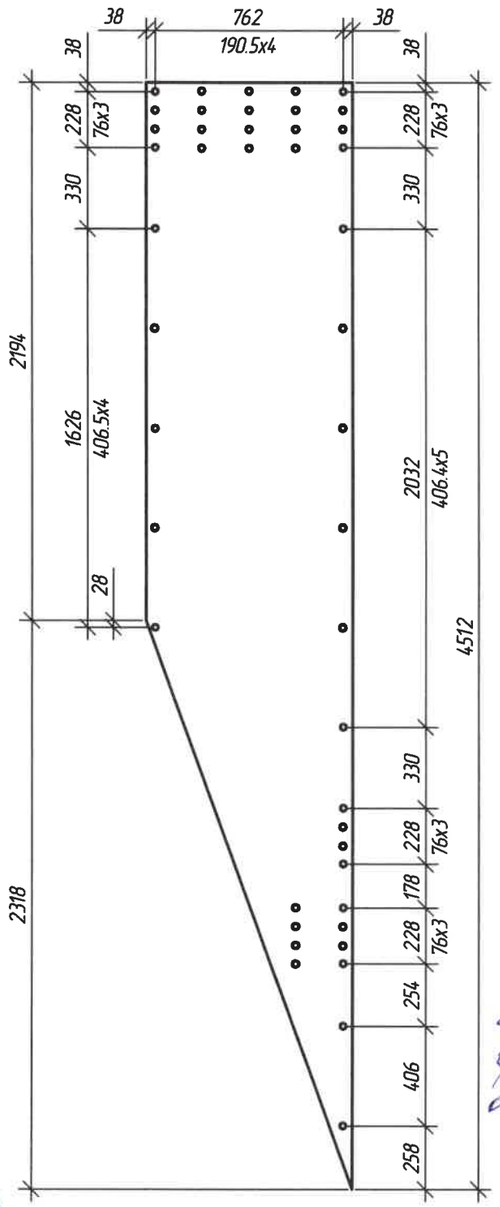

Placa ondulata №17
Sc 1:25

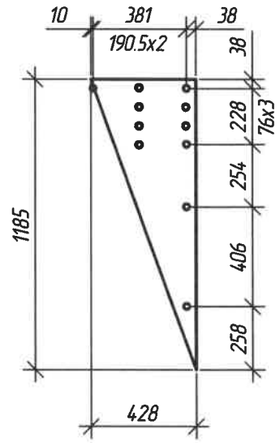

Grosimea placilor ondulate – 7mm.

Specificatie

Poz.	Marcare	Denumire	Cant.	Masa unit., kg	Nota
	SM SR EN 10080:2014	Placa din otel S355			
		Placa ondulata tip [13]	1	19,95	
		Placa ondulata tip [14]	1	153,41	
		Placa ondulata tip [15]	1	97,62	
		Placa ondulata tip [16]	1	195,25	
		Placa ondulata tip [17]	1	97,62	

Verificator de proiecte 0139
Cecan Alexandru
Domeniile 4d,f,g,h,i
Nr. de inregistrare a avizului 116 VP/2025
Valabil de la 08.02.2023 pîna la 08.02.2028
17.10.25

FOMICIOV DMITRII
P-2024
Nr.1278
4d,d,e,f,g,h,i
j(portur)
PROIECTANT

Mod.	№sec.	Plansa	№doc.	Semnatura	Data
Manager pr.		Bogza S.			03.25
ISP		Fomiciov D.			03.25
Verificat		Fomiciov D.			03.25
Elaborat		Tcaci A.			03.25

274/2024 – LA

Lucrari de actualizare a raportului de expertiza tehnica si elaborarea solutiilor de proiect privind reparatia podului de sosea pozitionat pe drumul public R35 Comrat–Cantemir–R34, km 14,370.

Pod peste Valea Adinca, pozitionat pe drumul R35 Comrat – Cantemir – R34, km 14,370

Faza	Plansa	Planse
PE	25	

Placi de otel ondulat tip 13,14,15,16,17.

S.R.L. „IDM PRIMESOLUTION"
or. Chișinău

Schimb inv. №
Semnatura si data
Inv. №

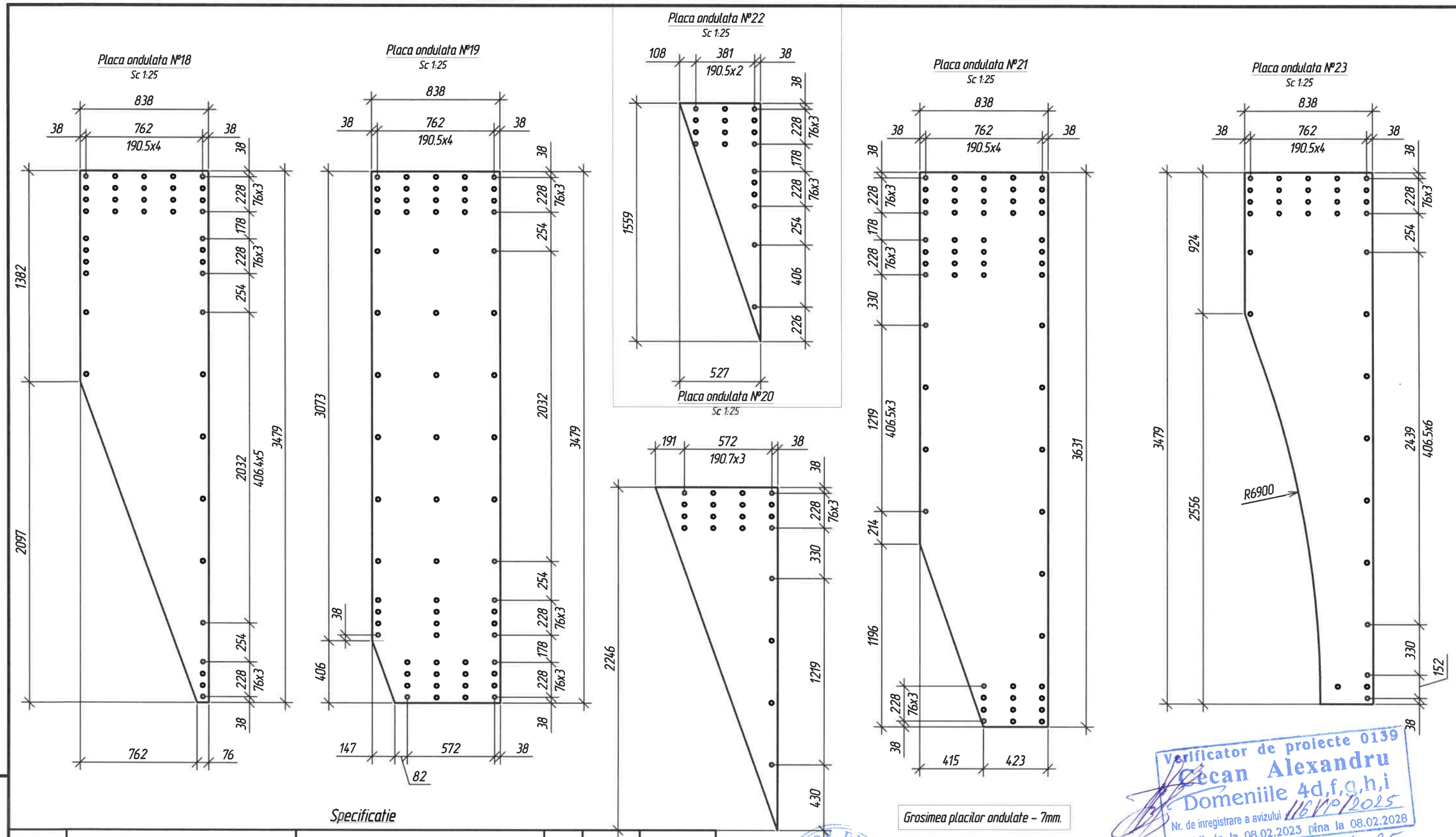

Specificatie

Grosimea placilor ondulate – 7mm.

Verificator de proiecte 0139
Cecan Alexandru
Domeniile 4d,f,g,h,i
Nr. de inregistrare a avizului 116VP/2025
Valabil de la 08.02.2023 pîna la 08.02.2028
17.10.25

FOMICIOV DMITRII
P-2024
Nr.1278
lc,d,e,f,g,h,i
I(portari)
PROIECTANT

Poz.	Marcare	Denumire	Cant.	Masa unit., kg	Nota
	SM SR EN 10080:2014	Placa din otel S355			
		Placa ondulata tip [18]	1	146,44	
		Placa ondulata tip [19]	1	202,22	
		Placa ondulata tip [20]	1	62,76	
		Placa ondulata tip [21]	1	195,25	
		Placa ondulata tip [22]	1	27,89	
		Placa ondulata tip [23]	1	146,44	

Schimb inv. Nº

Semnatura si data

Inv. Nº

Mod.	Nºsec.	Plansa	Nºdoc.	Semnatura	Data
Manager pr.		Bogza S.			03.25
ISP		Fomiciov D.			03.25
Verificat		Fomiciov D.			03.25
Elaborat		Tcaci A.			03.25

274/2024 – LA

Lucrari de actualizare a raportului de expertiza tehnica si elaborarea solutiilor de proiect privind reparatia podului de sosea pozitionat pe drumul public R35 Comrat–Cantemir–R34, km 14,370.

Pod peste Valea Adinca, pozitionat pe drumul R35 Comrat – Cantemir – R34, km 14,370

Faza	Plansa	Planse
PE	26	

Placi de otel ondulat tip 18,19,20,21,22,23.

S.R.L. „IDM PRIMESOLUTION"
or. Chișinău

Dispozitie generala P-1
Sc. 1:50

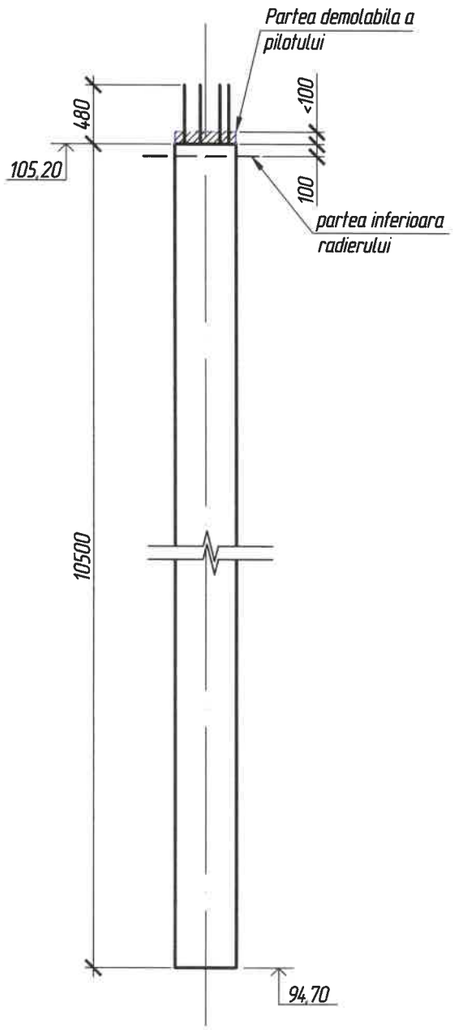

Schema de armare
Sc.1:25

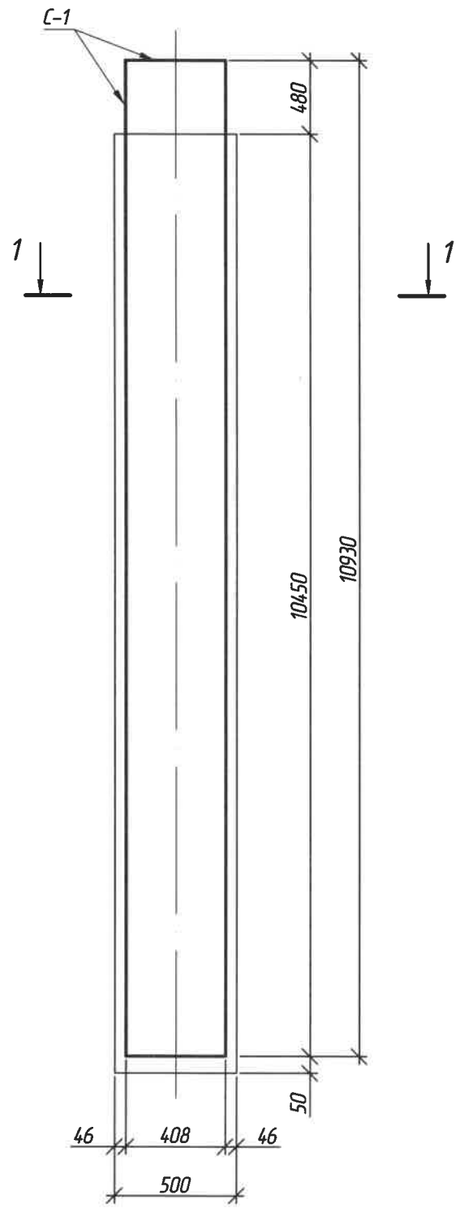

Plan

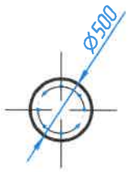

1 - 1

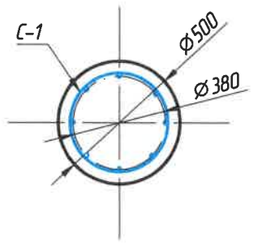

Specificatia

Poz.	Marcarea	Denumirea	Cant.	Masa unit., kg	Nota
		Carcasa C-1	1	154,34	
1	SM SR EN 10080:2014	Ø16, A500C, L = 10930	8	17,27	
2	SM SR EN 10080:2014	Ø6, A240, L = 70200	1	15,58	
3	SM SR EN 10080:2014	Ø6, A240, L = 1356	2	0,3	
		Piese inglobate			
4	SM SR EN 10058:2019	-5x50, L = 355	24	0,7	
5	SM SR EN 10058:2019	-5x100, L = 1250	6	4,91	
		Materiale			
	SM EN 206:2013+A2:2021	Beton C30/37 XC2 XA1 D16 S4		2,31 m^3	

Borderoul consumului de metal, kg

Marca constructiei	Confectii din armatura					Piese inglobate		
	Clasa armaturii		Clasa armaturii		Total	Marca metalului		Total
	A240, S240J0		A500C, S355J2			S235JR		
	SM EN 10025-2:2020					SM EN 10025-2:2015		
	Ø6	Total	Ø16	Total		-5x50	Total	
P-1	16,2	16,2	138,2	138,2	154,3	42,3	42,3	196,6

1. Toate lucrările de execuție a piloților forați se vor realiza conform SM EN 1536+A1:2017 „Execuția lucrărilor geotehnice speciale. Piloți forați".

Verificator de proiecte 0139
Cecan Alexandru
Domeniile 4d,f,g,h,i
Nr. de inregistrare a avizului 116 VP/2025
Valabil de la 08.02.2023 pîna la 08.02.2028
17.10.25

FOMICIOV DMITRII
P-2024
Nr.1278
4c,d,e,f,g,h,i,
I(porturi
PROIECTANT

Mod.	Nºsec.	Plansa	Nºdoc.	Semnatura	Data
Manager pr.		Bogza S.			03.25
ISP		Fomiciov D.			03.25
Verificat		Fomiciov D.			03.25
Elaborat		Tcaci A.			03.25

274/2024 - LA

Lucrari de actualizare a raportului de expertiza tehnica si elaborarea solutiilor de proiect privind reparatia podului de sosea pozitionat pe drumul public R35 Comrat–Cantemir–R34, km 14,370.

Pod peste Valea Adinca, pozitionat pe drumul R35 Comrat - Cantemir - R34, km 14,370

Faza	Plansa	Planse
PE	27	2

Piloti forati P-1

S.R.L. „IDM PRIMESOLUTION"
or. Chișinău

Schimb inv. Nº

Semnatura si data

Inv. Nº

Carcasa C-1
Sc. 1:20

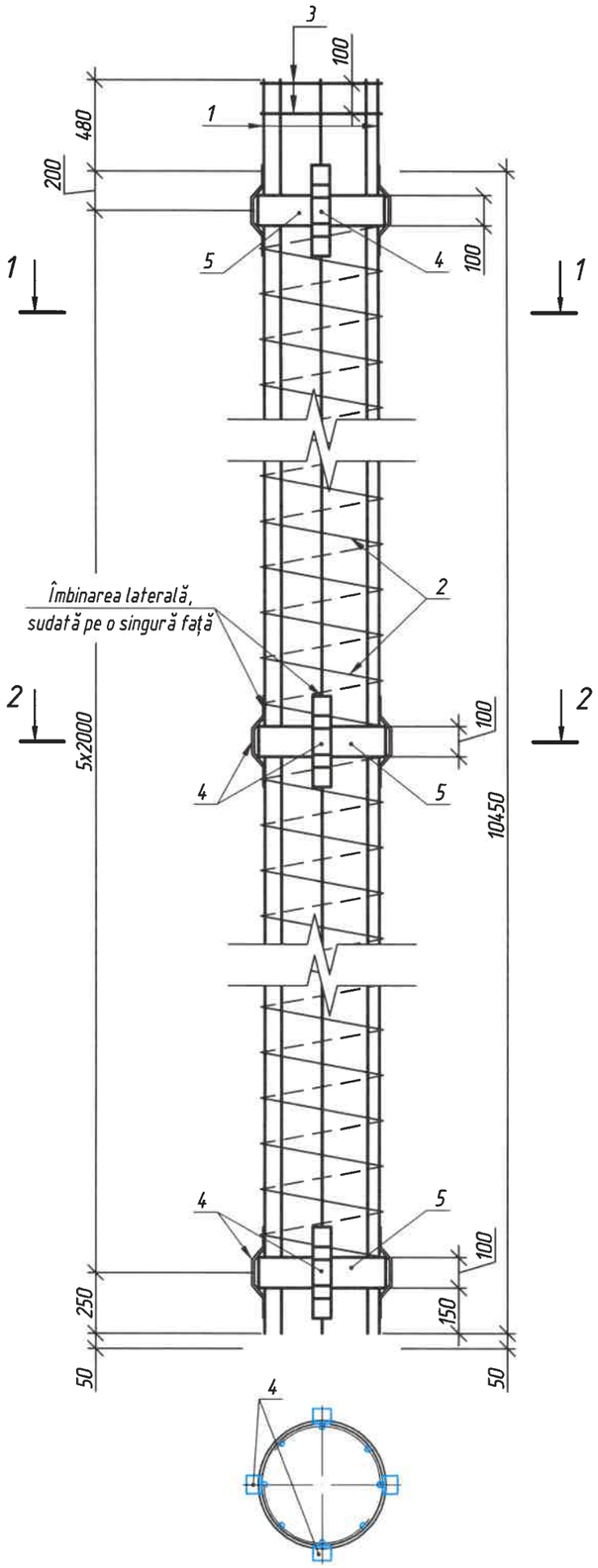

1 – 1

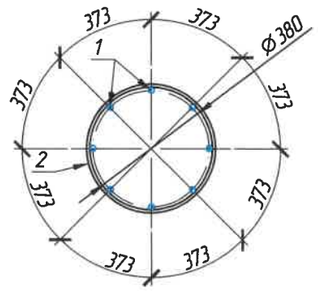

2 – 2

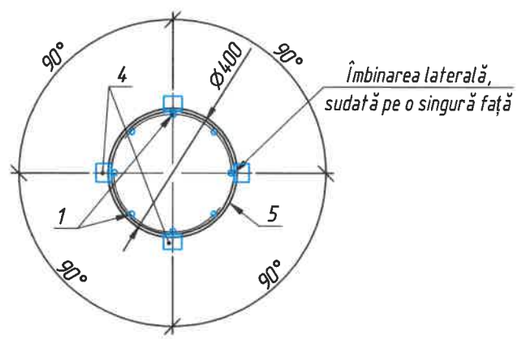

Borderoul detaliilor

Poz.	Эскиз
5	
4	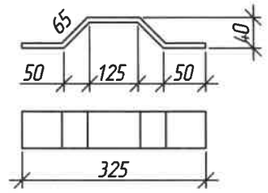

Verificator de proiecte 0139
Secan Alexandru
Domeniile 4d,f,g,h,i
Nr. de inregistrare a avizului 116 VP/2025
Valabil de la 08.02.2023 pînă la 08.02.2028
17.10.25

FOMICIOV DMITRII
P-2024
Nr.1278
4c,d,e,f,g,h,i,
j(porturi)

Mod.	Cant.	Plansa	N°doc.	Semnatura	Data	274/2024 – LA – 27	Plansa 2

Schimb inv. N° | Semnatura si data | Inv. N°

Schema de cofrare
Sc. 1:50

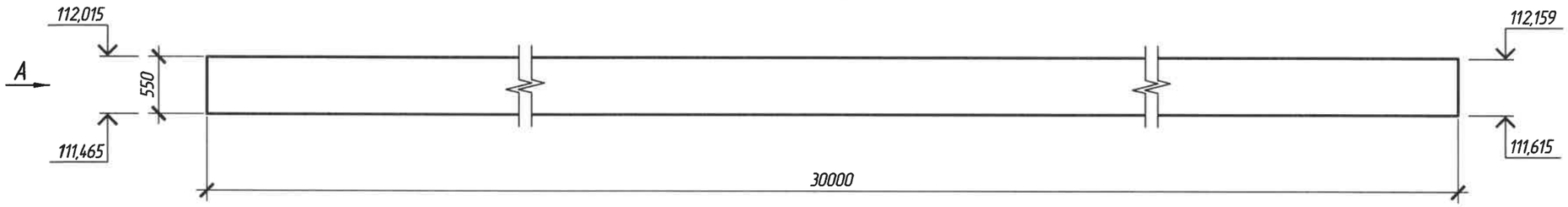

Vederea A
Sc. 1:50

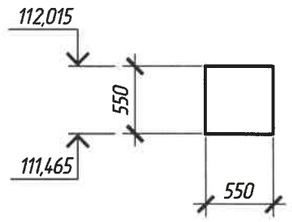

Schema de armare
Sc. 1:50

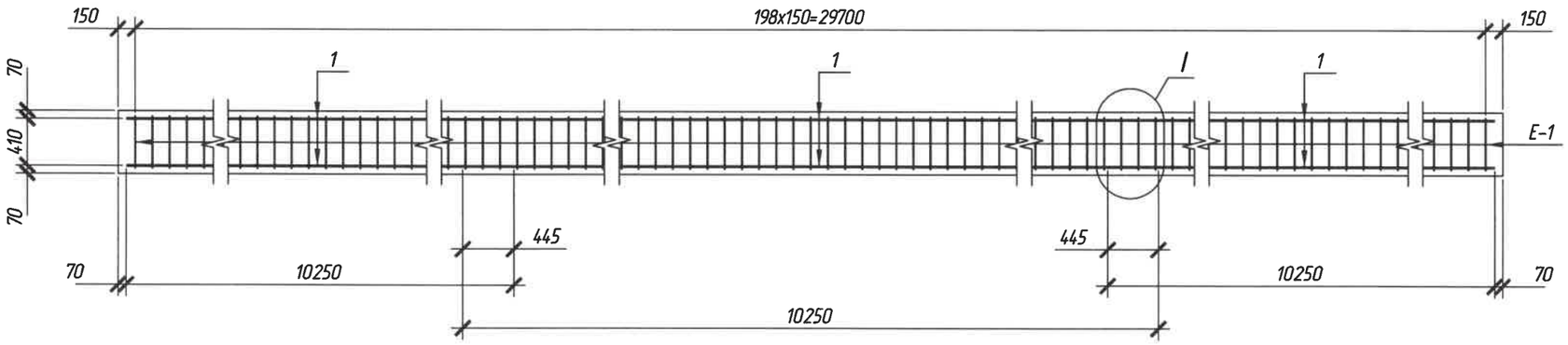

Sectiunea 1-1
Sc. 1:25

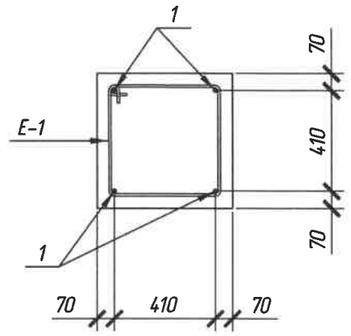

Consumul de metal pentru un element, kg

Marca elemetului	Confectii din armatura				
	Armatura clasa				Consumul total
	A240, S235J0		A500C, S355J2		
	SM EN 10025-2:2020		SM EN 10025-2:2020		
	Ø8	Total	Ø14	Total	
Gf-1	145,3	145,3	148,6	148,6	293,8

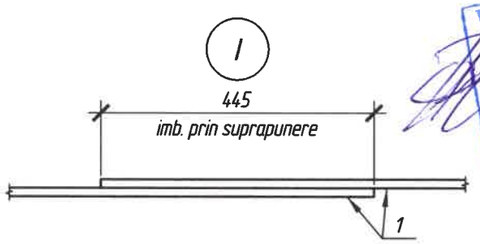

Verificator de proiecte 0139
Cecan Alexandru
Domeniile 4d,f,g,h,i
Nr. de inregistrare a avizului 116VP/2025
Valabil de la 08.02.2023 pîna la 08.02.202
17.10.25

Borderoul detaliilor

Poz.	Schita
E-1	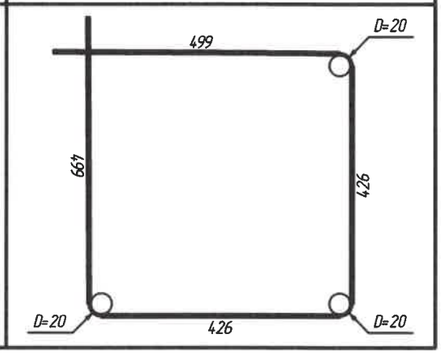

Note:
1. Dimensiunile sunt indicate in milimetri.
2. Cotele de nivel sunt indicate in metri.

Specificatia

Poz.	Marcarea	Denumirea	Cant.	Masa unit., kg	Nota
		Detalii de armare			
1	SM SR EN 10080:2014	Ø14 A500C L=10250	12	12,38	148,56 kg
E-1	SM SR EN 10080:2014	Etrier E-1 Ø8 A240 L=1855	199	0,73	145,27 kg
		Materiale / Materials			
	SM EN 206:2013+A2:2021	Beton / Concrete C30/37, XC2, XA1			9,1 m^3

FOMICIOV DMITRII P-2024 Nr.1278 Ac,d,e,f,g,h,i, Jiportul PROIECTANT

Mod.	Nºsec.	Plansa	Nºdoc.	Semnatura	Data
Manager pr.		Bogza S.			09.25
ISP		Fomiciov D.			09.25
Verificat		Fomiciov D.			09.25
Elaborat		Turcan E.		Turcan	09.25

274/2024 - LA

Lucrari de actualizare a raportului de expertiza tehnica si elaborarea solutiilor de proiect privind reparatia podului de sosea pozitionat pe drumul public R35 Comrat–Cantemir–R34, km 14,370.

Pod de sosea pozitionat pe drumul R35 Comrat–Cantemir–R34, km 14,370

Faza	Plansa	Planse
PE	28	

Grinda de fundare Gf-1

S.R.L. „IDM PRIMESOLUTION"
or. Chișinău

Schimb inv. Nº

Semnatura si data

Inv. Nº

Schema de cofrare. Plan
Sc. 1:25

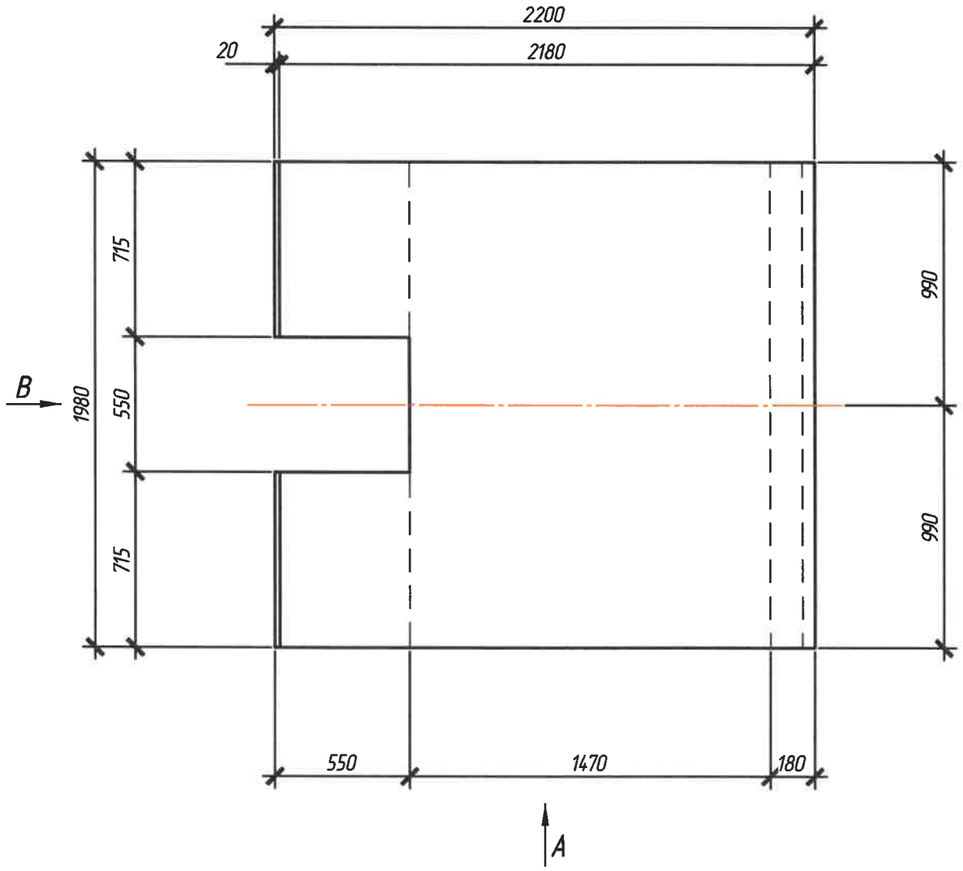

Vederea B
Sc. 1:25

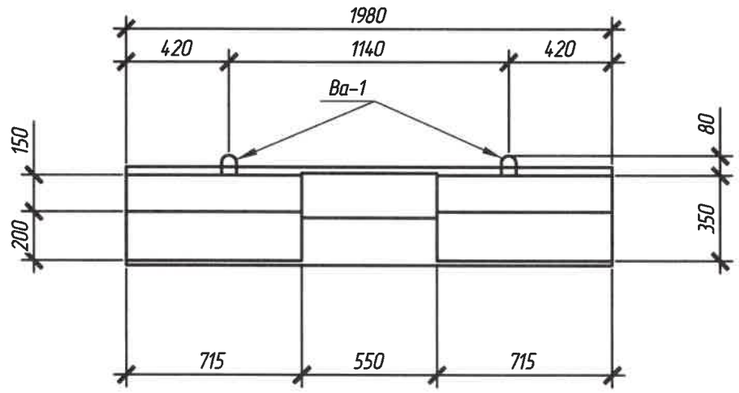

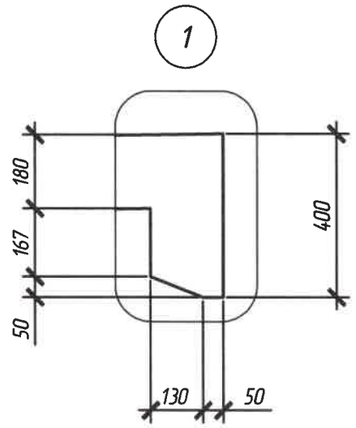

Vederea A
Sc. 1:25

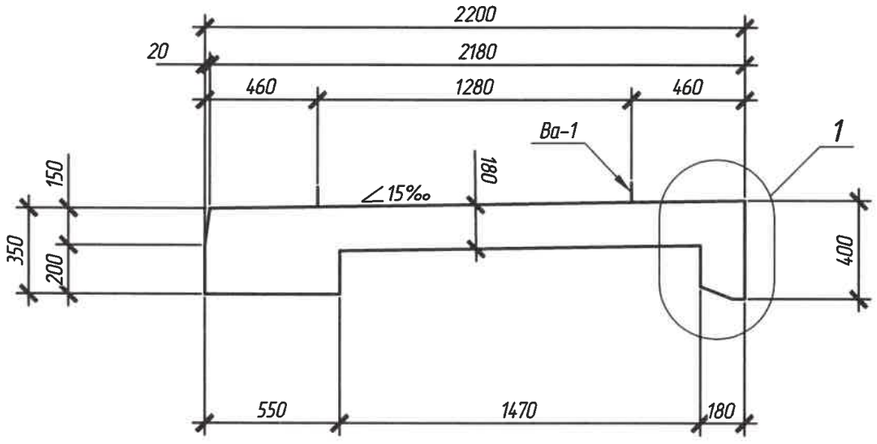

Specificatia elementelui prefabricat

Poz.	Denumirea elementului	Clasa betonului	Dimensiuni, mm			Volum de beton, m^3	Masa, kg
			Lungime	Latime	Inaltime (grosime)		
Pt-1	Placa de trotuar	Beton C35/45, XC4, XF4, XD3, XM1	2200	1980	350, 180, 400	0,93	2350

Verificator de proiecte 0139
Cecan Alexandru
Domeniile 4d,f,g,h,i
Nr. de inregistrare a avizului 116 VP/2025
Valabil de la 08.02.2023 pînă la 08.02.2028
17.10.25

FOMICIOV DMITRII
P-2024
Nr.1278
4c,d,e,f,g,h,i,
j(porturi

Note:
1. Borderoul consumului de metal vezi pe pl. 29-3.
2. Armarea vezi pe pl. 29-2.
3. Specificatia vezi pe pl. 29-3.
4. Dimensiunile sunt indicate in milimetri.

Mod.	Nºsec.	Plansa	Nºdoc.	Semnatura	Data
Manager pr.		Bogza S.			09.25
ISP		Fomiciov D.			09.25
Verificat		Fomiciov D.			09.25
Elaborat		Turcan E.		Turcan	09.25

274/2024 - LA

Lucrari de actualizare a raportului de expertiza tehnica si elaborarea solutiilor de proiect privind reparatia podului de sosea pozitionat pe drumul public R35 Comrat–Cantemir–R34, km 14,370.

Pod peste Valea Adinca, pozitionat pe drumul R35 Comrat - Cantemir - R34, km 14,370

Faza	Plansa	Planse
PE	29	3

Placa de trotuar Pt-1

S.R.L. „IDM PRIMESOLUTION"
or. Chișinău

Schimb inv. Nº
Semnatura si data
Inv. Nº

Plan armare – partea inferioara
Sc. 1:25

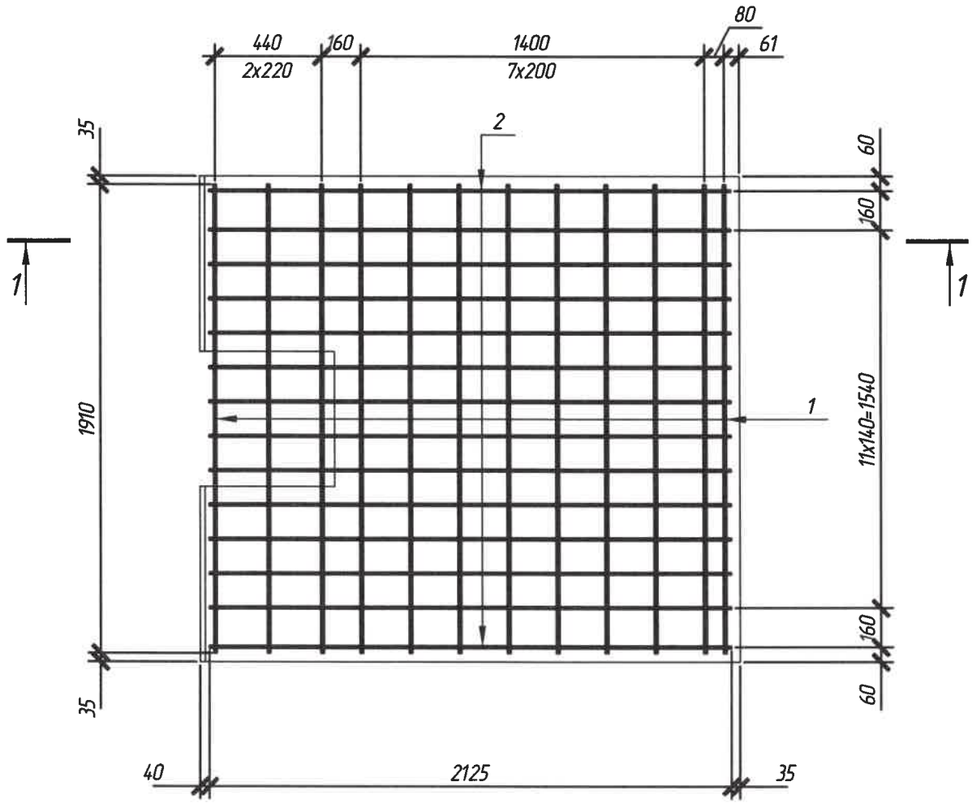

Plan armare – partea superioara
Sc. 1:25

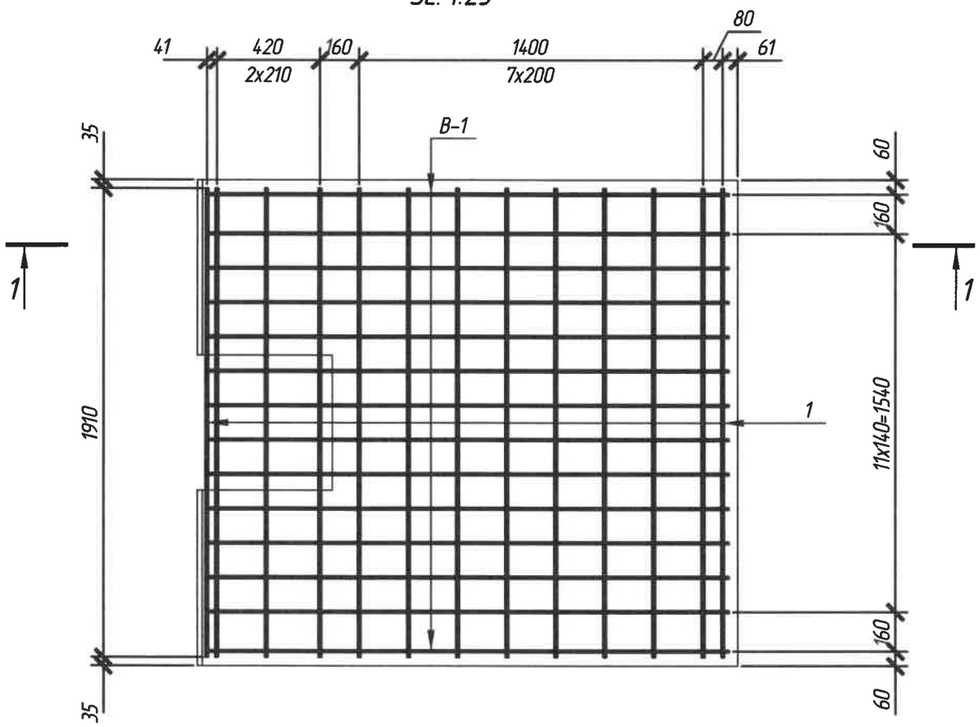

Sectiunea 1-1
(nu sunt indicate agrafele si etrierii)
Sc. 1:15

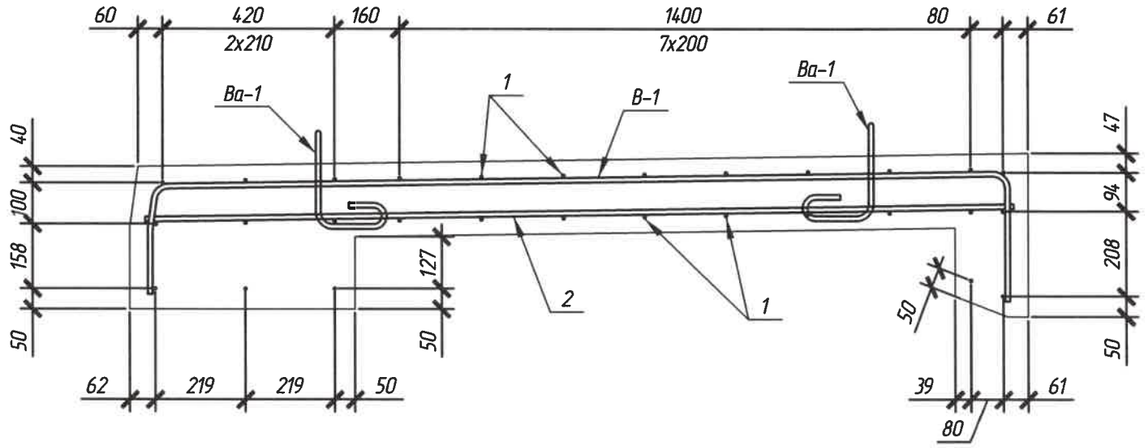

Sectiunea 1-1
(nu sunt indicate barele transversale si Ba-1)
Sc. 1:15

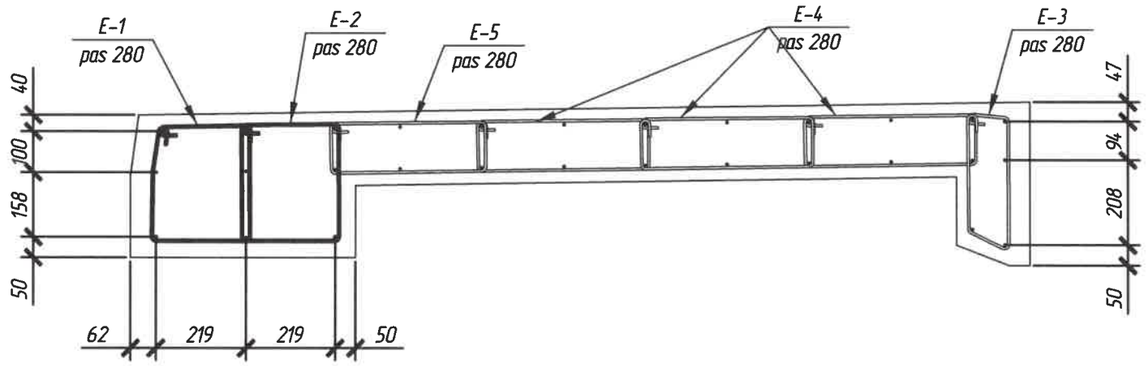

Note:
1. Borderoul consumului de metal vezi pe pl. 29-3.
2. Specificatia vezi pe pl. 29-3.
3. Dimensiunile sunt indicate in milimetri.

Verificator de proiecte 0159
Cecan Alexandru
Domeniile 4d,f,g,h,i
Nr. de inregistrare a avizului 116VP/2025
Valabil de la 08.02.2023 pina la 08.02.2028
17.10.25

Mod.	Cant.	Plansa	Nº doc.	Semnatura	Data
					09.25
					09.25

274/2024 – LA – 29

Plansa 2

Schimb inv. Nº | Semnatura si data | Inv. Nº

Specificatia

Poz.	Marcarea	Denumirea	Cant.	Masa unit., kg	Note
		Detalii de armare			
E-1	SM SR EN 10080:2014	Etrier E-1 Ø6 A240 L=1110	7	0,25	1,8
E-2	SM SR EN 10080:2014	Etrier E-2 Ø6 A240 L=1130	7	0,25	1,8
E-3	SM SR EN 10080:2014	Etrier E-3 Ø6 A240 L=900	7	0,20	1,4
E-4	SM SR EN 10080:2014	Etrier E-4 Ø6 A240 L=1165	21	0,26	5,5
E-5	SM SR EN 10080:2014	Etrier E-5 Ø6 A240 L=1080	7	0,24	1,7
B-1	SM SR EN 10080:2014	Bara B-1 Ø12 A500C L=2635	14	2,34	32,8
Ba-1	SM SR EN 10080:2014	Bara de agatare Ba-1 Ø12 A240 L=1140	4	1,01	4,04
		Bare			
1	SM SR EN 10080:2014	Ø10 A500C L=1910	29	1,18	34,2
2	SM SR EN 10080:2014	Ø12 A500C L=2125	14	1,89	26,5
		Materiale			
	SM EN 206:2013+A2:2021	Beton C35/45, XC4, XF4, XD3, XM1			$0,94m^3$

Borderoul consumului de metal, kg

Marca elementului	Confectii din armatura						
	Armatura clasa						Total
	A240, S235J0			A500C, S355J2			
	SM EN 10025-2:2020			SM EN 10025-2:2020			
	Ø6	Ø12	Total	Ø10	Ø12	Total	
Pt-1	12	4	16	34,2	59,2	93,4	109,4

Borderoul detaliilor

Poz.	Schita
E-1	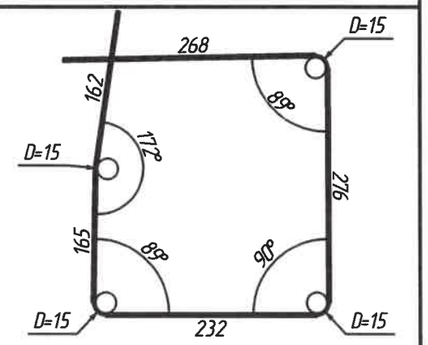
E-2	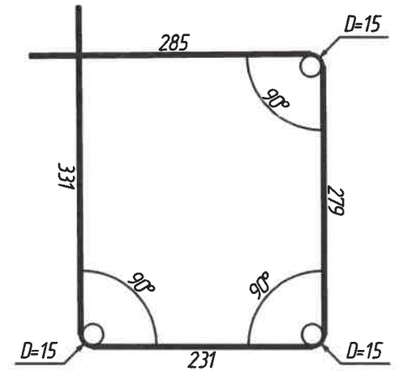
E-3	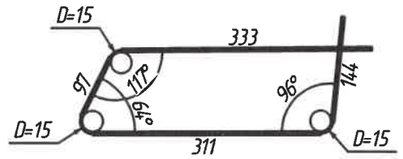
E-4	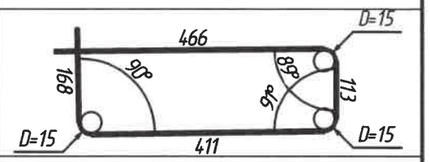
E-5	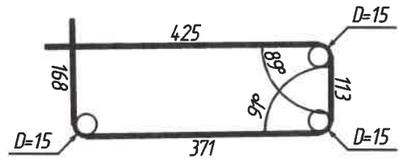
B-1	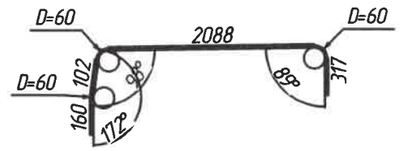

Bara de agatare Ba-1

Sc. 1:5

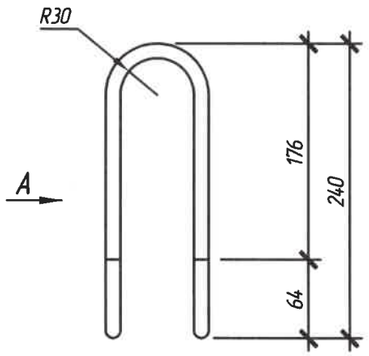

Vederea A (Ba-1)

Sc. 1:5

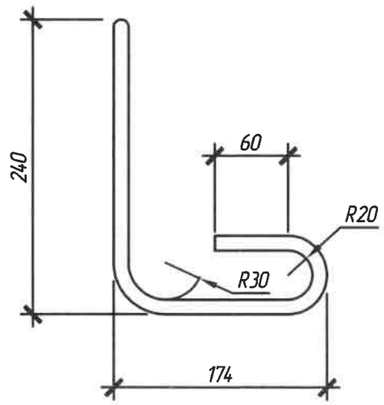

Verificator de proiecte 0139
Cecan Alexandru
Domeniile 4d,f,g,h,i
Nr. de inregistrare a avizului 116VP/2025
Valabil de la 08.02.2023 pina la 08.02.2028
17.10.25

FOMICIOV DMITRII
P-2024
Nr.1278
4c,d,e,f,g,h,i,
j(porturi
PROIECTANT

Mod.	Cant.	Plansa	Nº doc.	Semnatura	Data
					09.25
					09.25

274/2024 - LA - 29

Plansa 3

Schimb inv. Nº

Semnatura si data

Inv. Nº

Ancor lung
Sc. 1:5

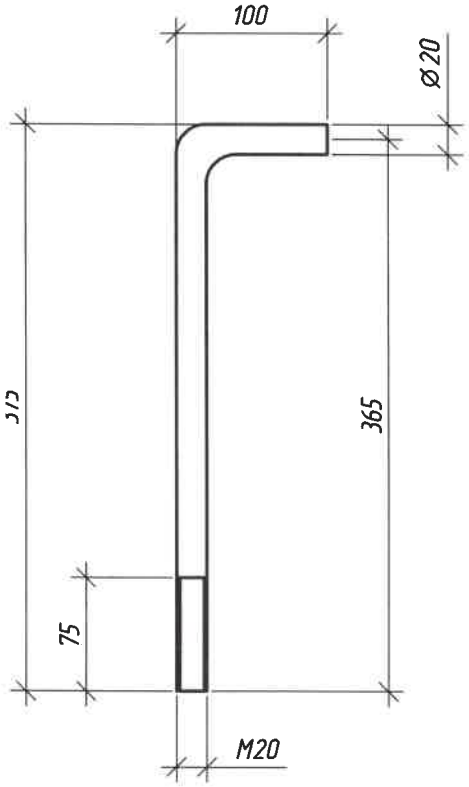

Ancor scurt
Sc 1:5

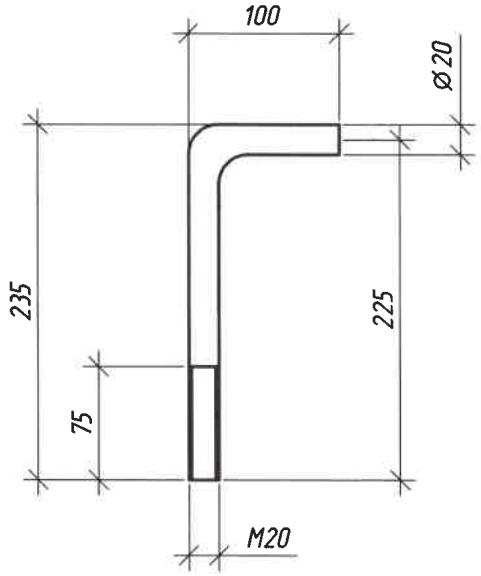

Verificator de proiecte 0139
Cecan Alexandru
Domeniile 4d,f,g,h,i
Nr. de inregistrare a avizului 116 VP/2025
Valabil de la 08.02.2023 pîna la 08.02.2028
17.10.25

Specificatie

Poz	Marcare	Denumire		Cant	Masa unit, kg	Nota
1	EN 10025-2	Ancore scurte	M20 K225	1	0,556	
2	EN 10025-2	Ancore lunge	M20 K355	1	0,877	
3	EN ISO 898-2	Piulite	M20	1	0,072	

Schimb inv. Nº

Semnatura si data

Inv. Nº

FOMICIOV DMITRII P-2024 Nr 1278 Nr. e,f,g,h, raporturi PROIECTANT

Mod.	Nºsec.	Plansa	Nºdoc.	Semnatura	Data
Manager pr.		Bogza S.			03.25
ISP		Fomiciov D.			03.25
Verificat		Fomiciov D.			03.25
Elaborat		Tcaci A.			03.25

274/2024 – LA

Lucrari de actualizare a raportului de expertiza tehnica si elaborarea solutiilor de proiect privind reparatia podului de sosea pozitionat pe drumul public R35 Comrat–Cantemir–R34, km 14,370.

Pod peste Valea Adinca, pozitionat pe drumul R35 Comrat – Cantemir – R34, km 14,370

Faza	Plansa	Planse
PE	30	

Ancore pentru placi metalice.

S.R.L. „IDM PRIMESOLUTION"
or. Chișinău

Plan
Sc 1:500

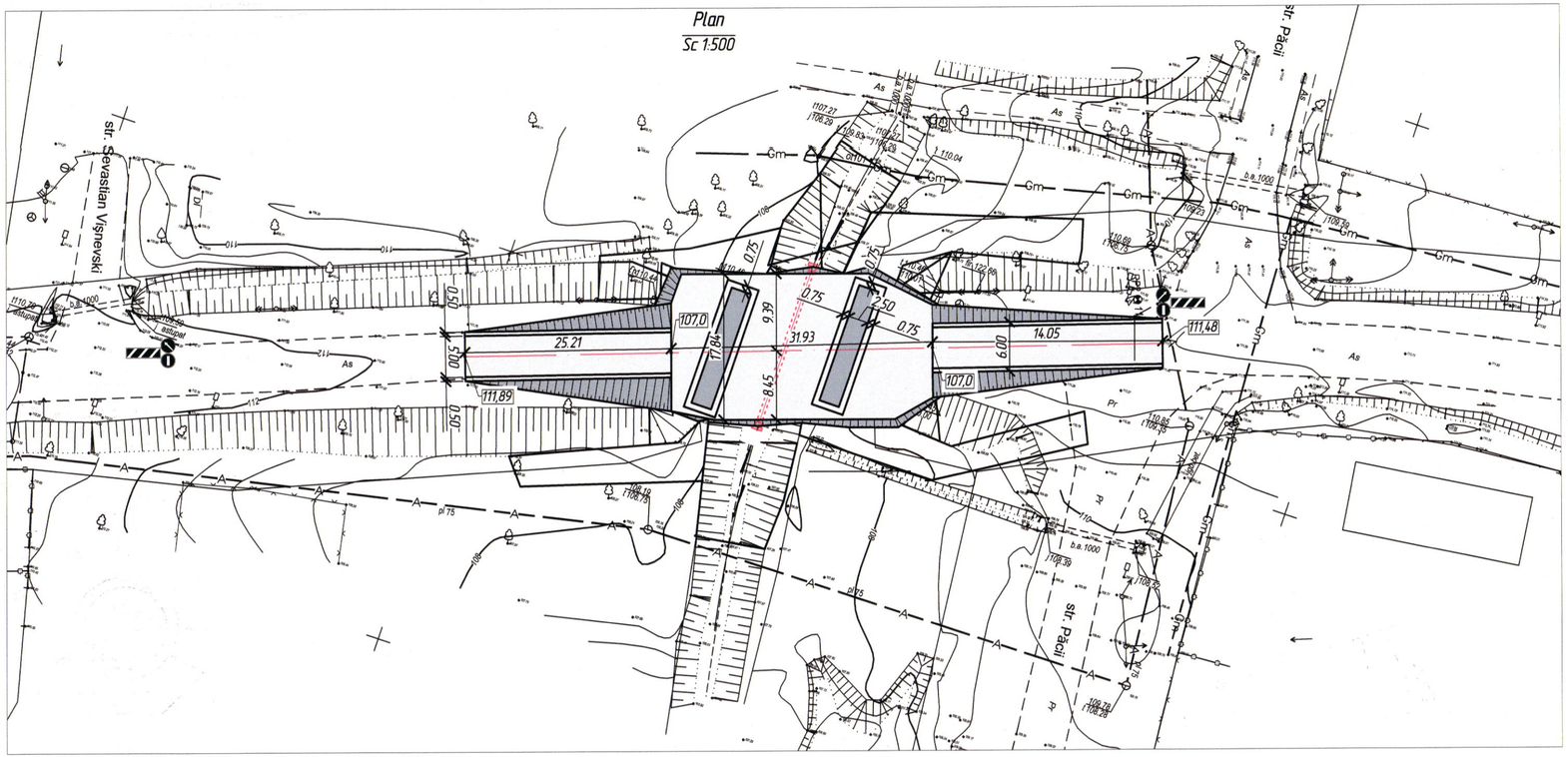

Specificatie

Poz.	Marcare	Denumire	Cant.	Masa unit. kg	Nota
		Structura rutiera pe santier si drumul de acces			
1	SM SR EN 13242+A1:2010/C91:2022	Piatra sparta LA 30,	600,0 m²		
		-h=150mm			90,0m³
		Lucrari de terasament			
2		Debleu			570,0м³
		Lucrari de planificare	600,0 м²		
		Podet temporar Ø1,0m			
3	SM SR EN 1916:2010	TB 100,25-90	9	3100	1,24m³
4	BCH 32-81	Protectia elementelor de racordare cu bitum	16,7 m²		
5	SM SR EN 13242+A1:2010/C91:2022	Piatra sparta LA 30, h=300mm			18,4m³

Sectiune 2 - 2
Sc 1-50

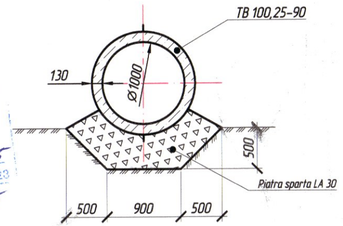

Verificator de proiecte 013
Secan Alexandru
Domeniile 4d,f,g,h,i
Nr. de inregistrare a avizului 116/VP/2025
Valabil de la 08.02.2023 pina la 08.02.2028
14.10.25

1 - 1
Sc 1:00

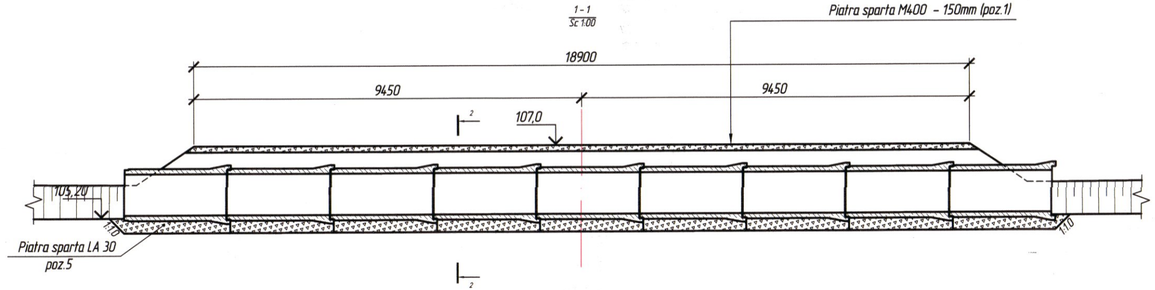

Obiectul proiectat se afla in zona de pepricol. Trasarea axelor podului se efectueaza in prezenta reprezentantului "Premier Energy" S.R.L.

Mod.	N°sec.	Plansa	N°doc.	Semnatura	Data	274/2024 - LA			
						Lucrari de actualizare a raportului de expertiza tehnica si elaborarea solutiilor de proiect privind reparatia podului de sosea pozitionat pe drumul public R35 Comrat–Cantemir–R34, km 14,370.			
Manager pr.		Bogza S.			03.25	Pod peste Valea Adinca, pozitionat pe drumul R35 Comrat – Cantemir – R34, km 14,370	Faza	Plansa	Planse
ISP		Fomiciov D.			03.25		PE	31	
Verificat		Fomiciov D.			03.25	Organizarea santierului de constructie	S.R.L. „IDM PRIMESOLUTION" or. Chișinău		
Elaborat		Ianioglo N.			03.25				

Schimb inv. N°

Semnatura si data

Inv. N°

Fatada la intrare (iesire)
Sc. 1:100

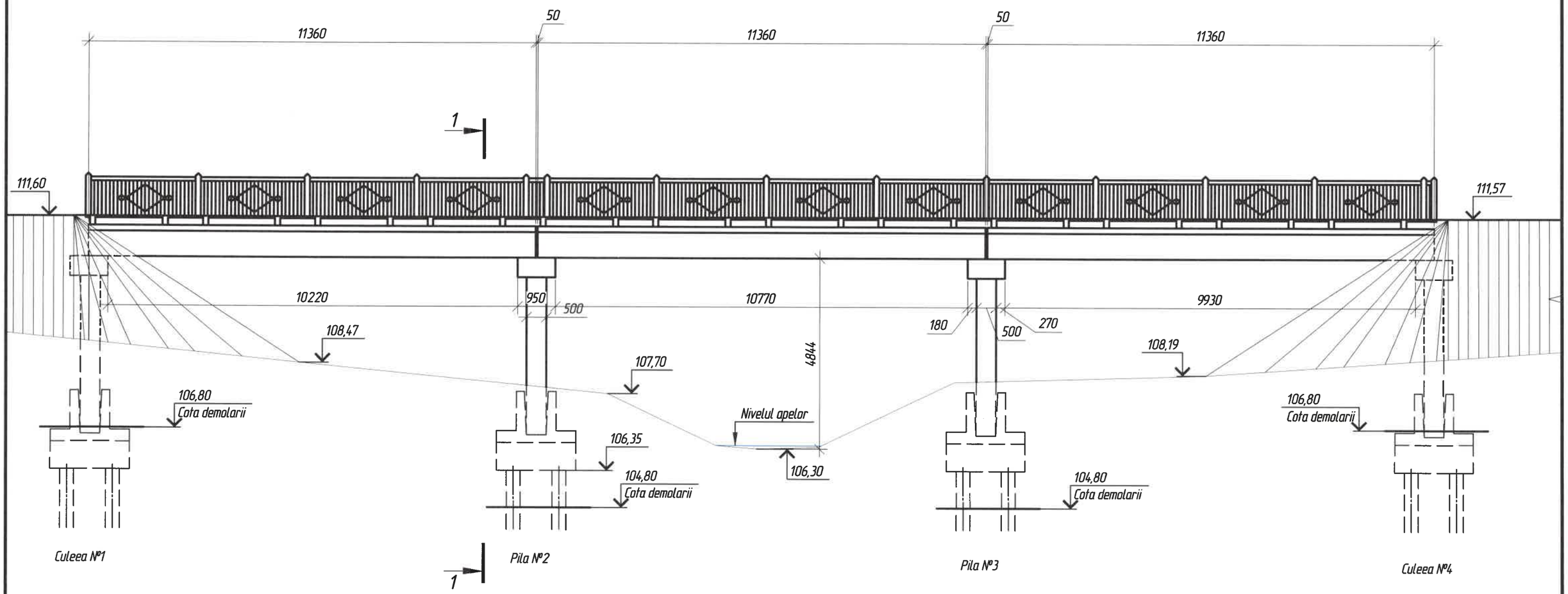

Volumele demolarii podului existent

Demolarea suprastructurii :

1. Demontarea parapetului pietonal existent – 0,75t
2. Demontarea placii de trotuar din b/a – 18 buc/5,92 m³ / 36,38 t
3. Frezarea imbracamintei din beton – 276,2m²/55,20 m³
4. Decaparea manual a stratului de protectie, hidroizolatie si de egalizarea – 276,20m²/22,10 m³
5. Demolaraea a nodurilor monolite de imbinare a grinzilor – 9,2 m³

Demolarea infrastructurii :

6. Demontarea grinzilor 11,36 m – 18buc/185,4 m³
7. Demolaraea pilei din beton armat – 75,5 m³

Verificator de proiecte 0139
Cecan Alexandru
Domeniile 4d,f,g,h,i
Nr. de inregistrare a avizului 116 VP/2025
Valabil de la 08.02.2023 pina la 08.02.2028
17.10.25

Mod.	Nºsec.	Plansa	Nºdoc.	Semnatura	Data
Manager pr.		Bogza S.			03.25
ISP		Fomiciov D.			03.25
Verificat		Fomiciov D.			03.25
Elaborat		Ianioglo N.			03.25

274/2024 – LA

Lucrari de actualizare a raportului de expertiza tehnica si elaborarea solutiilor de proiect privind reparatia podului de sosea pozitionat pe drumul public R35 Comrat–Cantemir–R34, km 14,370.

Pod peste Valea Adinca, pozitionat pe drumul R35 Comrat – Cantemir – R34, km 14,370

Faza	Plansa	Planse
PE	32	2

Schema podului existent

S.R.L. „IDM PRIMESOLUTION"
or. Chișinău

Schimb inv. Nº
Semnatura si data
Inv. Nº

Seciunea 1-1
Vederea pe pila 2
Sc. 1:50

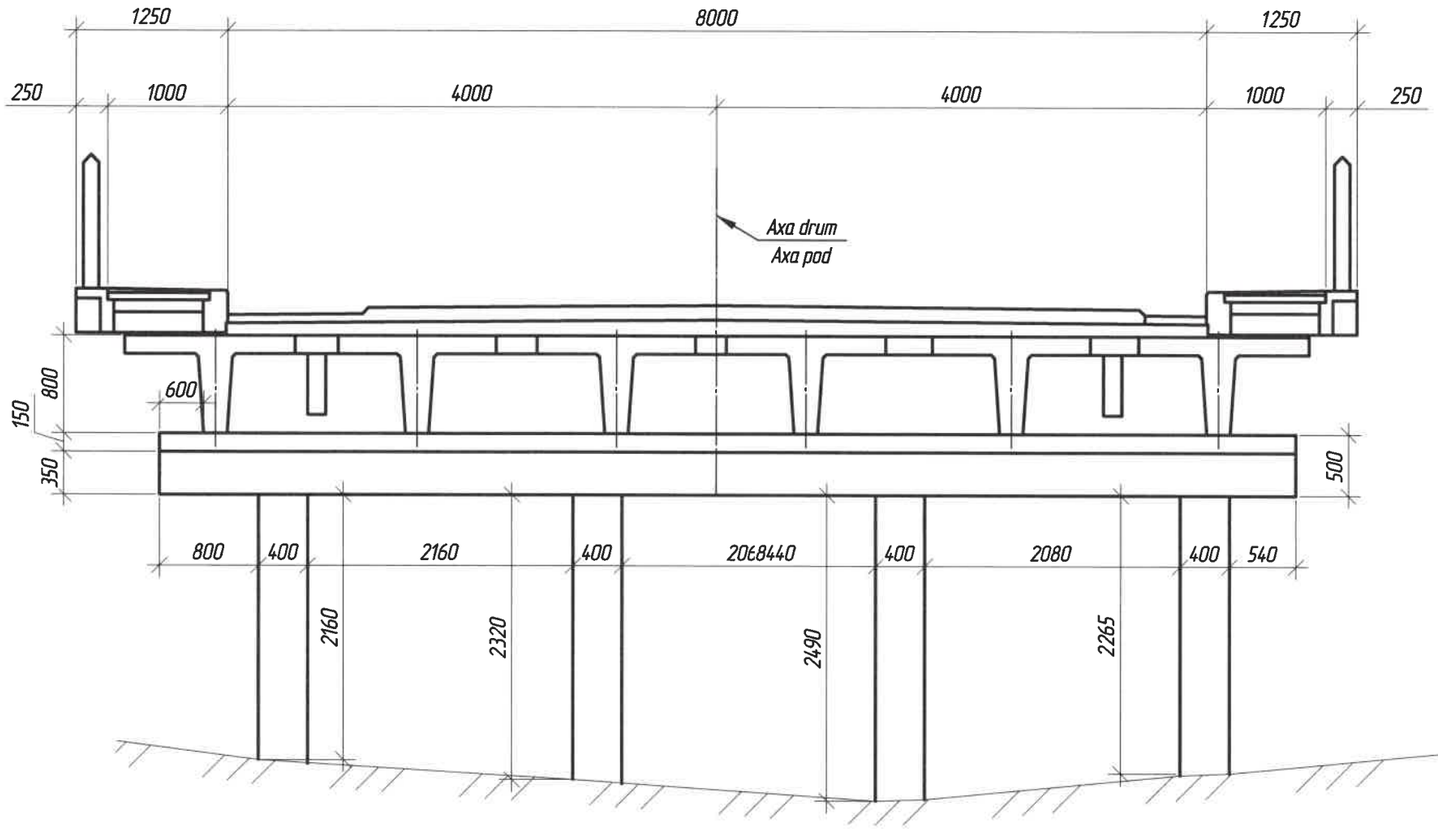

Verificator de proiecte 0139
Cecan Alexandru
Domeniile 4d,f,g,h,i
Nr. de inregistrare a avizului 116 VP/2025
Valabil de la 08.02.2023 pîna la 08.02.2028
17.10.25

FOMICIOV DMITRII
P-2024
Nr.1278
4c,d,e,f,g,h,i
jiportun
PROIECTANT

Mod.	Cant.	Plansa	N°doc.	Semnatura	Data		Plansa
					03.25	274/2024 - LA - 32	
					03.25		2

Schimb inv. N°
Semnatura si data
Inv. N°

Fatada la intarea podului. Variant 1
Sc 1:100

Costul variantului №1 – 10,0 mln, lei

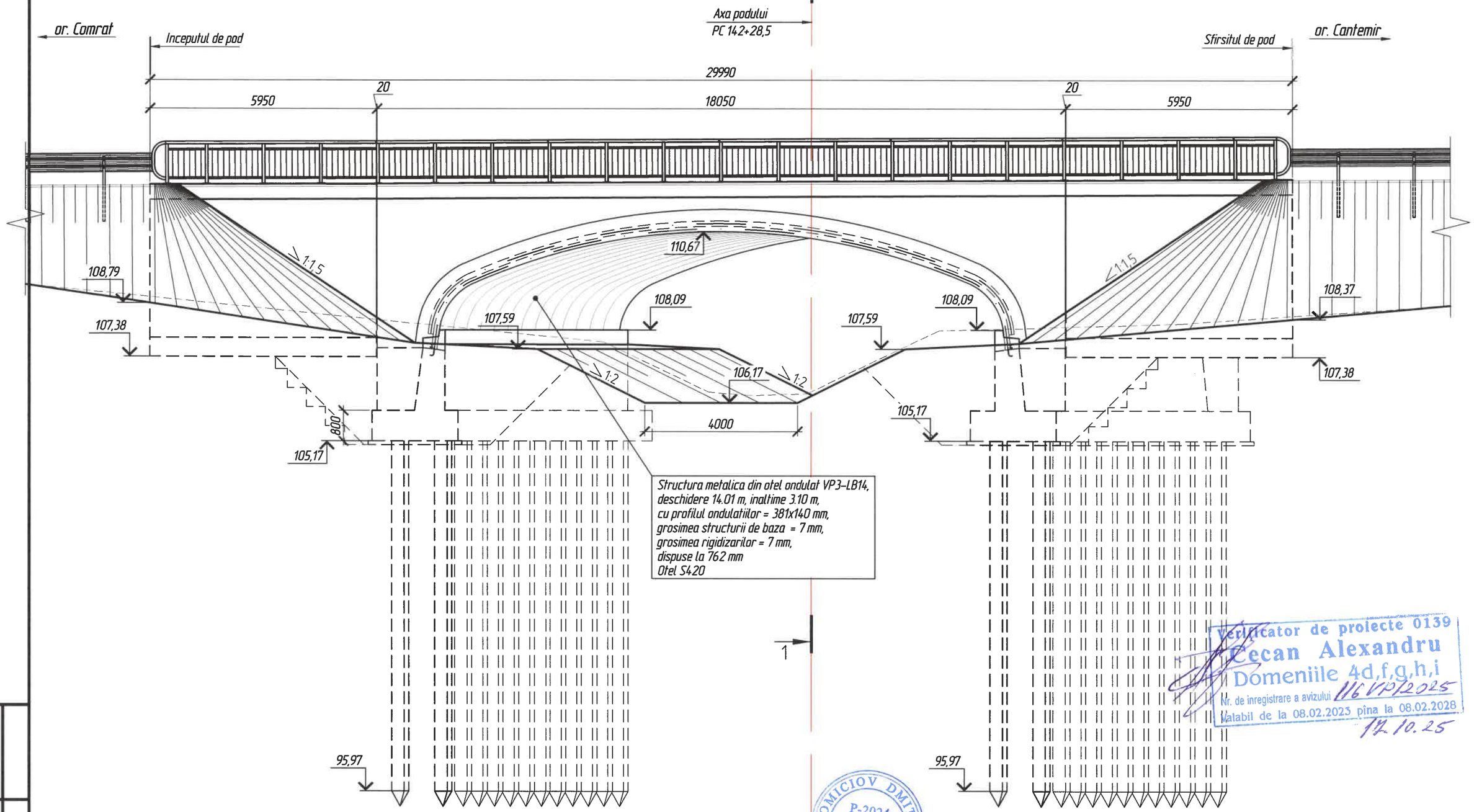

Structura metalica din otel ondulat VP3-LB14,
deschidere 14.01 m, inaltime 3.10 m,
cu profilul ondulatiilor = 381x140 mm,
grosimea structurii de baza = 7 mm,
grosimea rigidizarilor = 7 mm,
dispuse la 762 mm
Otel S420

Verificator de proiecte 0139
Cecan Alexandru
Domeniile 4d,f,g,h,i
Nr. de inregistrare a avizului 116 VP/2025
Valabil de la 08.02.2023 pîna la 08.02.2028
17.10.25

FOMICIOV DMITRII
P-2024
Nr. 1278
4c,a,e,g,h,i
j(pozitiv)
PROIECT

Mod.	№sec.	Plansa	№doc.	Semnatura	Data
Manager pr.		Bogza S.			03.25
ISP		Fomiciov D.			03.25
Verificat		Fomiciov D.			03.25
Elaborat		Tcaci A.			03.25

274/2024 – LA

Lucrari de actualizare a raportului de expertiza tehnica si elaborarea solutiilor de proiect privind reparatia podului de sosea pozitionat pe drumul public R35 Comrat–Cantemir–R34, km 14,370.

Pod peste Valea Adinca, pozitionat pe drumul R35 Comrat – Cantemir – R34, km 14,370

Faza	Plansa	Planse
PE	33	4

Variante

S.R.L. „IDM PRIMESOLUTION"
or. Chișinău

Schimb inv. №
Semnatura si data
Inv. №

1 - 1
Sc 1:100

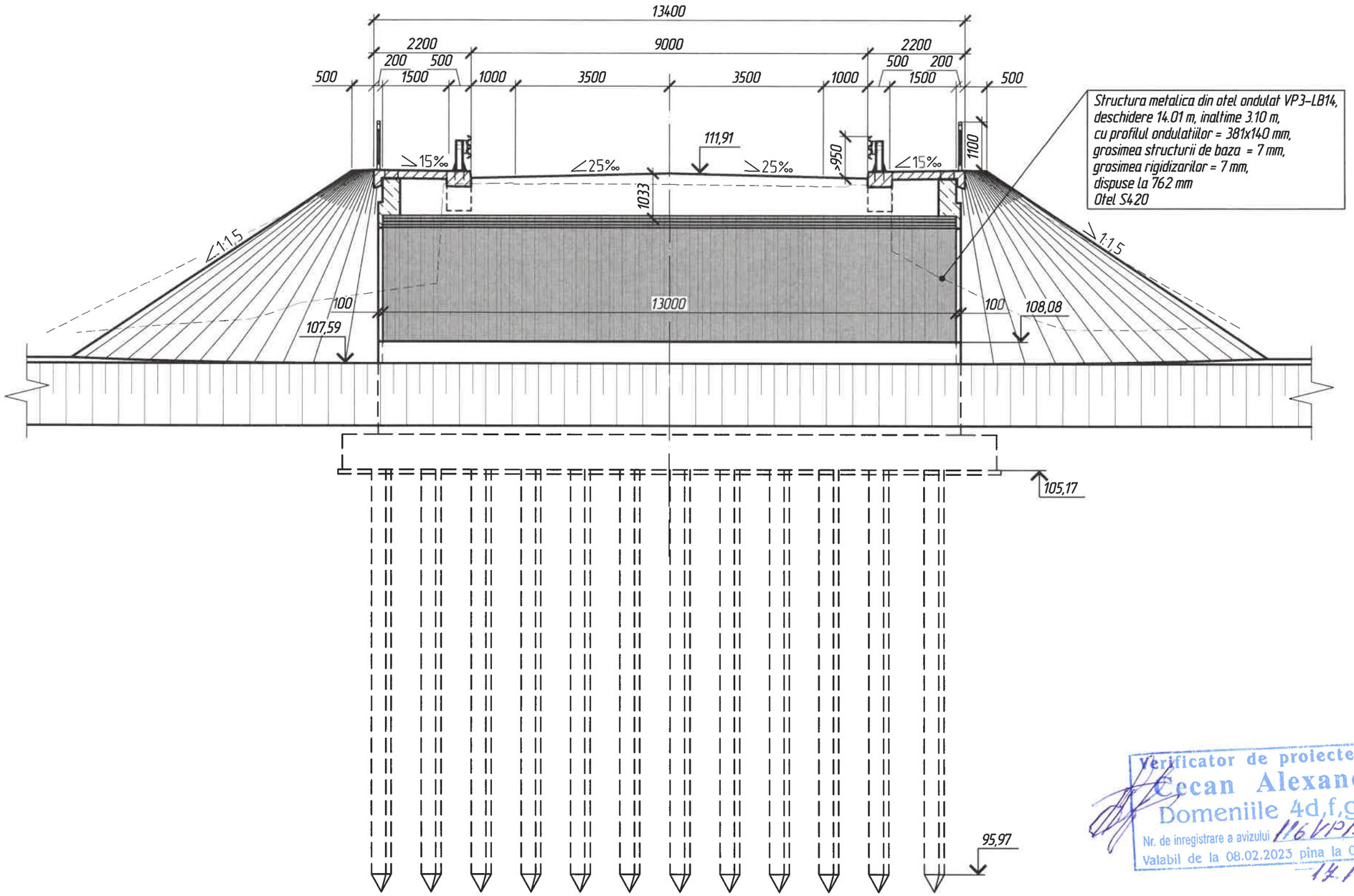

Verificator de proiecte 0139
Cecan Alexandru
Domeniile 4d,f,g,h,i
Nr. de inregistrare a avizului 116VP/2025
Valabil de la 08.02.2023 pînă la 08.02.2028
17.10.25

FOMICIOV DMITRII
P-2024
Nr.1278
4c,d,e,f,g,h,i,
j(portul)

Mod.	Cant.	Plansa	N°doc.	Semnatura	Data	274/2024 - LA - 33	Plansa 2

Schimb inv. Nº

Semnatura si data

Inv. Nº

Fatada la intarea podului. Variant 2

Sc 1:100

Costul variantului N°2 – 10,2 mln, lei

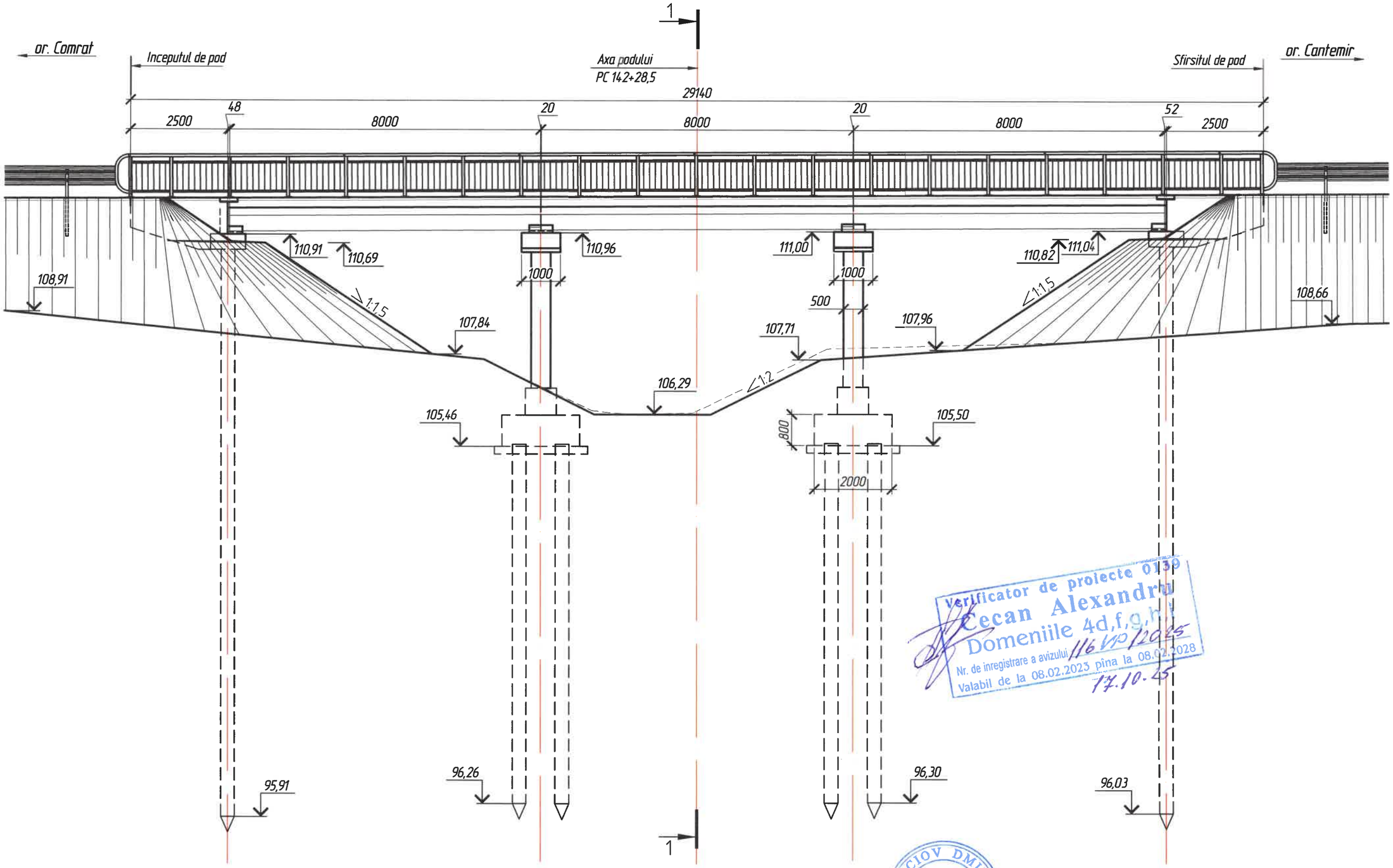

Verificator de proiecte 0139
Cecan Alexandru
Domeniile 4d,f,g,h
Nr. de inregistrare a avizului 116 VP/2025
Valabil de la 08.02.2023 pina la 08.02.2028
17.10.25

FOMICIOV DMITRII
P-2024
Nr. 1278

Mod.	Cant.	Plansa	N°doc.	Semnatura	Data	274/2024 – LA – 33	Plansa 3

Schimb inv. N°

Semnatura si data

Inv. N°

1 – 1
Sc 1:100

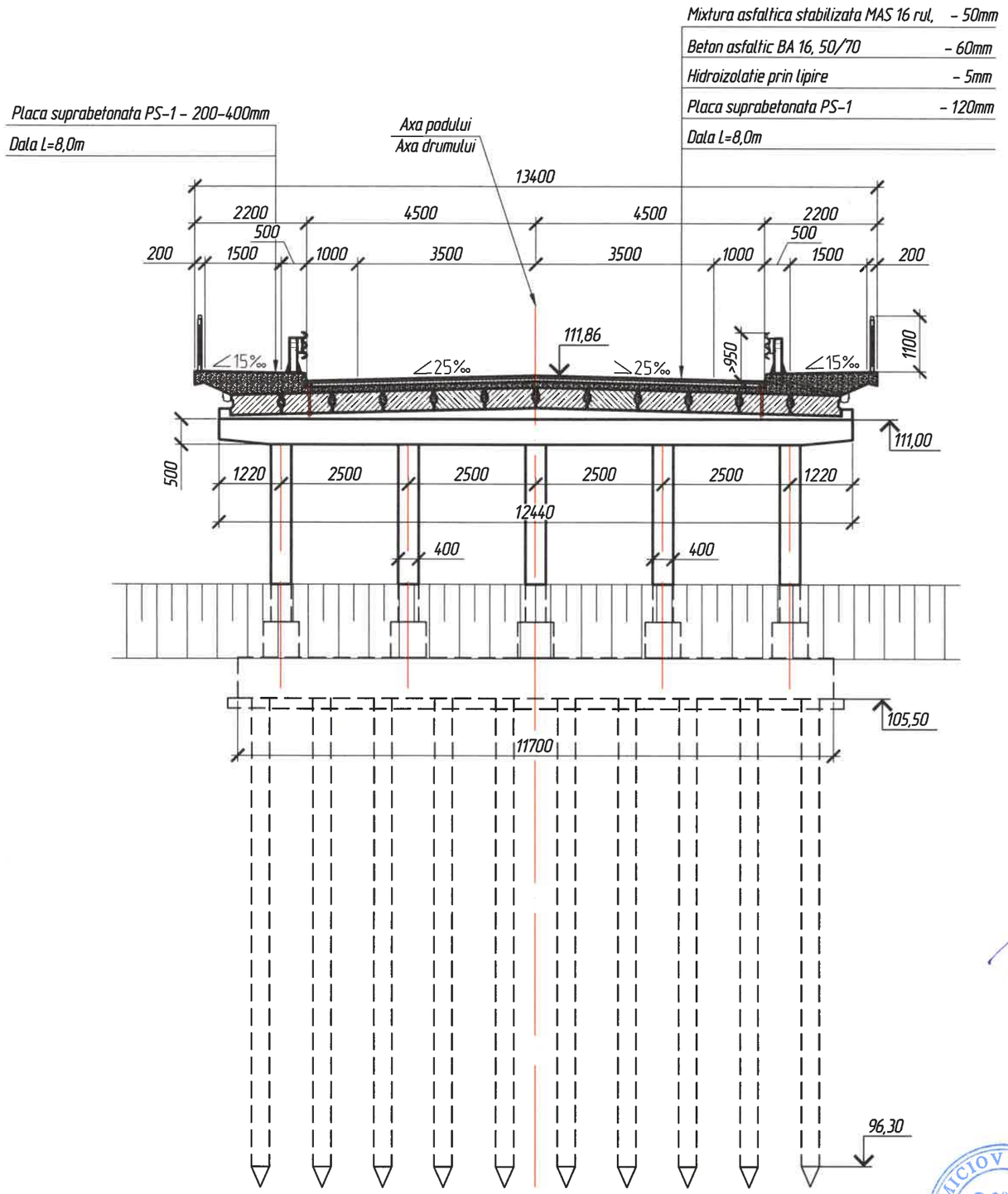

Verificator de proiecte 0139
Cecan Alexandru
Domeniile 4d,f,g,h,i
Nr. de inregistrare a avizului 116 VP/2025
Valabil de la 08.02.2023 pîna la 08.02.2028
14.10.25

FOMICIOV DMITRII
P-2024
Nr. 1278
4c,d,e,f,g,h,i
PROIECTANT

Mod.	Cant.	Plansa	N° doc.	Semnatura	Data	274/2024 – LA – 33	Plansa 4

Schimb inv. N°
Semnatura si data
Inv. N°